Linea Brasil

RACK SANTORINI

V-0 07/03/2025

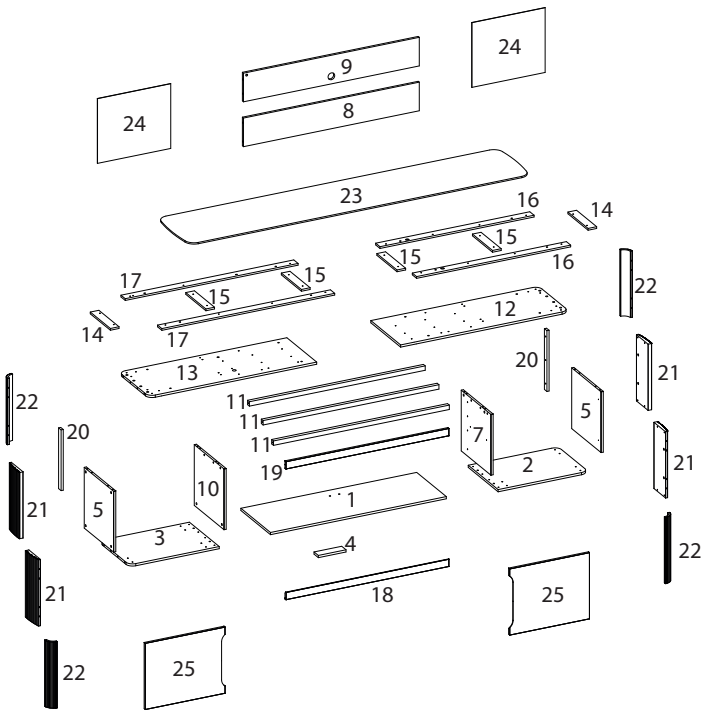

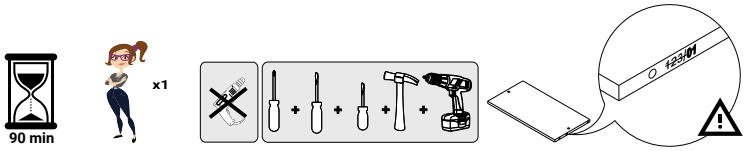

GARANTIA E INSTRUÇÕES DE LIMPEZA E CONSERVAÇÃO

GARANTÍA E INSTRUCCIONES DE LIMPIEZA Y MANTENIMIENTO / WARRANTY AND CLEANING AND CARE INSTRUCTIONS

Nosso produtos são garantidos por 90 dias contra defeitos de fabricação. Ao constatar um problema coberto pela garantia, entre em contato com a loja onde o produto foi comprado. Ela estará capacitada para atendê-lo da melhor forma diante de cada caso. Reclamações de garantia somente poderão ser atendidas se o termo de garantia for apresentado no ato de reivindicação, acompanhado de sua nota fiscal de compra.

Nuestros productos están garantiados contra defectos de fabricación por 90 días, a partir de la compra. Ao constatar un problema protegido por la garantía, póngase en contacto com la tienda donde se adquirió el producto. Ella estará capacitada para atenderlo de la major manera de acuerdo con cada caso.

Our products are guaranteed against manufacturing defects for 90 days from the date of purchase. When you find a problem covered by the warranty, please contact the store where the product was purcharsed. The store be able to serve you in the best way in each case.

Exclusões:

Desgaste natural ou danos causados por água,maresia, ferrugem, incêndio, calor, cupins e pragas em geral. Montagem, manutenção e uso inadequado. Não cumprimento das recomendações técnicas do esquema. Montagens e desmontagens após a primeira instalação. Instalações elétricas e outras afins.

Importante

A Linea Brasil não autoriza nenhuma pessoa, loja ou entidade assumir em seu nome qualquer outra garantia que não conste no certificado. A fabricante reserva-se no direito de efetuar nos produtos eventuais modificações que considerar necessárias, sem prejudicar as características essenciais. Os produtos terão peças de assistência para reposição no período de 1 ano a contar de sua retirada do mercado, desde que haja matéria-prima equivalente, observando o dispositivo no Art.32 da Lei 8.078/90 (Cód. Defesa do Consumidor). O atendimento para produtos fora de linha é feito por programação especial, através da loja revendedora sob aprovação de consulta prévia ao fabricante.

Exclusões:

Desgaste natural o daños causados por agua, niebla salina, óxido, fuego, calor, termitas y plagas en general. Mantenimiento y uso inadecuado. Incumplimiento de las recomendaciones técnicas del esquema. Montaje y desmontaje tras la primera instalación. Instalaciones eléctricas y otras similares.

Importante

Linea Brasil no autoriza a ninguna persona, tienda o entidad a asumir en su nombre cualquier otra garatía que no figure en el certificado. El fabricante se reserva el dercho de efectuar en los productos eventuales modificaciones que considere necesarias, sim perjudicar las características esenciales. Los productos tendrán piezas de asistencia para reposición en el período de 1 año a partir de su retiada del mercado. La atención para productos fuera de línea es hecha por programación especial, a través de la tienda revendedora bajo aproación de consulta previa al fabricante.

Exclusões:

Natural wear and tear or damage caused by water, sea spray, rust, fire, heat, termites and pests in general. Improper assembly, maintenance and use. Failure to comply with the technical recommendations of the scheme. Assembly and disassembly after the first installation. Electrical and other related installations.

Importante

Linea Brasil does not authorize any person, store or entily to assume on its behal any other warranty that does not appear on the certificate. The manufacturer reserves the right to make in the products any modifications that it considers necessary without prejudice to the essential characteristics. The products will have replacement parts within one year of being withdrawn from the marke. the service for off-line products is done by special programming, through the store reseller under prior consultation with the manufacture.

Para retirar o pó, utilize um pano seco, espanador ou aspirador. Se necessário, para uma limpeza mais efetiva, utilize um pano levemente umedecido com água. Finalize com uma flanela limpa e seca. Evite materiais abrasivos, umidade e calor.

Para quitar el polvo, utilice un paño seco, un plumero o una aspiradora. Si es necesario, para una limpieza más eficaz, utilice un paño ligeramente humedecido con agua. Termine con una franela limpia y seca. Evite materiales abrasivos, humedad y calor.

To remove dust, use a dry cloth, duster or vacuum cleaner. If necessary, for more effective cleaning, use a cloth slightly dampened with water. Finish with a clean, dry flannel. Avoid abrasive materials, humidity and heat.

VOLUME Caja BOX	ITEM Artículo Item	PEÇA Pieza Part	DESCRIÇÃO Descripción Description	DIMENSÕES (mm) Dimensión Dimension			QUANTIDADE Cantidad Amount	Material
1	1	510483001	BASE CENTRAL | BASE CENTRAL | CENTRAL BASE	1220	384	15	1	MDP
1	2	510483002	BASE DIREITA | BASE DERECHA | RIGHT BASE	624	414	15	1	MDP
1	3	510483003	BASE ESQUERDA | BASE IZQUIERDA | LEFT BASE	624	414	15	1	MDP
1	4	510483004	APOIO PÉ | SOPORTE PARA PIE | FOOT SUPPORT	192	60	15	1	MDP
1	5	510483005	LATERAL | LADO | SIDE	413	408	15	2	MDP
1	7	510483007	DIVISAO DIREITA | DIVISIÓN DERECHA | RIGHT DIVISION	413	412	15	1	MDP
1	8	510483008	PAINEL CENTRAL INFERIOR | PANEL CENTRAL INFERIOR | LOWER CENTRAL PANEL	1220	195	15	1	MDP
1	9	510483009	PAINEL CENTTRAL SUPRIOR | PANEL CENTRAL SUPERIOR | UPPER CENTRAL PANEL	1220	195	15	1	MDP
1	10	510483010	DIVISAO ESQUERDA | DIVISIÓN IZQUIERDA | LEFT DIVISION	413	412	15	1	MDP
1	11	510483011	APOIO TAMPO CENTRAL | SOPORTE SUPERIOR CENTRAL | CENTRAL TOP SUPPORT	1220	30	25	3	MDP
1	12	510483012	TAMPO INFERIOR DIREITO | PARTE INFERIOR SUPERIOR DERECHA | RIGHT LOWER TOP	1165	414	15	1	MDP
1	13	510483013	TAMPO INFERIOR ESQUERDO | IZQUIERDA ABAJO ARRIBA | LEFT LOWER TOP	1165	414	15	1	MDP
1	14	510483014	ENGROSSO LATERAL | ENGRESAMIENTO LATERAL | SIDE THICKENING	279	60	12	2	MDP
1	15	510483015	ENGROSSO CENTRAL | ESPESOR CENTRAL | CENTRAL THICKENING	279	60	12	4	MDP
1	16	510483016	ENGROSSO MENOR | ENGRESAMIENTO MENOR | SMALLER THICKENING	1065	60	12	2	MDP
1	17	510483017	ENGROSSO MAIOR | MAYOR GROSOR | LARGER THICKENING	1195	60	12	2	MDP
1	18	510483018	VISTA FRONTAL INFERIOR | VISTA FRONTAL INFERIOR | LOWER FRONT VIEW	1125	50	15	1	MDF
1	19	510483019	VISTA FRONTAL SUPERIOR | VISTA FRONTAL SUPERIOR | UPPER FRONT VIEW	1125	50	15	1	MDF
1	20	510483020	APOIO FUNDO | APOYO FONDO | BOTTOM SUPPORT	413	35	15	2	MDP
1	21	510483021	MOLDURA CANELADA MAIOR | MARCO CORRUGADO MÁS GRANDE | LARGER CORRUGATED FRAME	450	162	30	4	MDF
1	22	510483022	MOLDURA CANELADA CURVA | MARCO ACANALADO CURVO | CURVED CORRUGATED FRAME	450	85	30	4	MDF
1	23	510483023	TAMPO SUPERIOR | MESA SUPERIOR | UPPER TOP	2390	448	9	1	MDF
1	24	510483024	FUNDO LATERAL | LADO INFERIOR | SIDE BOTTOM	508	440	2.8	2	MDF
1	25	510483025	PORTA | PUERTA | DOOR	554	450	15	2	MDF

TABELA DE ACESSÓRIOS | TABLA DE ACCESORIOS | ACCESSORIES TABLE

	Código | Code	Descrição | Descripcion | Description	Quantidade | Amount
A	160001003	CAVILHAS 8X20MM | PASADORES DE 8X20MM | DOWNS 8X20MM	14
B	160001011	SUPORTE ANGULAR | SOPORTE ANGULAR | ANGLE SUPPORT	10
C	160001023	CAVILHA 6X30MM | PASADOR 6X30MM | DOWNS 6X30MM	24
D	160001024	PINO GIROFIX | PIN FIJO PARA NIÑA | GIROCHI PIN	48
E	160001025	CASTANHA DO MINI-GIROFIX | MINI-GIROFIX CASTAÑO | MINI-GIROFIX BUTTON	48
F	160001032	CANTONEIRA PLASTICA | ESQUINA DE PLÁSTICO | PLASTIC CORNER	10
G	160001034	CHAPA JUNCAO | PLACA DE UNIÓN | JOINT PLATE	11
H	160002002	TAMPA ADESIVA | CUBIERTA ADHESIVA | ADHESIVE COVER	16
I	160002005	GUIA CABO | GUÍA DE CABLES | CABLE GUIDE	1
J	160002012	GIZ DE CORRECAO | TIZA CORRECTORIA | CORRECTION CHALK	2
K	160002022	TAMPA ADESIVA 12MM | CUBIERTA ADHESIVA 12MM | ADHESIVE COVER 12MM	12
L	160003016	DOBRADICA COM AMORTECEDOR CANECA 35MM SUPER CURVA | BISAGRA CON AMORTIGUADOR COPA SUPER CURVA 35MM | HINGE WITH SHOCK ABSORBER 35MM SUPER CURVED CUP	4
M	160004001	SUPORTE PRATELEIRA U | SOPORTE DE ESTANTE EN U | U SHELF SUPPORT	4
N	160006002	PARAFUSO 3,5X14 CABECA CHATA | TORNILLO DE CABEZA PLANA 3,5X14 | FLAT HEAD SCREW 3.5X14	4
O	160006005	PARAFUSO 3,5X35 CABECA CHATA | TORNILLO DE CABEZA PLANA 3,5X35 | FLAT HEAD SCREW 3.5X35	18
P	160006007	PARAFUSO 4,0X16 CABECA CHATA | TORNILLO 4.0X16 CABEZA PLANA | FLAT HEAD SCREW 4.0X16	28
Q	160006008	PARAFUSO 4,5X25 CABECA CHATA | TORNILLO DE CABEZA PLANA 4.5X25 | FLAT HEAD SCREW 4.5X25	16
R	160006011	PREGO | CLAVO | NAIL	40
S	160006016	PARAFUSO 3,5X12 CABECA FLANGEADA | TORNILLO DE CABEZA CON BRIDA DE 3,5 X 12 | FLANGED HEAD SCREW 3.5X12	86
T	160006018	PARAFUSO 4,5X22 CABECA CHATA | TORNILLO DE CABEZA PLANA 4.5X22 | FLAT HEAD SCREW FLAT 4.5X22	28
U	160006042	PARAFUSO 3,5X30 CABECA FLANGEADA | TORNILLO 3.5X30 CABEZA BRIDADA | FLANGED HEAD SCREW 3.5X30	16
V	160006053	PARAFUSO ESTRUTURAL 7X40 CABECA CHATA | TORNILLO ESTRUCTURAL CABEZA PLANA 7X40 | FLAT HEAD STRUCTURAL SCREW 7X40	6
W	160009069	KIT 2 PES METALICOS | KIT 2 PATAS METALICAS | KIT OF 2 METAL FEET	1
X	160009070	PE METALICO | PE METALICO | METAL FEET	3
Y	160010034	⚠ KIT FITA LED (OPCIONAL) | KIT DE MONTAJE DE LED (OPCIONAL) | LED FITTING KIT (OPTIONAL) ⚠	1
Z	180001093	VIDRO INCOLOR | VIDRO INCOLOR | COLORLESS GLASS	1

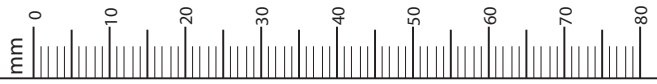

01

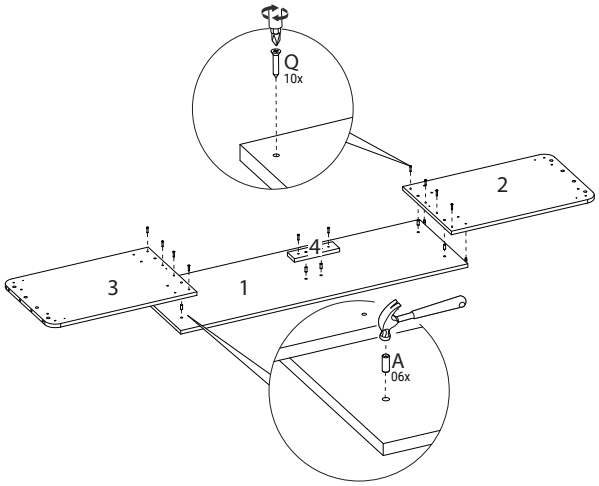

A 06x
Q 10x

02

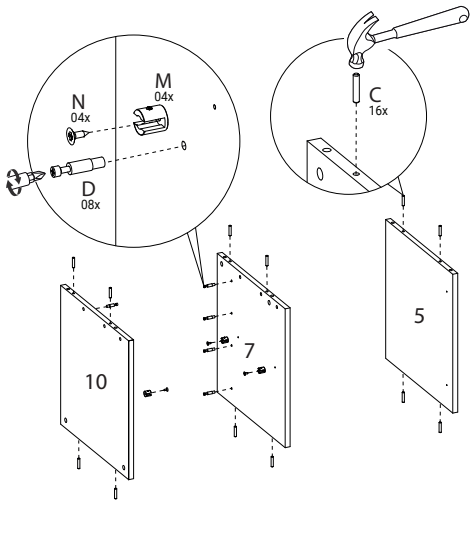

C 16x
D 08x
M 04x
N 04x

03

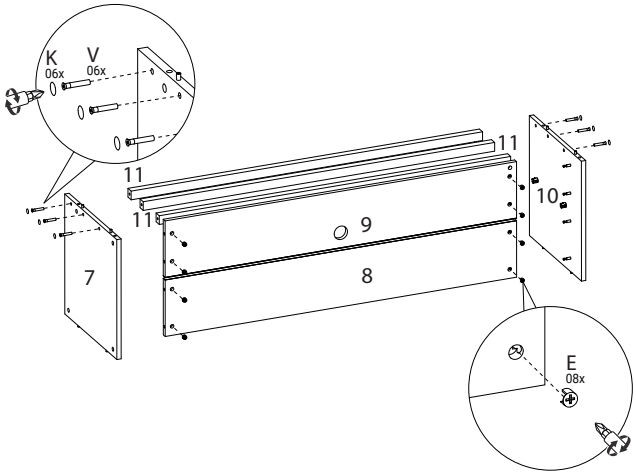

E 08x
K 06x
V 06x

04

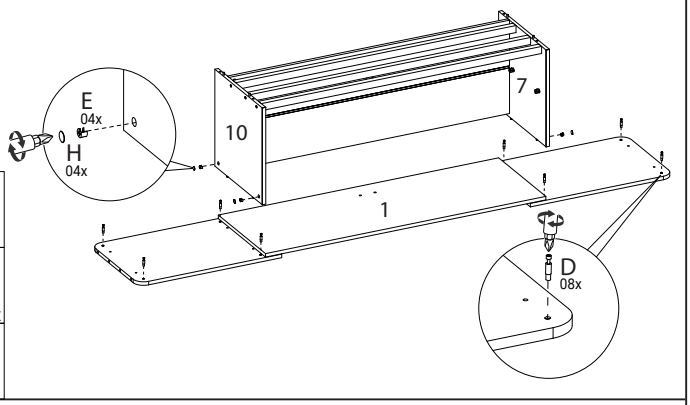

D 08x
E 04x
H 04x

05

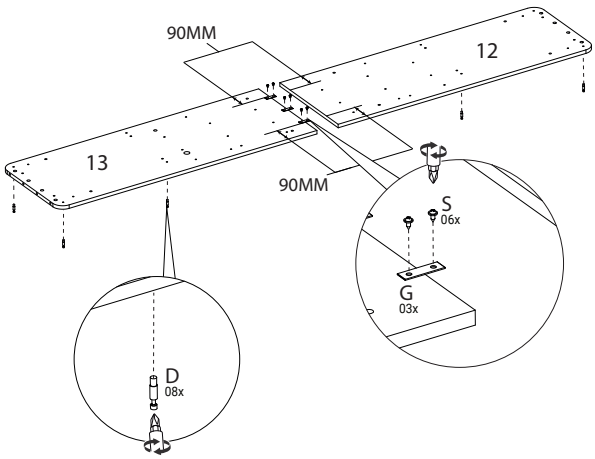

D 08x
G 03x
S 06x

06

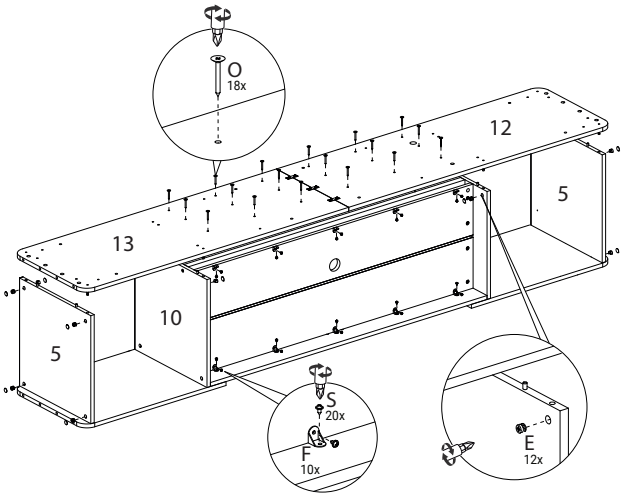

E 12x
F 10x
O 18x
S 20x

07

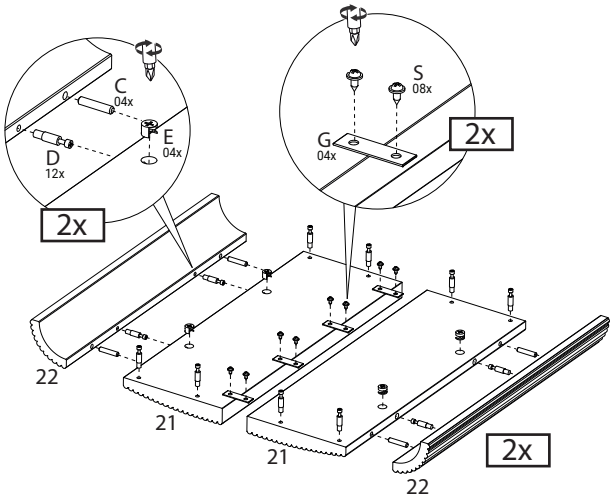

C 08x
D 24x
E 08x
G 08x
S 16x

08

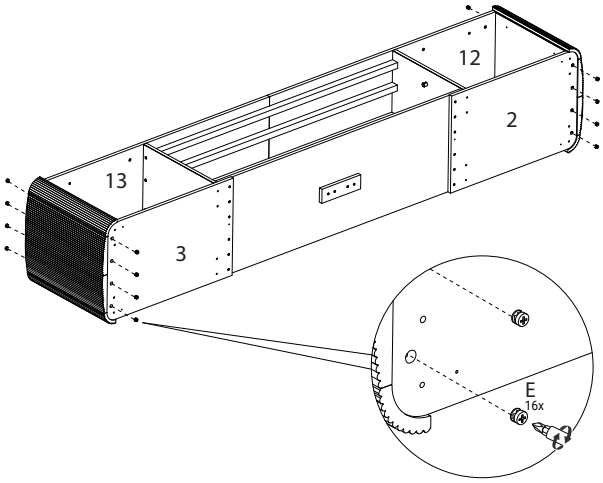

E 16x

09

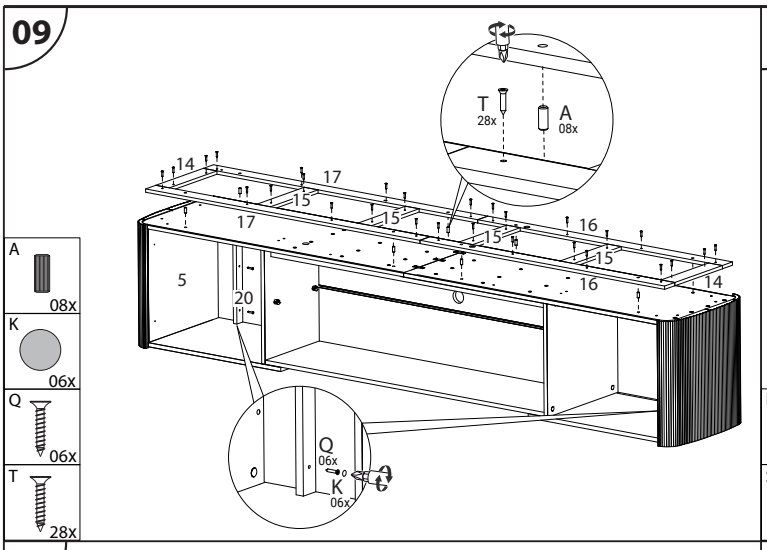

10

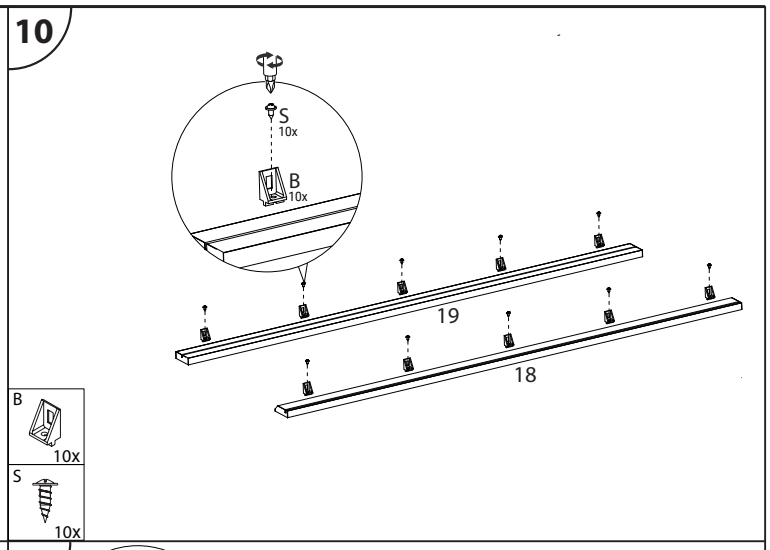

11

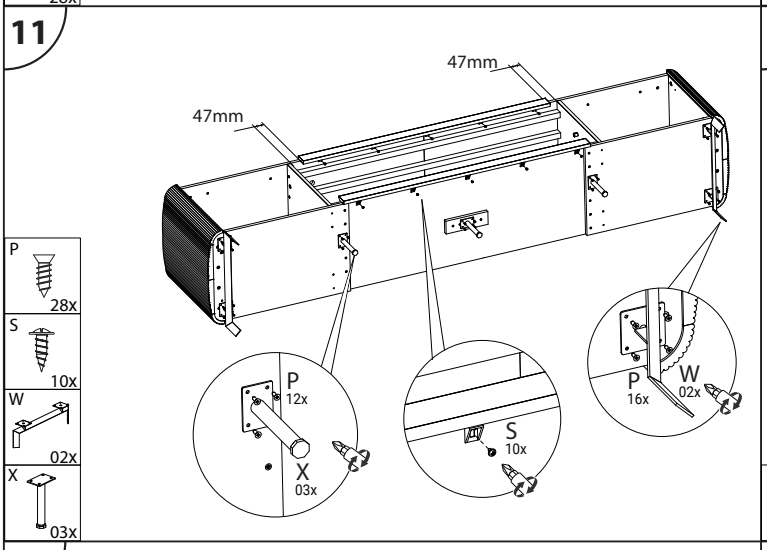

12

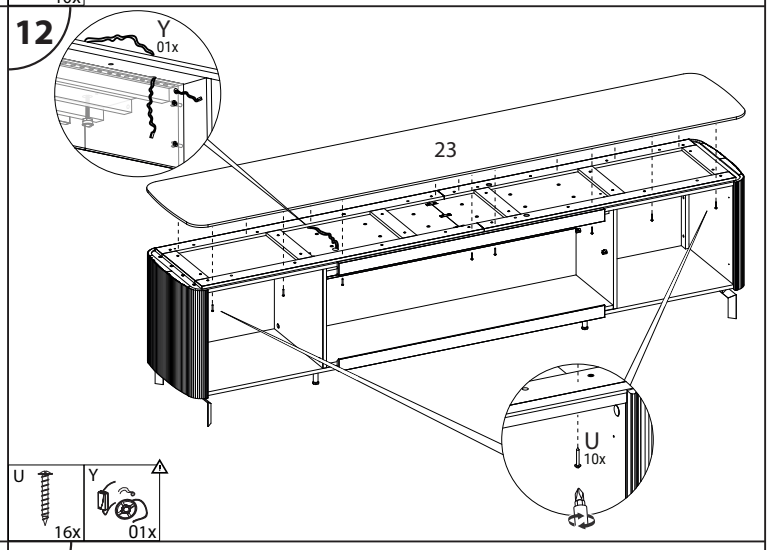

13

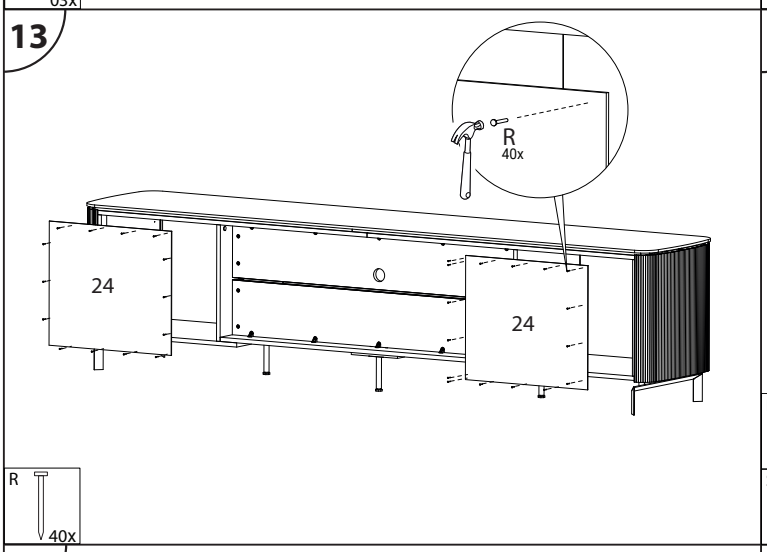

14

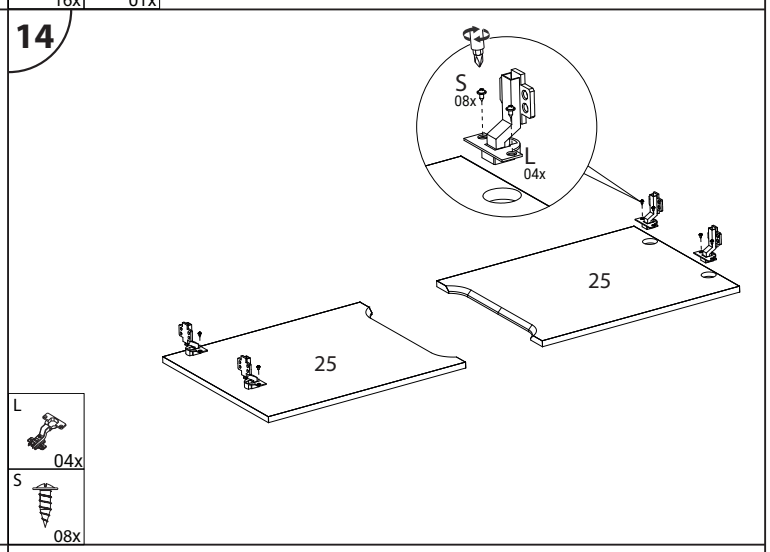
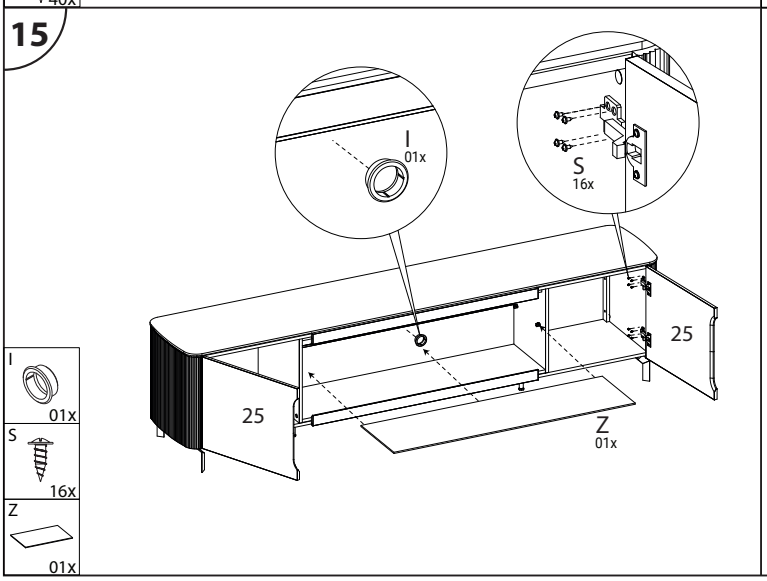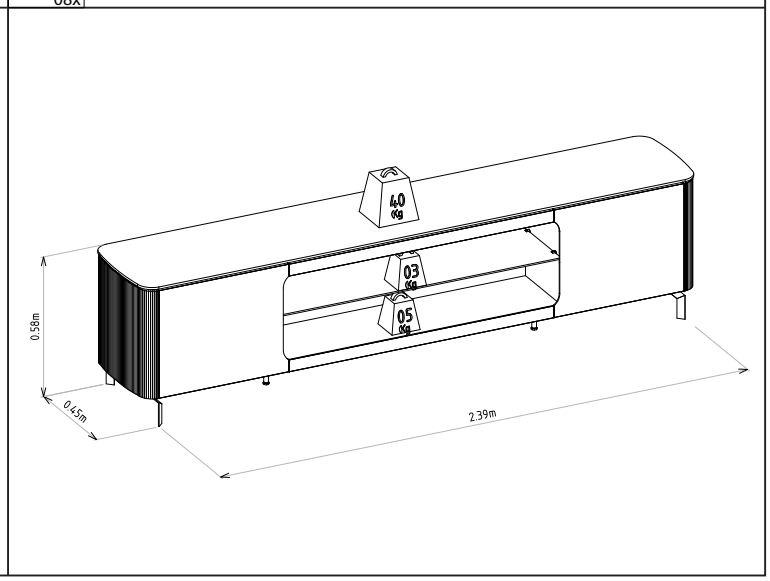
15