Lote: 0000000

# Painel/Panel
# SAN DIEGO
BC-2222

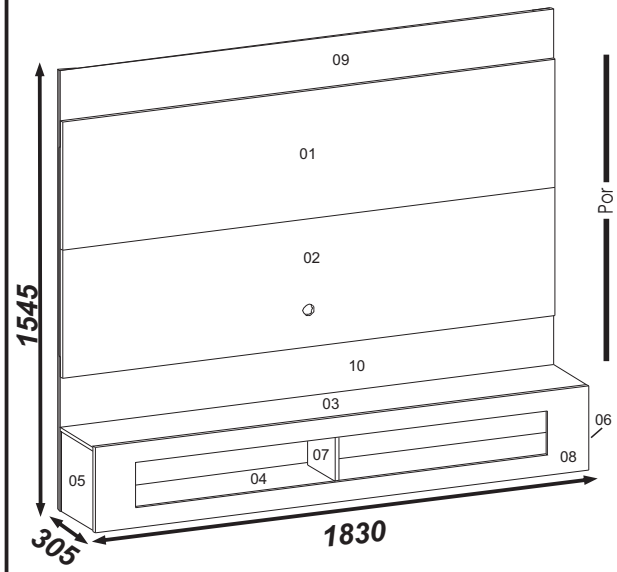


**Por**

01-Painel Superior
02-Painel Central
03-Tampo Superior Nicho
04-Tampo Inferior Nicho
05-Lateral Esquerda
06-Lateral Direita
07-Divisoria
08-Painel Usinado
09-Painel Traseiro Superior
10-Painel Traseiro Inferior
11-Travessas Traseira (2x)
12-Travessas Lateral (2x)
13-Travessa Traseira Superior
14-Travessa Parede
15-Travessa Menor

**Esp**

01-Panel Superior
02-Panel Central
03-Tapa Superior Nicho
04-Tapa Inferior Nicho
05-Lateral Izquierda
06-Lateral Derecha
07-Division
08-Panel Usinado
09-Panel Trasero Superior
10-Panel Trasero Inferior
11-Travesaño Trasera (2x)
12-Travesaño Lateral (2x)
13-Travesaño Trasera Superior
14-Travesaño de la Pared
15-Travesaño pequeno

**Eng**

01-Upper Panel
02-Central Panel
03-Niche Upper Top
04-Niche Lower Top
05-Left Side
06-Right Side
07-Division
08-Panel Usinado
09-Upper Back Panel
10-Lower Back Panel
11-Back Crossbar (2x)
12-Side Crossbar (2x)
13-Upper Back Crossbar
14-Wall Crossbar
15-Small Crossbar

**DIMENSÕES PEÇAS PRONTAS**
**DIMENCIONES DE LAS PEZAS PRONTAS**
**DIMENSIONS READY MODE PARTS**

01-1830 X 449 X 12
02-1830 X 449 X 12
03-1828 X 268 X 12
04-1800 X 268 X 12
05-280 X 268 X 12
06-280 X 268 X 12
07-220 X 222 X 15
08-1830 X 294 X 15
09-1830 X 267 X 12
10-1830 X 540 X 12
11-737 X 63 X 12
12-1540 X 63 X 12
13-910 X 93 X 25
14-910 X 93 X 25
15-387 X 65 X 25

## Ferragens/Herraje/Hardware:

| | | | |
|---|---|---|---|
| 330 | A | Cavilhas 6 x 30<br>Clavija<br>Wood Peg | 30 |
| 0283 | B | Parafuso 3,5 x 12 CC<br>Tornillo<br>Screw | 28 |
| 0289 | C | Parafuso 3,5 x 40 CC<br>Tornillo<br>Screw | 12 |
| 0115 | D | Parafuso minifix<br>Tornillo<br>Screw | 13 |
| 0973 | E | Tambor minifix 12 mm<br>Minifix 12 mm<br>Minifix 12 mm | 12 |
| 0477 | F | Cola<br>Pegamento<br>Glue | 01 |
| 1246 | G | Parafuso 5 X 80 C Soberba<br>Tornillo<br>Screw | 06 |
| 0512 | H | **Bucha plástica p/ concreto 8mm**<br>**Buje plastica para hormigón 8mm**<br>***Plastic bushing 8mm*** | 06 |
| 0300 | I | Chapinha Fixadora<br>Placa de Fijación<br>Fixing Ion | 06 |
| ------ | J | Passa Fio<br>Pase cable<br>Pass Black | 02 |
| 0286 | K | Parafuso 3,5 x 22cc<br>Tornillo<br>Screw | 36 |
| ----- | L | Tapa Furo Adesivo 18mm COR 1<br>Pegatina Para Agujeros 18mm COLOR 1<br>Slap hole adeviso 18mm color 1 | 02 |
| ----- | M | Tapa Furo Adesivo 18mm COR 2<br>Pegatina Para Agujeros 18mm COLOR 2<br>Slap hole adeviso 18mm color 2 | 05 |
| 0438 | N | **Cantoneira**<br>Esquinera<br>*Cantoneira* | 08 |
| 3033 | O | Cavilhas 6 x 25<br>Clavija<br>Wood Peg | 08 |
| 5278 | P | Parafuso 3,5 x 35 CC<br>Tornillo<br>Screw | 06 |
| 0350 | Q | Tambor minifix 15 mm<br>Minifix 15 mm<br>Minifix 15 mm | 01 |

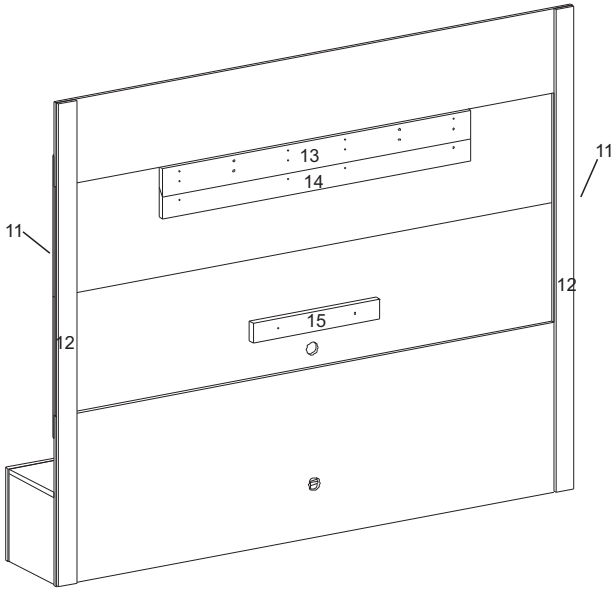


## *Instruções para a montagem do produto:*
## *Product assembly instructions:*
## *Instruciones de montaje del Producto:*

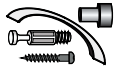

**Separe as peças e acessórios de maneira organizada.**
Separate the parts and accessories in an organized way.
Separe las piezas y accesorios de forma organizada

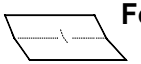

**Forrar o chão com o papelão das embalagens.**
Cover the floor with the cardboard from the pack.
Cubre el suelo con el cartón de los bultos.

**É necessário duas pessoas para montar o produto.**
It's necessary two people to assembly the product.
Se requiere dos personas para montar el producto.

***Ferramentas necessárias***(não fornecidas)
***Herrajes necesarias (no incluye)***
***Necessary tools (not supplied)***

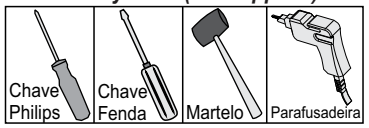

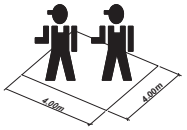

*MANUAL DE MONTAGEM*
*INSTRUCCIONES DE ARMADO*
*ASSEMBLY INSTRUCTIONS*

## 01º Passo
## 01º Paso
## 01º Step

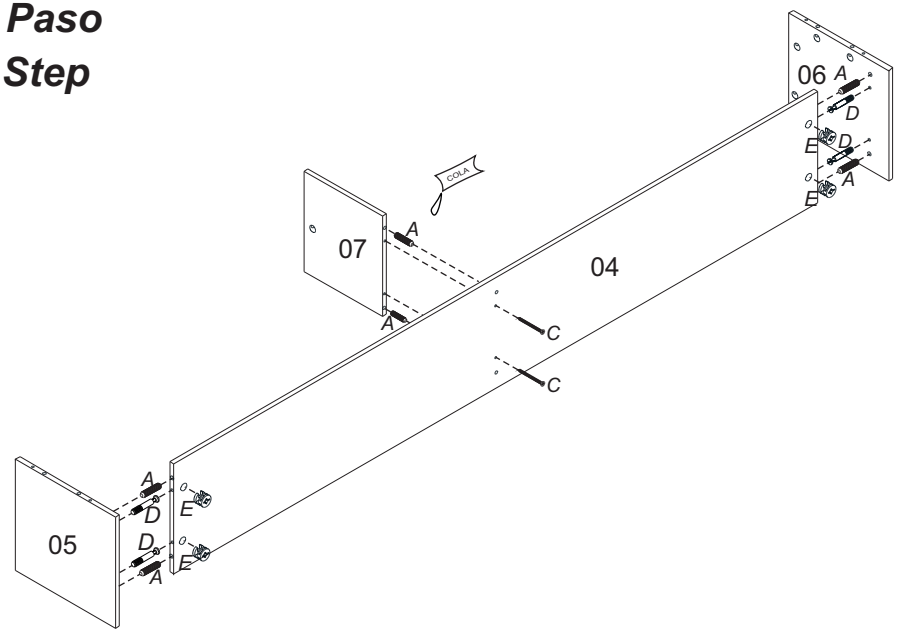


## 02º Passo
## 02º Paso
## 02º Step

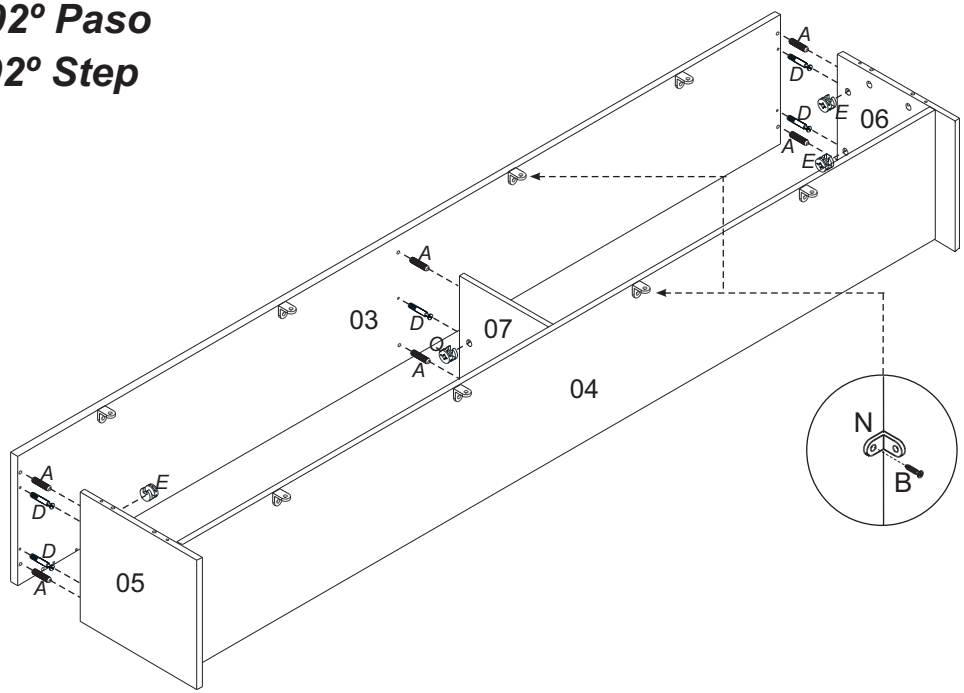


## 03º Passo
## 03º Paso
## 03º Step

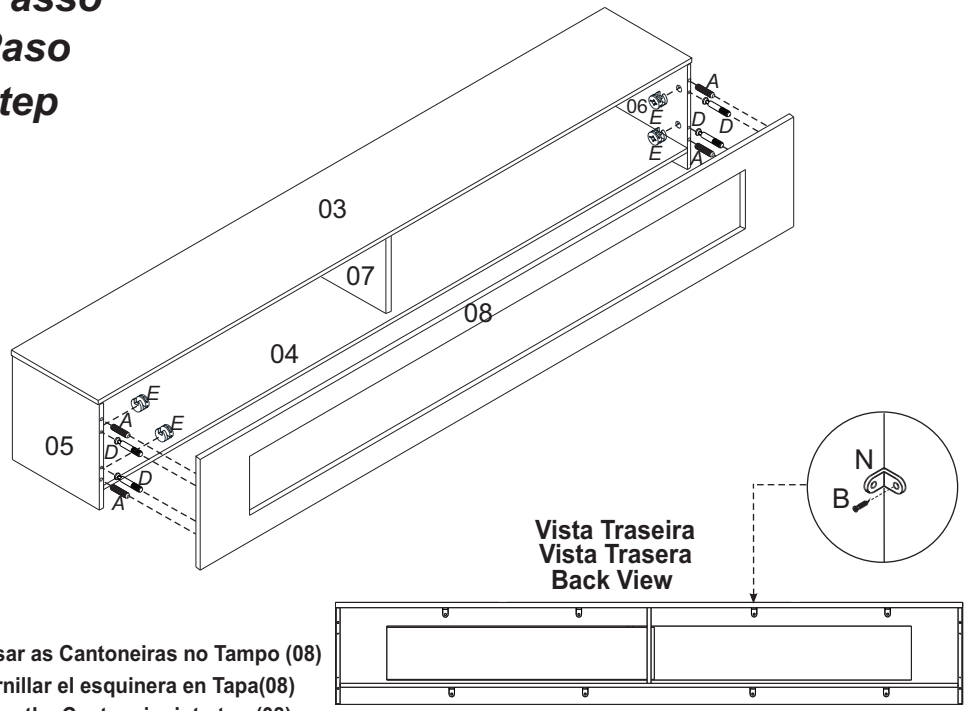


**Parafusar as Cantoneiras no Tampo (08)**
**Atornillar el esquinera en Tapa(08)**
**Screw the Cantoneira into top (08)**

## 04º Passo
## 04º Paso
## 04º Step

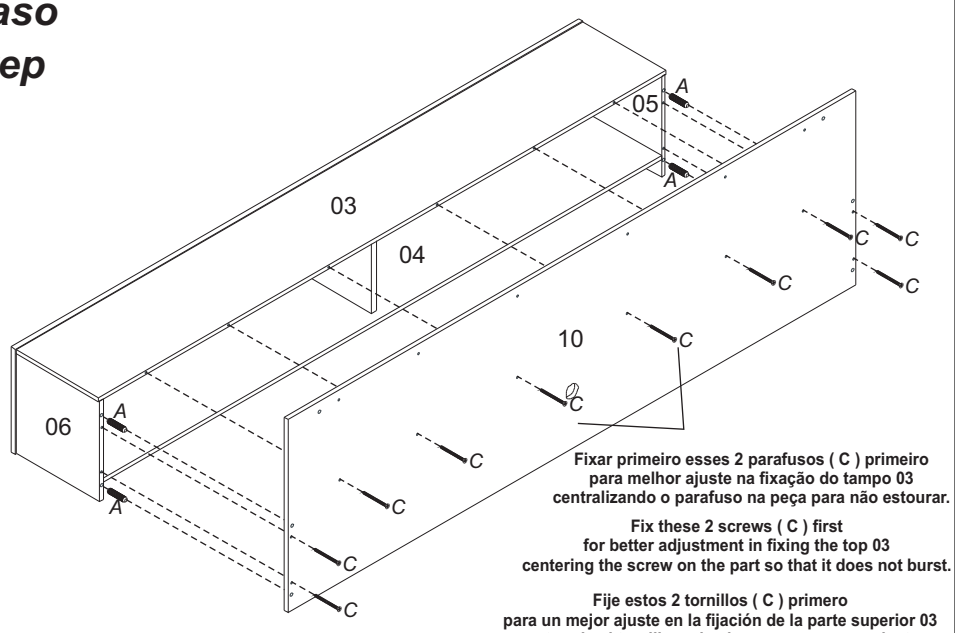


**Fixar primeiro esses 2 parafusos ( C ) primeiro**
**para melhor ajuste na fixação do tampo 03**
**centralizando o parafuso na peça para não estourar.**

**Fix these 2 screws ( C ) first**
**for better adjustment in fixing the top 03**
**centering the screw on the part so that it does not burst.**

**Fije estos 2 tornillos ( C ) primero**
**para un mejor ajuste en la fijación de la parte superior 03**
**centrando el tornillo en la pieza para que no reviente.**

## 05º Passo
## 05º Paso
## 05º Step

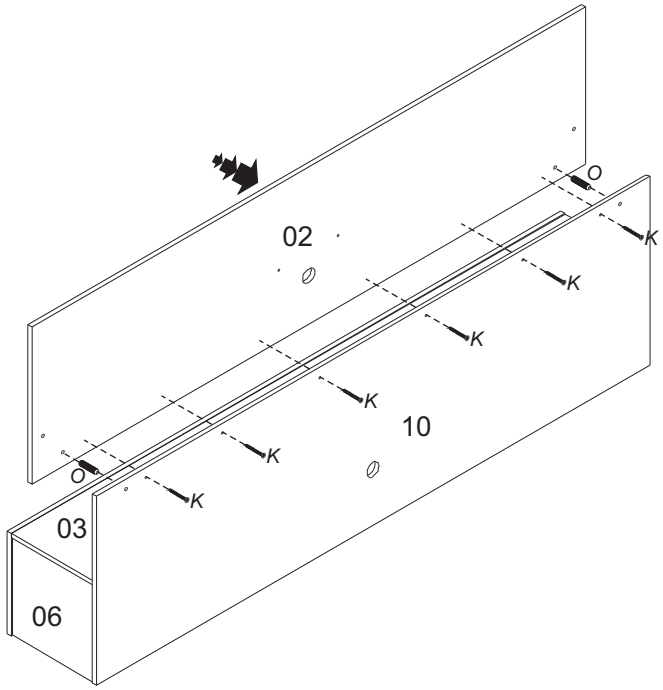


## 06º Passo
## 06º Paso
## 06º Step

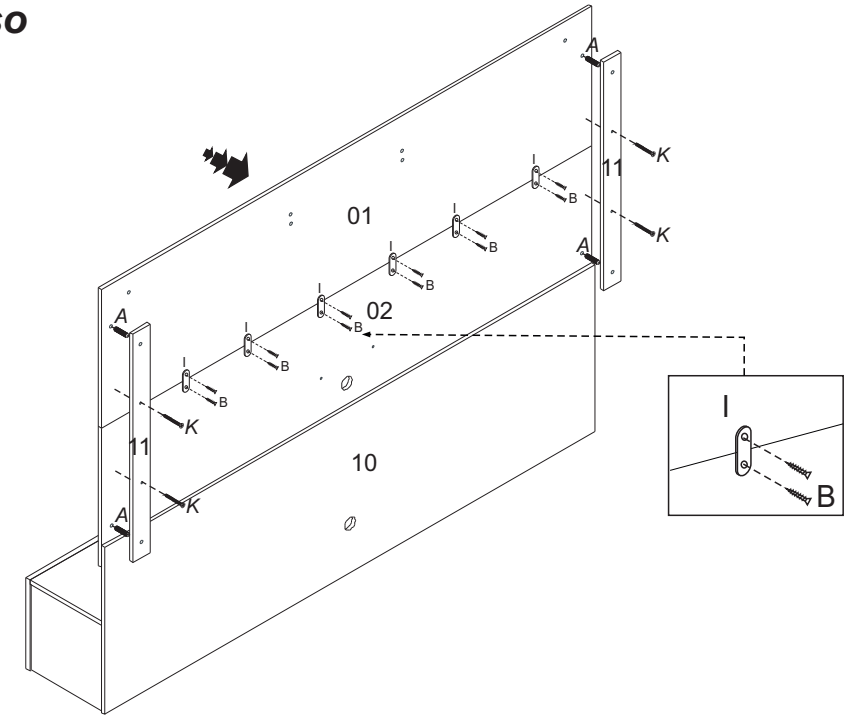


## 07º Passo
## 07º Paso
## 07º Step

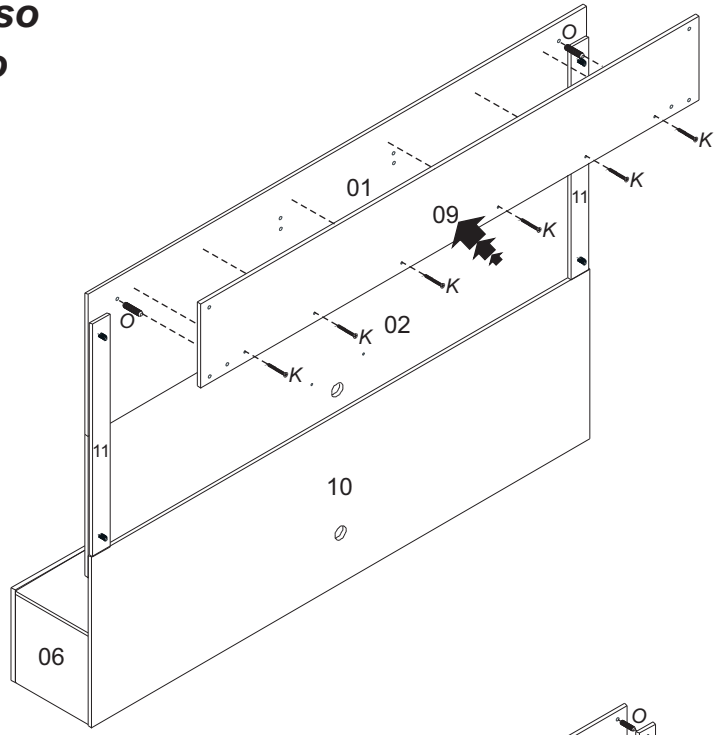


## 08º Passo
## 08º Paso
## 08º Step

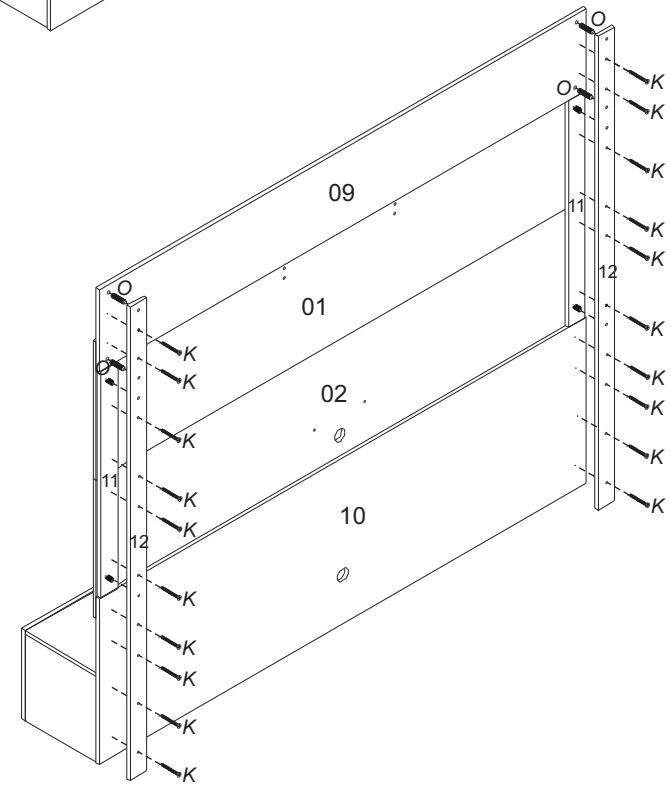

## 09º Passo
## 09º Paso
## 09º Step

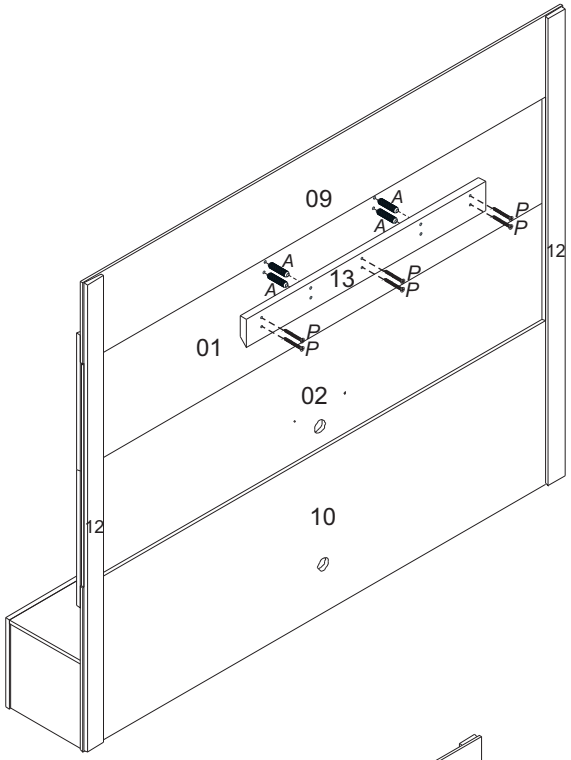


## 09º Passo
## 09º Paso
## 09º Step

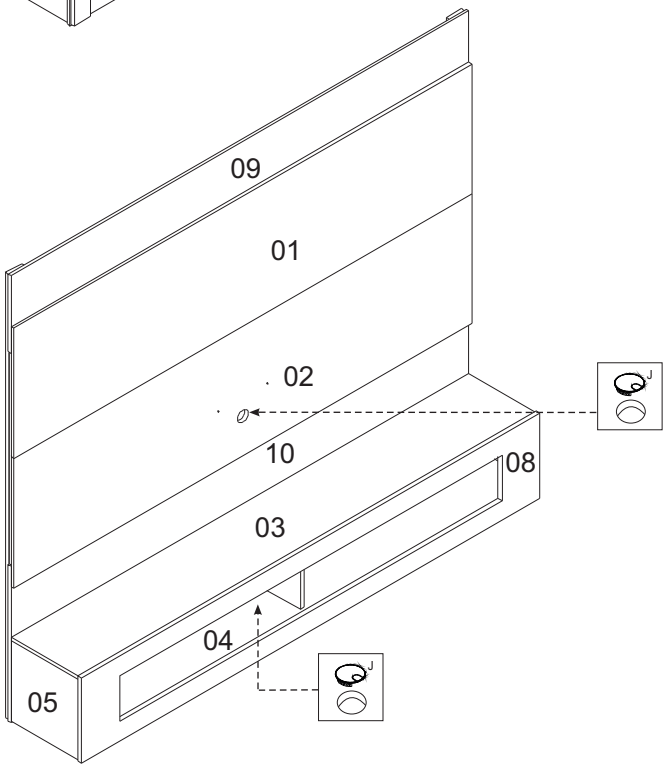


## 10º Passo
## 10º Paso
## 10º Step

# Obs:

*Abaixo, sugestão de altura que deve ficar o painel, primeiro perfurar a parede a uma distancia de 490MM da travessa superior nº 08 até o piso.
*Caso desejar uma altura diferenciada, deverá ajustar a travessa 14 e 15 com as demais, respeitando uma medida de 485 mm entre elas como mostra abaixo.

Con el ajuste de la Medida, el 1ª agujero del travesaño 08 permanece a una distancia de 490MM del piso.
Si desea una altura diferente, debe ajustarcarriles 14 y 15 junto con los demás, respetando una medida 485 mm entre ellos como se muestra a continuación.

Below, Is suggested a height to fix the panel. First, drill the wall at a distance of 490MM from the upper crosspiece nº08 o the floor.If you wish some different height, must adjust the crosspiece nº14 and 15 with the others, following the measure of 485mm between them as show below

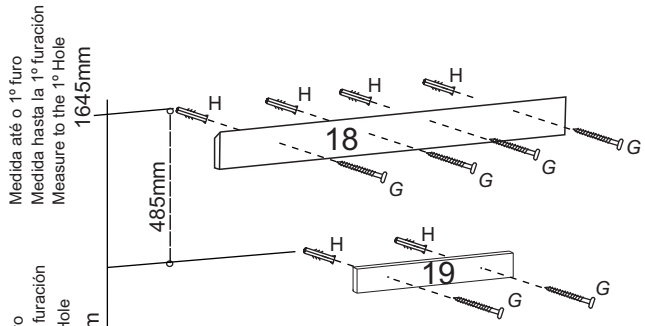


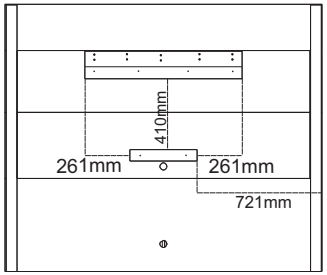

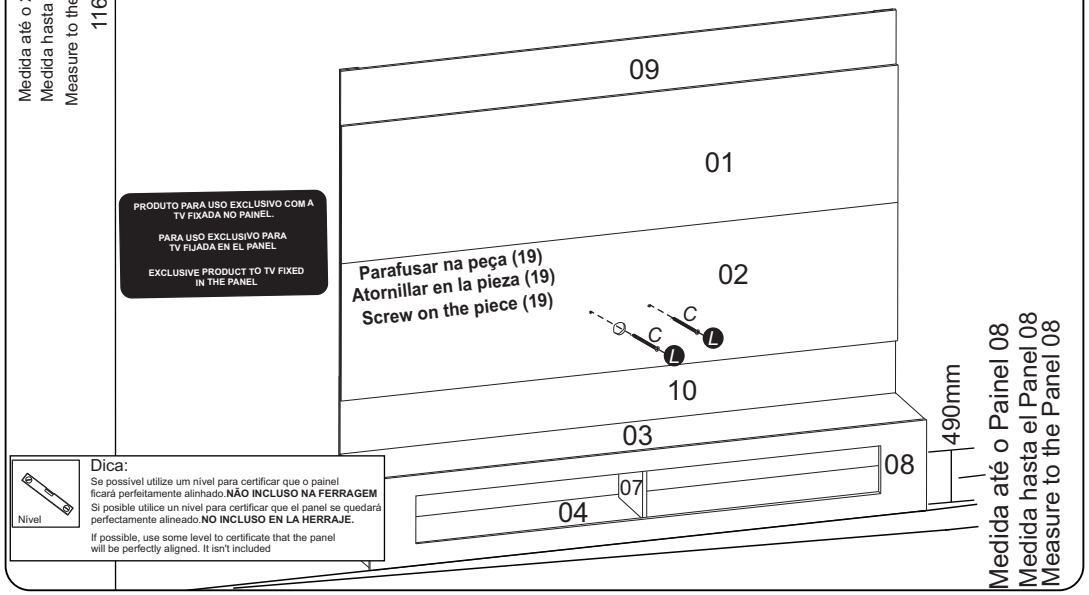
**Vista Traseira**
**Vista Trasera**
**Back View**