MANUAL DE MONTAGEM
ASSEMBLY INSTRUCTIONS
INSTRUCCIONES DE MONTAJE

COD BR: BS 01

Sumário
Summary
Resumen

Introdução ---------- 3
Introduction
Introducción

Antes de começar ---------- 4
Before starting
Antes de comenzar

Evite acidentes ---------- 4
Avoid accidents
Evitar accidentes

Dimensões e ferramentas ---------- 5
Dimensions and tools
Dimensiones y herramientas

Identificação das peças
Identifying parts ---------- 6
Identificación de las piezas

Acessórios incluídos na caixa
Hardware included in box ---------- 7
Accesorios incluidos en la caja

Montagem do móvel
Furniture assembly ---------- 8
Montaje del mueble

Introdução
Introduction
Introducción

Leia atentamente este manual e siga os passos indicados para que o produto não perca a garantia e também para uma perfeita montagem.
Read this manual and follow the steps in order to keep the guarantee and also for the perfect fit.
Lea este manual y siga los pasos para que el producto no pierda la garantía y también para el ajuste perfecto.

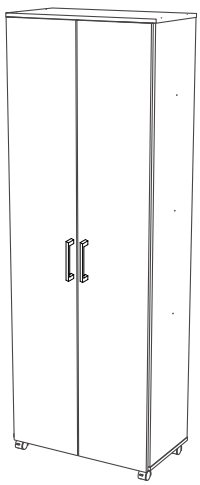

Antes de começar
Before starting
Antes de comenzar

Antes de começar a montagem prepare o ambiente, deixando-o completamente limpo e com bom espaço para iniciar o trabalho.

Prepare the room before starting the assembly, leaving it completely clean and the area in good condition to start the work.

Antes de comenzar el montaje preparar el ambiente, dejándolo completamente limpio y con bueno espacio para comenzar el trabajo.

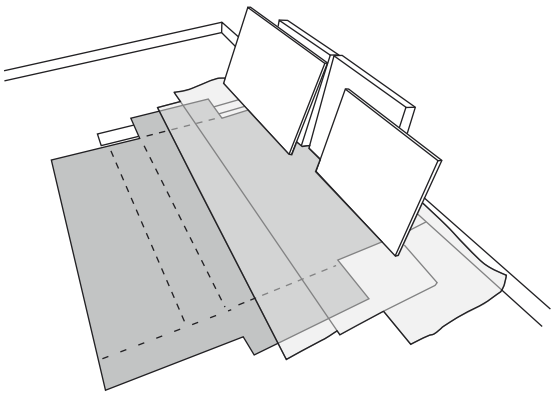

Utilize o papelão da própria embalagem para separar e apoiar as peças retiradas das caixas.

Use the cardboard of the packaging to separate and support the parts removed from the boxes.

Utilice el cartón de la embalaje para separary apoyan las piezaz desmontadas de las cajas.

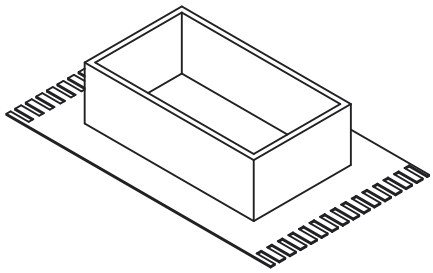

Forre a área de montagem com um cobertor ou tapete. Assim, você evita avarias nas peças durante o processo de montagem.

Cover the assembly area with a blanket or carpet to avoid damaging the parts during the assembly process.

Cubrir la zona de ensamble con una manta o alfombra. De este modo, se evitan daños en las piezas durante el proceso de montaje.

Evite acidentes
Avoid accidents
Prevenir accidentes

Solicitamos observar atentamente as orientações de montagem como: fixação do produto na parede, colocação de cola em locais específicos necessários, o peso suportado pelo produto, etc...

We request you to carefully observe the assembly instructions as: fixing the product on the wall, adding glue in needed and specifics places, product weight limit, etc.

Pedimos que lea atentamente las instrucciones, principalmente las informaciones de fijación del producto en la pared, colocación de pegamento en local específico y necesario, el peso soportado por el producto etc...

Não escale ou se apoie no móvel.

Do not climb or lean on the furniture.

No se suba ni se apoye en el mueble.

Dimensões e ferramentas
Dimensions and tools
Dimensiones y herramientas

Dimensões:
L: 675 A: 1885 P: 368 mm
Dimensions:
W: 26.57 H: 74.21 D: 14.48 inches
Dimensiones:
L: 675 A: 1885 P: 368 mm

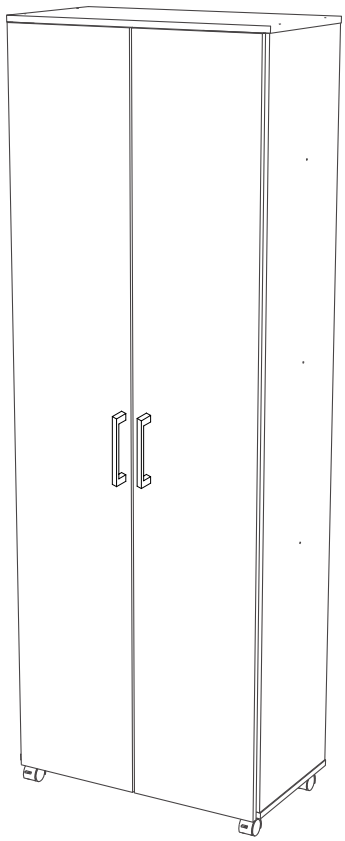

Limpeza
Cleaning
Limpieza

Pano levemente umedecido com água, seguido de pano seco, não utilizar produtos químico ou abrasivos.
Slightly dampened cloth and after a dry cloth, do not use chemicals or abrasives.
Solamente utilizar un paño húmedo y después un paño seco, no utilice productos químicos o abrasivos.

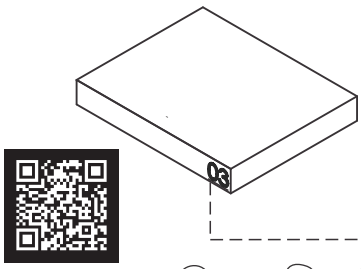

UTILIZE ALCOOL APENAS PARA REMOVER O NUMERO DAS PEÇAS
USE ALCOHOL ONLY TO REMOVE PART NUMBERS
UTILICE ALCOHOL SOLAMENTE PARA ELIMINAR EL NUMERO DE LAS PIEZAS

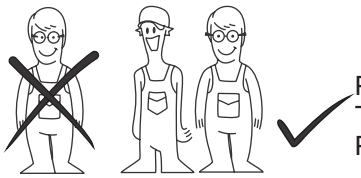

Para facilitar a montagem, utilize uma parafusadeira elétrica.
To improve assembly, use an eletronic screwdriver.
Para facilitar el armado, utilice un destornillador eléctrico.

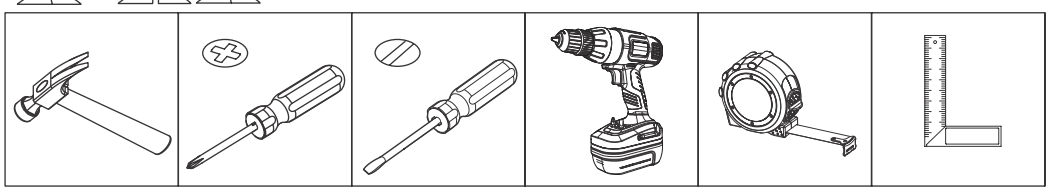

COD BR: BS 01A

PEÇA	DESCRIÇÃO	QUANT.
001	LATERAL ESQUERDA	1
002	LATERAL DIREITA	1
003	TAMPO / BASE	2
004	PRATELEIRA MENOR	2
005	PRATELEIRA MAIOR	1
006	COSTA	1
007	PORTA	2
008	DIVISÓRIA	1

PART	DESCRIPTION	QTY
001	LEFT SIDE	1
002	RIGHT SIDE	1
003	TOP / BASE	2
004	LOWER SHELF	2
005	LONGER SHELF	1
006	BACK	1
007	DOOR	2
008	PARTITION	1

PIEZA	DESCRIPCIóN	CANTIDAD
001	LATERAL IZQUIERDA	1
002	LATERAL DERECHA	1
003	TAPA / BASE	2
004	REPISA MENOR	2
005	REPISA MAYOR	1
006	REVÉS	1
007	PUERTA	2
008	PARTICIÓN	1

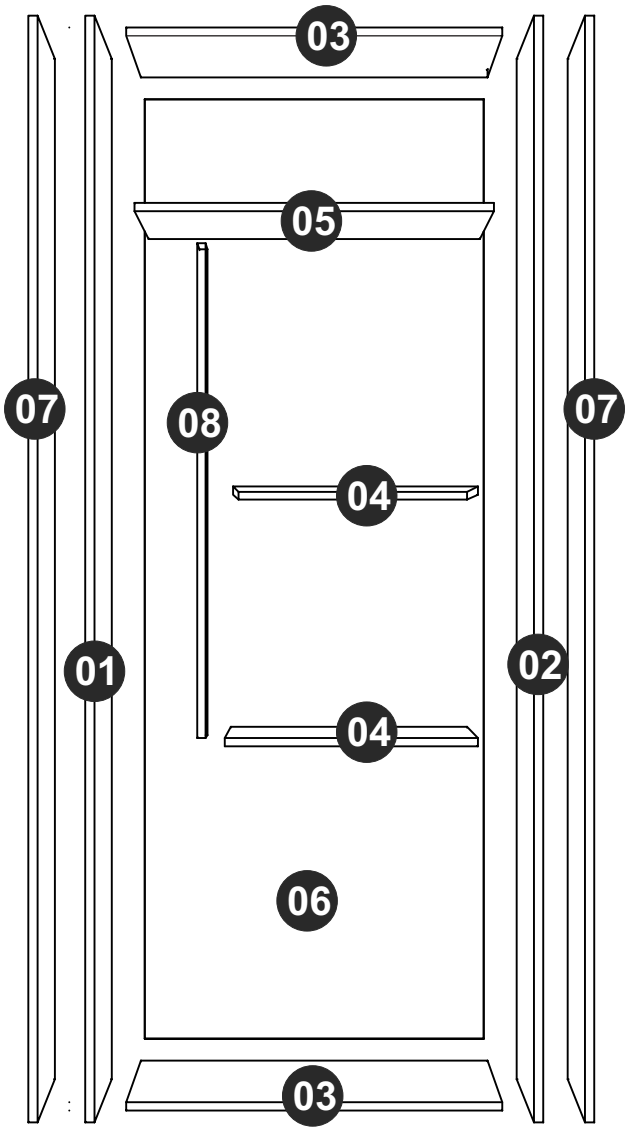

ACESSóRIOS INCLUÍDOS NA CAIXA 01 - HARDWARE INCLUDED IN BOX 01 - ACCESORIOS INCLUÍDOS EN LA CAJA 01

A-
EF 000032 x 17
6x30

B-
EF 000113x 4
3,5X30 CC

C-
EF 000830 X 15
3 X 40 CC

D-
EF 000101x 34
3,5X12 CC

F-
EF 000168 X 50
10 X 10 C/C

G-
EF 000024 X2

H-
EF 000044 X 2

I-
EF 000344 X 2

J-
PÉS x 4
FEET x 4
PIES x 4

L-
PUXADOR x 2
HANDLE x 2
MANIJA x 2

M-
Cola
Glue
Pegamento
EF 000008 x 1

Y-
GIZ x 01
CHALK x 01
TIZA x 01

Z-
TAPA FUROS x7
STICKER x 7
TAPAS PLÁSTICAS x 7

Utilize para medir as ferragens.
Utilice para medir el herraje.
Use for measuring the hardware.

0 10 20 30 40 50 60 70 80 90 100

Garantia (exclusivo para o Brasil/exclusivo de Brasil/exclusive to Brazil):
A garantia dos produtos fabricados pela BRV Móveis, abrange eventuais defeitos-vícios de fabricação, no prazo estabelecido pelo código de Defesa do Consumidor, em seu artigo 26.II. o qual prevê a garantia de 90 (noventa) dias.

A = 8KG - 17.63LB B = 5KG - 11.02LB

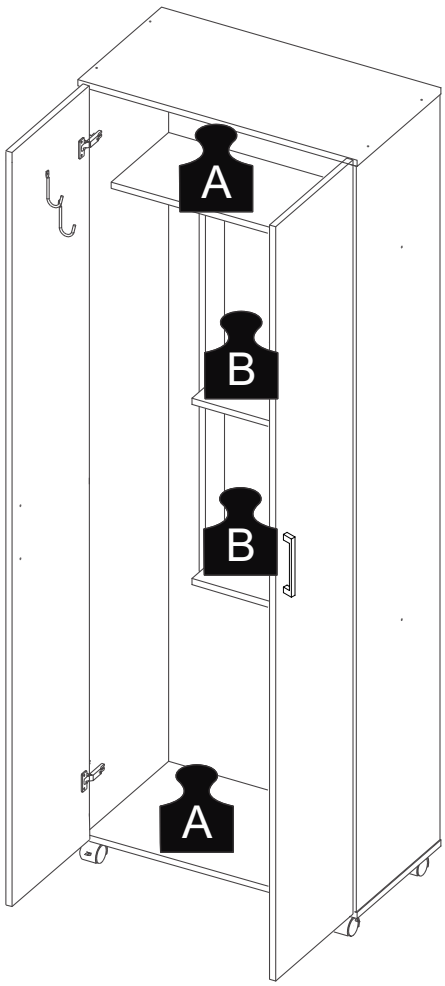

1

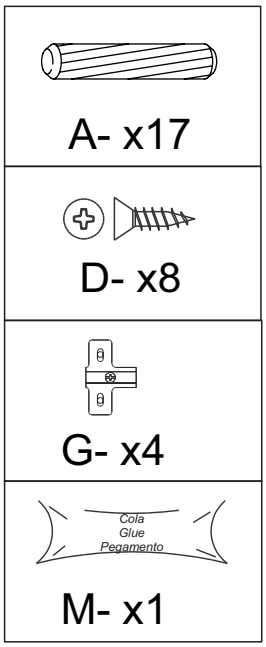

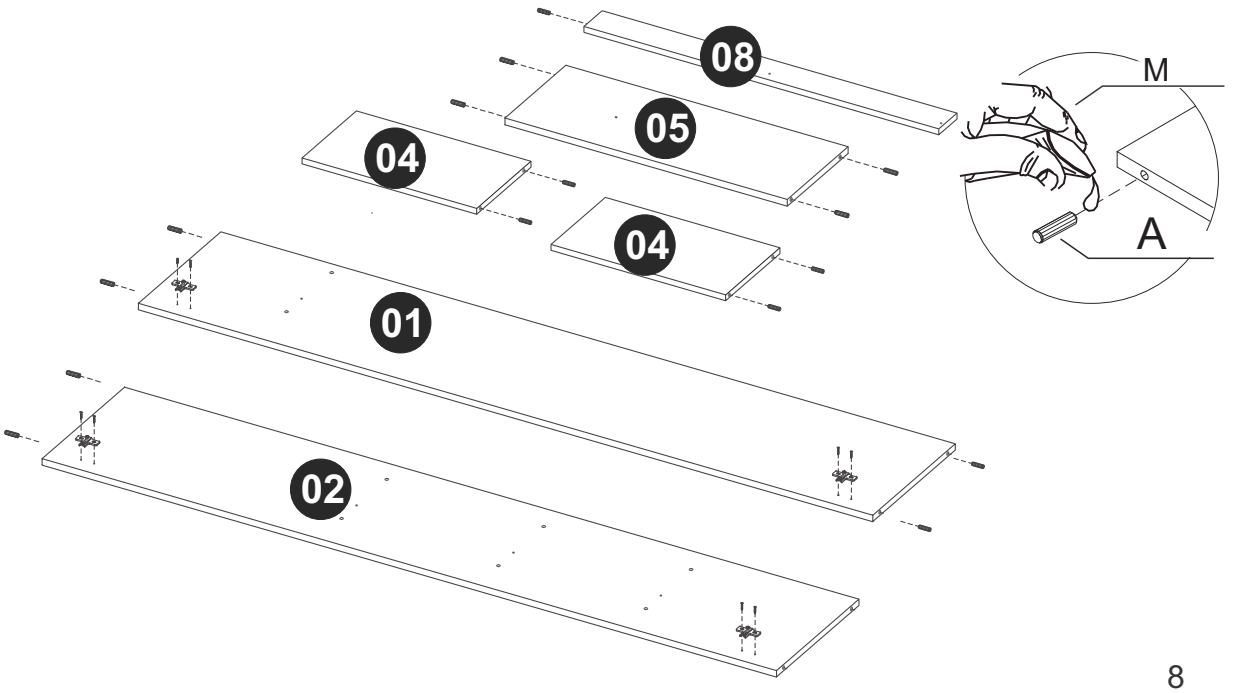

2

B X4

L- x2

H- x6

I- x2

D- x8

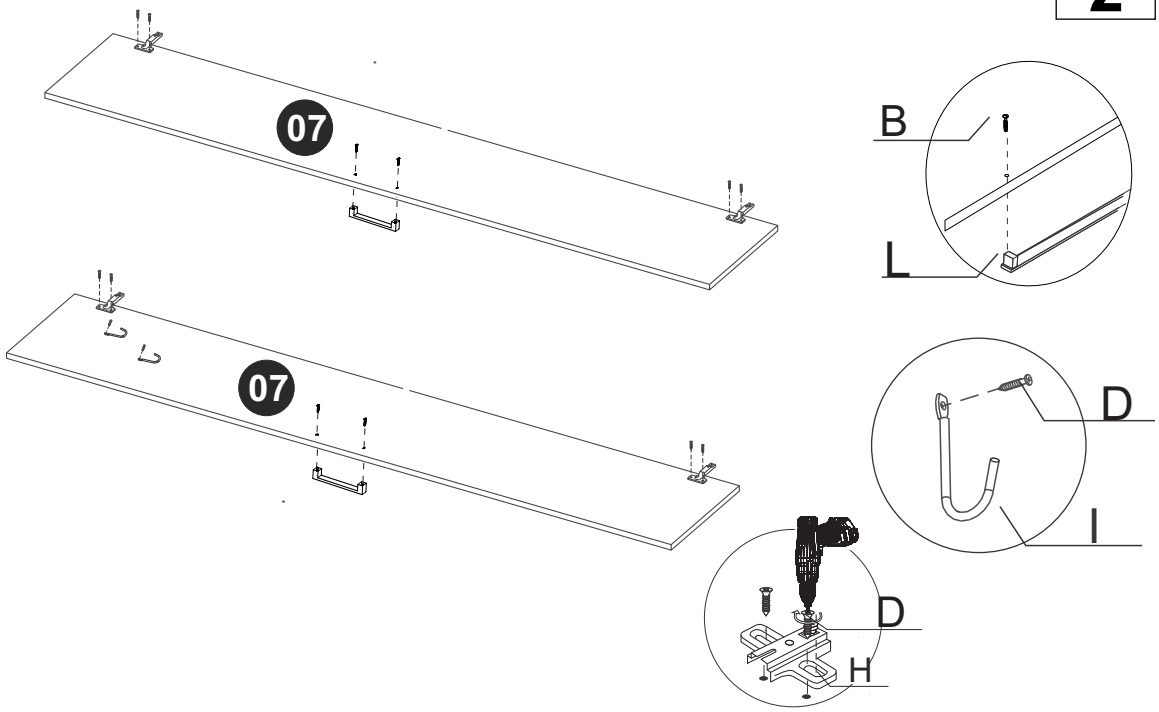

3

C- X2

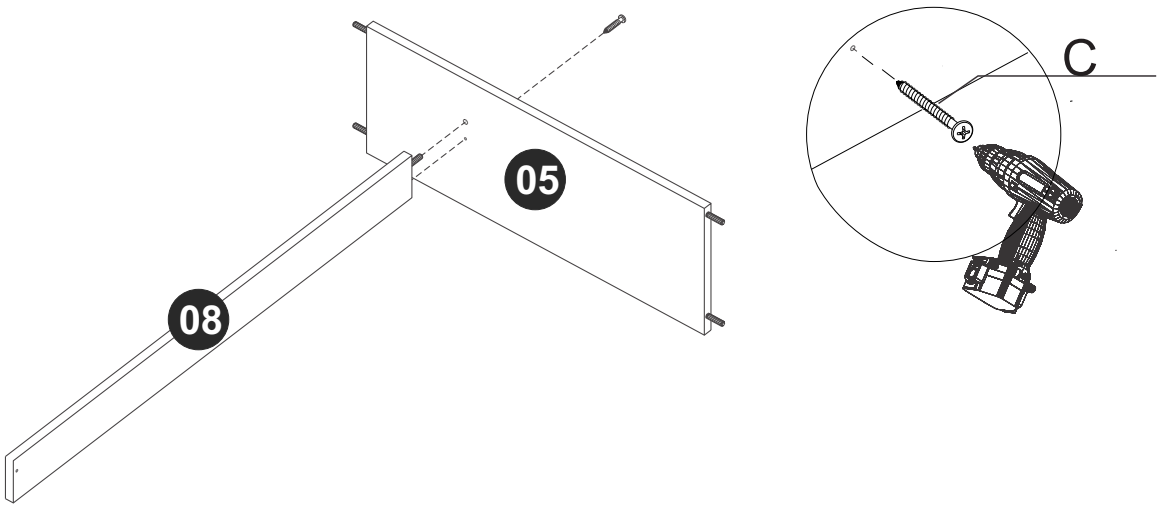

4

C- X5

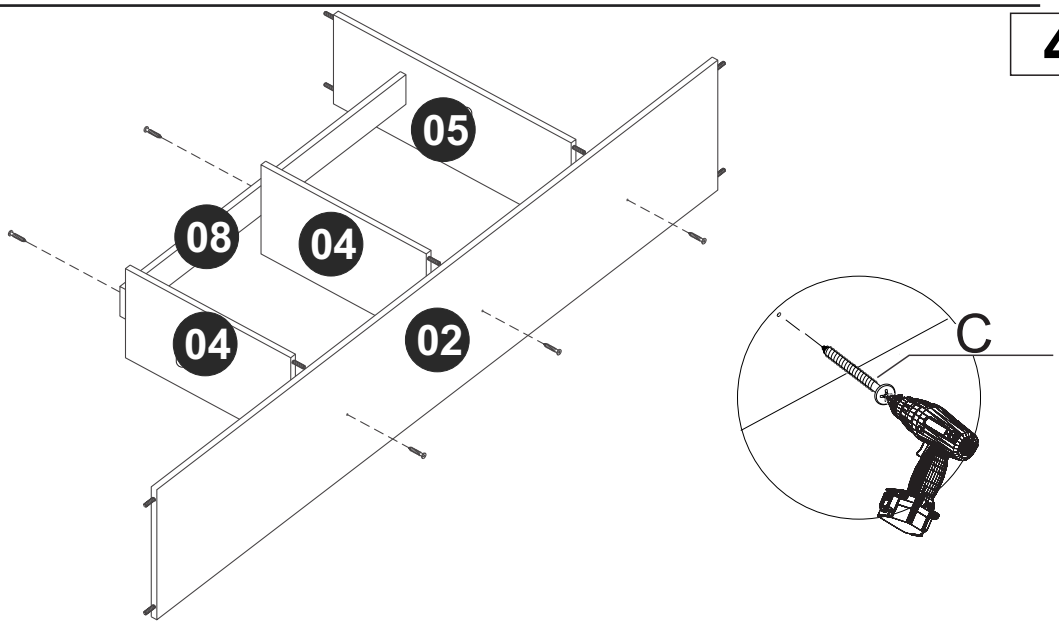

4

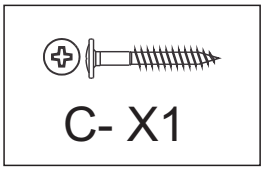

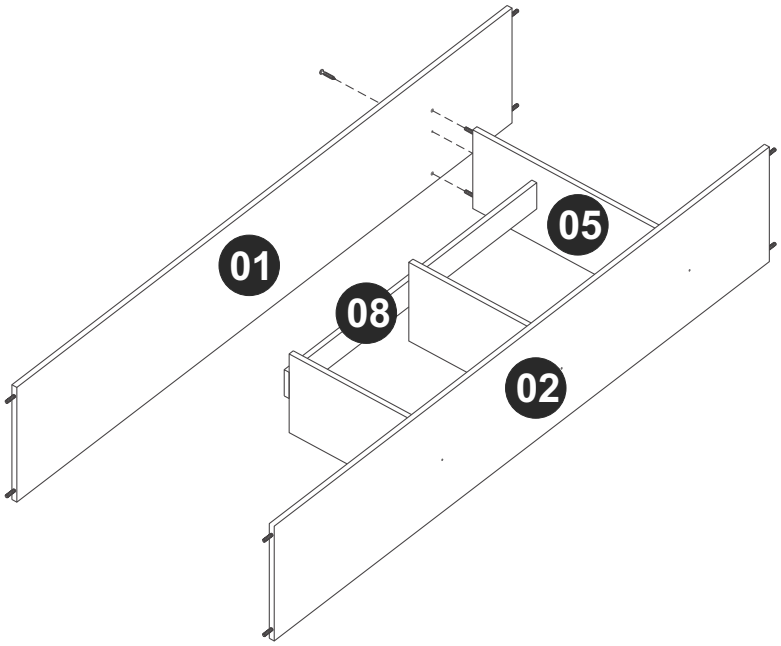

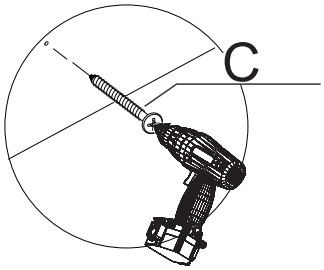

5

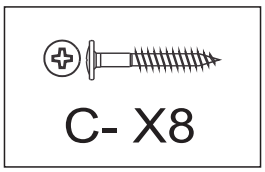

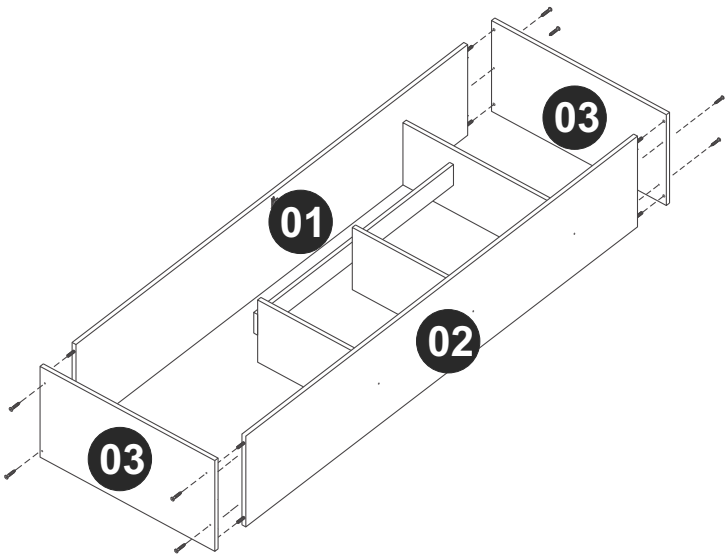

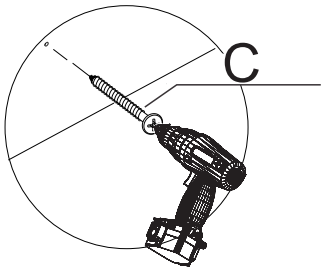

6

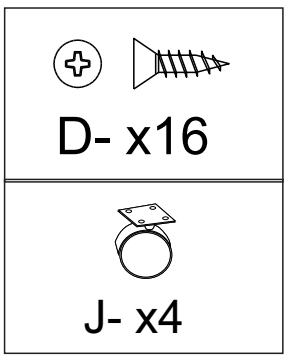

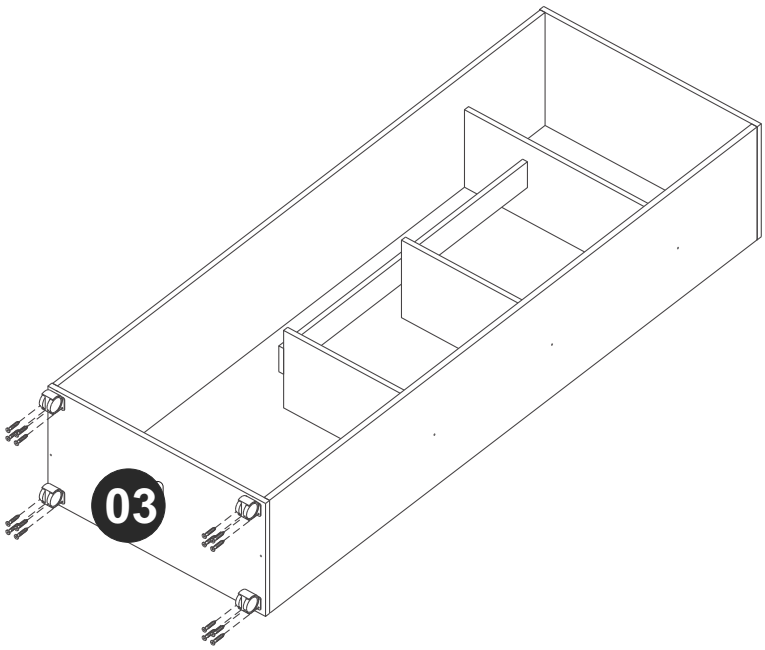

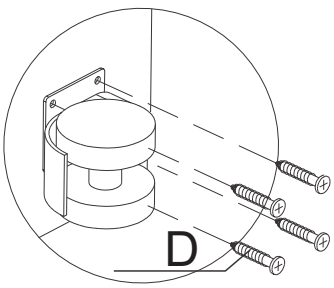

6

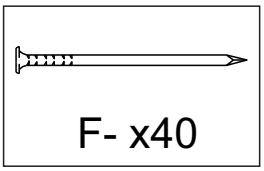
F- x40

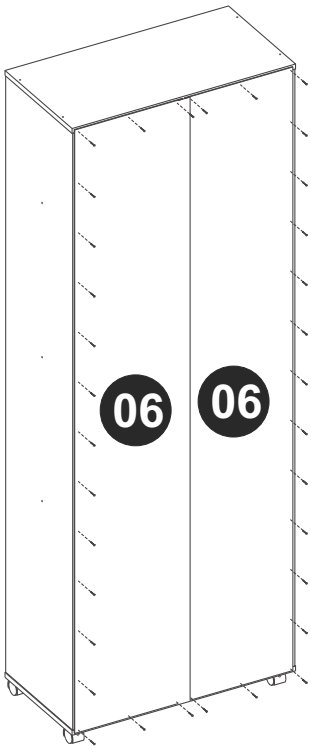
06
06

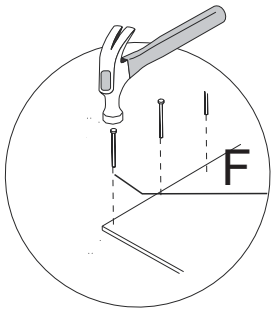
F

7

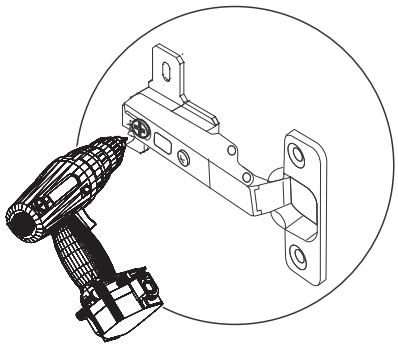

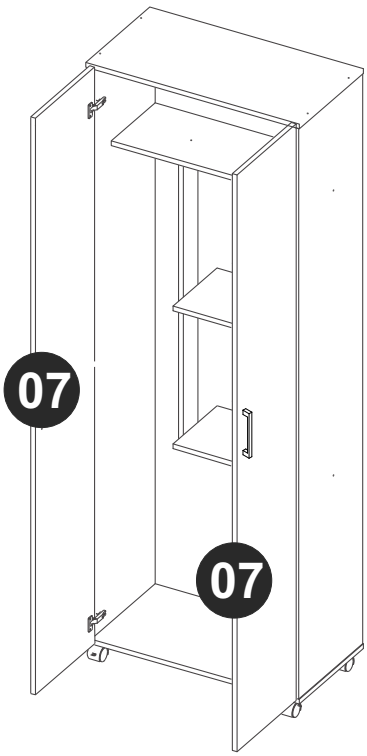
07
07

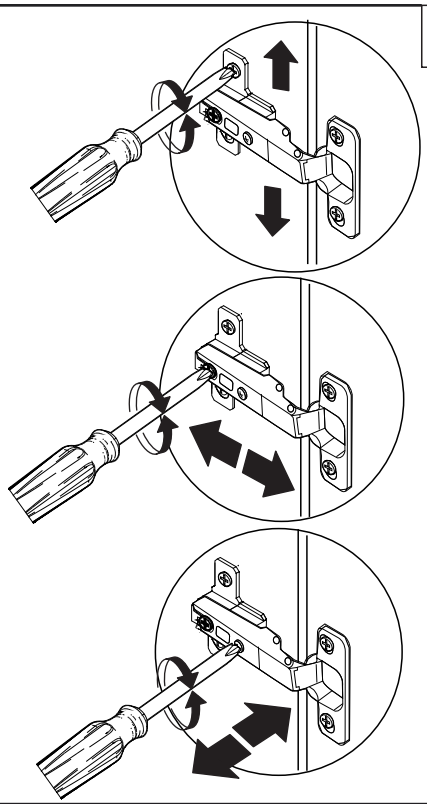

8

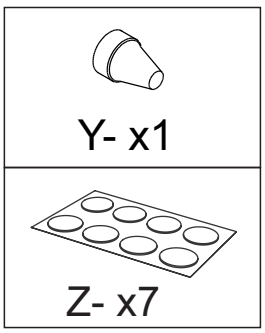
Y- x1
Z- x7

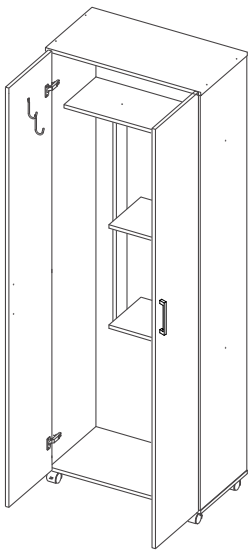

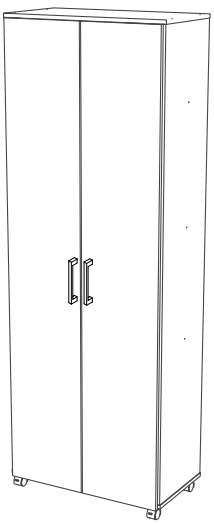

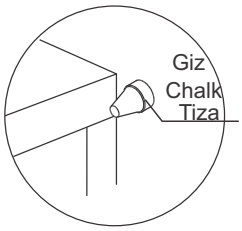
Giz
Chalk
Tiza

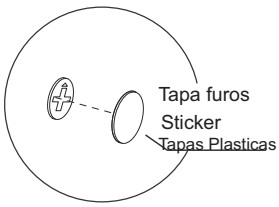
Tapa furos
Sticker
Tapas Plasticas