# GUARDA ROUPA VOLPE 02 PTS CORRER
WARDROBE VOLPE 02 DOORS
ROPERO VOLPE 02 PUERTAS

## ESQUEMA DE MONTAGEM - 946079-01
ASSEMBLING INSTRUCTIONS
MANUAL DE ARMADO

ESCANEIE O QR CODE
OU CLIQUE AQUI PARA
RESPONDER A PESQUISA

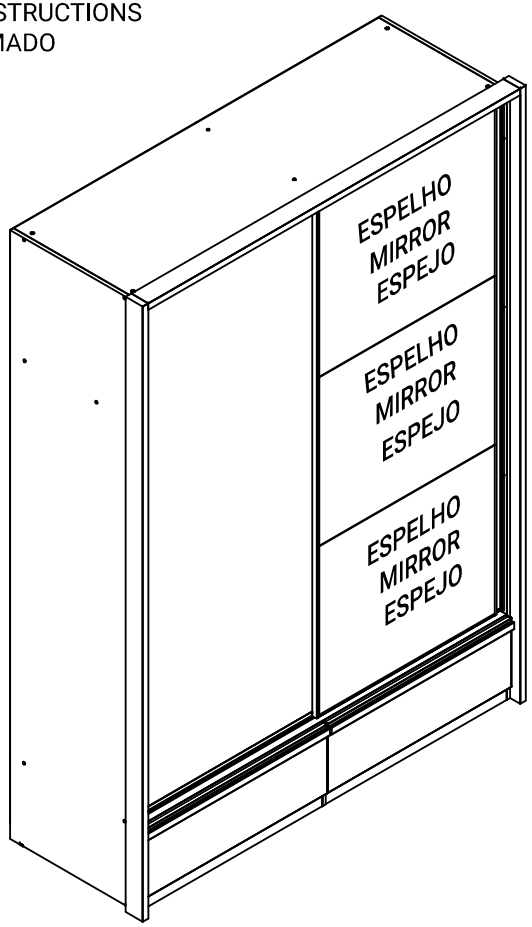

160 Minutos
160 Minutes

**163712 • WOOD/COURO TERRACOTA**

**www.santosandira.com.br**



## AVISO
**Para limpeza do seu móvel utilize flanela seca ou levemente umedecida, sem produtos químicos!**

## WARNING
To clean your mobile use dry cloth or slightly moistened, no chemicals!

## ADVERTENCIA
Para limpiar su mueble use un paño seco o ligeramente humedecido, sin productos químicos!

**ISO 9001** **ISO 14001**

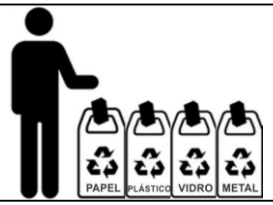


**Descarte os resíduos de forma seletiva, de acordo com sua composição!**
Dispose of waste selectively, according to its composition!
¡Elimine los residuos de forma selectiva, según su composición!

**Em caso de produto com espelho siga as instruções abaixo:**
In the case of a product with a mirror, follow the instructions below:
En el caso de un producto con espejo, siga las instrucciones a continuación:

**Cole os espelhos na porta e aguarde cerca de 01 hora para fazer a colocação da mesma no produto.**
Attach the mirrors to the door and wait about 01 hour to place it on the product.
Coloque los espejos en la puerta y espere alrededor 01 hora, para colocarlos sobre el producto.

# TERMO DE GARANTIA

Garantia de Qualidade
90 DIAS
Santos Andirá

90 dias de garantia do produto, conforme lei nº 8.078 do código do consumidor

**TERMO DE GARANTIA - PRODUTO SANTOS ANDIRÁ IND. DE MÓVEIS LTDA**

O produto Santos Andirá é garantido contra eventuais defeitos de fabricação, pelo prazo de 3 meses, contados a partir da emissão da nota fiscal da loja/site ao consumidor.

**A MONTAGEM DO MÓVEL SANTOS ANDIRÁ NÃO É DE RESPONSABILIDADE DO FABRICANTE.**

A garantia compreende a substituição de peças para reparação de possíveis defeitos de fabricação devidamente constatados pela loja/site e pelo fabricante, anotados durante o período de vigência da garantia. Portanto, ao constatar um eventual problema em seu produto, entre imediatamente em contato com a loja/site vendedor(a), que informará os procedimentos necessários.

Se constatado um eventual defeito de fabricação, as reposições necessárias ocorrerão num prazo de 30 (trinta) dias, ou outro previamente acordado entre o consumidor e o lojista/site, com anuência expressa da fabricante.
Eventuais assistências técnicas, de problemas não cobertos pela garantia, poderão ser exercidas, mediante orçamento previamente discutido e acordado com a loja/site vendedor(a) do produto e a fábrica, e neste caso terá seu custo arcado pelo consumidor.

Esta **GARANTIA** fica automaticamente inválida em caso de:

- O uso não for exclusivamente doméstico (dentro da casa); salvo os projetados e fabricados para outros fins;
- Na montagem e instalação do produto (que deve ser feito por um profissional de montagem de móveis) ou uso, não forem obedecidas as especificações e recomendações do Manual de Instruções de Montagem e instalação do produto, tais como, nivelamento do produto, adequação do local para instalação, uso correto dos parafusos e demais componentes de montagem, etc;
- Danos e/ou defeitos causados em qualquer componente do produto, pelo uso inadequado do mesmo ou por acidente e ações naturais, ou ainda, provenientes de danos causados por impactos, quedas, etc;
- Mancha na pintura causadas por agentes químicos ou abrasivos e/ou produtos de limpeza inadequados;
- Danos causados por chuvas, inundações, infiltrações de umidade, exposição inadequada do produto, más condições estruturais da casa,etc;
- Conserto que não sejam realizados pelos técnicos autorizados pela Loja/Site.
- Danos decorrentes de transporte inadequado, desgaste natural, bem como excesso de peso sobre o móvel; (vide Manual de Instruções de Montagem)
- Danos causados pela transferência ou venda do produto para terceiros;
- Danos causados por insetos, principalmente do tipo cupim, brocas e etc;

**A MONTAGEM DO PRODUTO**

**A montagem do móvel Santos Andirá não é de responsabilidade do fabricante.** O montador deve seguir o Manual de Instruções de Montagem fornecido pela fábrica. A Santos Andirá não se responsabiliza pelas instalações elétricas, hidráulicas, nem pela colocação de qualquer outro material que venha a ser agregado ao móvel durante ou após a instalação, que alterem a composição do móvel.



**RECOMENDAÇÕES ÚTEIS Instalações, Conservação e Limpeza**

- Todo móvel exposto com freqüência a agentes tais como sol, maresia, chuva ou umidade, sofre alteração; portanto, escolha com cuidado a localização destinada à instalaçãs do mesmo, evitando a incidência destes agentes naturais sobre o produto;
- Esse produto deve ser instalado por técnicos capacitados e ou autorizados pela loja/site onde foi adquirido, em local apropriado, longe de fontes de umidade e sobre uma superfície plana;
- Esse produto deve ser manuseado com cuidado, não podendo ser arrastado e evitando esforços excessivos que venham a comprometer as partes destinadas a fixação dos componentes;
- Nunca utilize álcool ou materiais abrasivos para limpeza e que possam comprometer a camada de verniz;
- Não utiliza-lo para apoiar cigarros acesos;
- Não colocar diretamente sobre o móvel, sem um isolante adequado, qualquer recipiente ou objeto com temperatura acima de 40ºC;
- Utilize para limpeza uma flanela levemente umedecida com água.

**DISPOSIÇÕES GERAIS**

- A Santos Andirá Indústria de Móveis Ltda, na busca constante da melhoria contínua em seus produtos, reserva-se o direito de alterar as características gerais, técnicas e estéticas de produto por ela produzido e comercializado sem prévio aviso, bem como também alterar as tonalidades das cores.

- Esse Termo de Garantia é válido apenas para produtos vendidos e utilizados no território brasileiro;
- Para sua comodidade o número de série (lote) de seu produto está localizado em uma etiqueta fixada na embalagem do produto. Guarde-o com você, preservando-o juntamente com este Termo de Garantia e principalmente a Nota fiscal do produto, sem a qual esta garantia não terá validade.
- Quando necessário, consulte a loja/site onde o seu produto foi adquirido, tendo sempre em mãos o número de série (lote) do produto e a nota fiscal.
- Não colocar materiais tais como: tecidos, papel, nylon ou qualquer outro material que possa vir a ser incendiado sobre qualquer instalação elétrica acoplada ao móvel (Ex: luminárias, interruptores, etc).
- Não deixe que crianças ou pessoas com deficiência mental acompanhem o montador na montagem do produto em sua casa, pois os produtos são compostos por pequenas peças, fragmentos e material químico (cola, parafusos, etc), podendo causar danos a saúde.

Pesos suportados:

- **Camas de casal:** 180 kg em repouso (aproximadamente 90 kg por pessoa)
- **Camas de Solteiro:** 100 kg em repouso
- **Beliches, treliches:** - cama superior - 90kg em repouso
  - cama inferior - 100 kg em repouso
- **Prateleiras com suporte plástico:** 5 kg

O registro foi efetuado no cartório Iara J. Negrão Xavier, da cidade de Andirá - PR, sob o protocolo nº 10.191, e registrado sob o nº 8.499, no livro B-75 (Reg. Int) FLS 133, no dia 05/04/2010.

**O peso máximo da carga exibido no desenho refere-se a objetos distribuídos de maneira uniforme sobre toda a área de contato da peça.**

The maximun loading weight the image shows refers to objects distributed uniformly over the whole part contact area.

El peso máximo de carga informado en el diseñõ se refiere a objetos distribuidos uniformemente sobre totalidad de la área de contacto de la pieza.

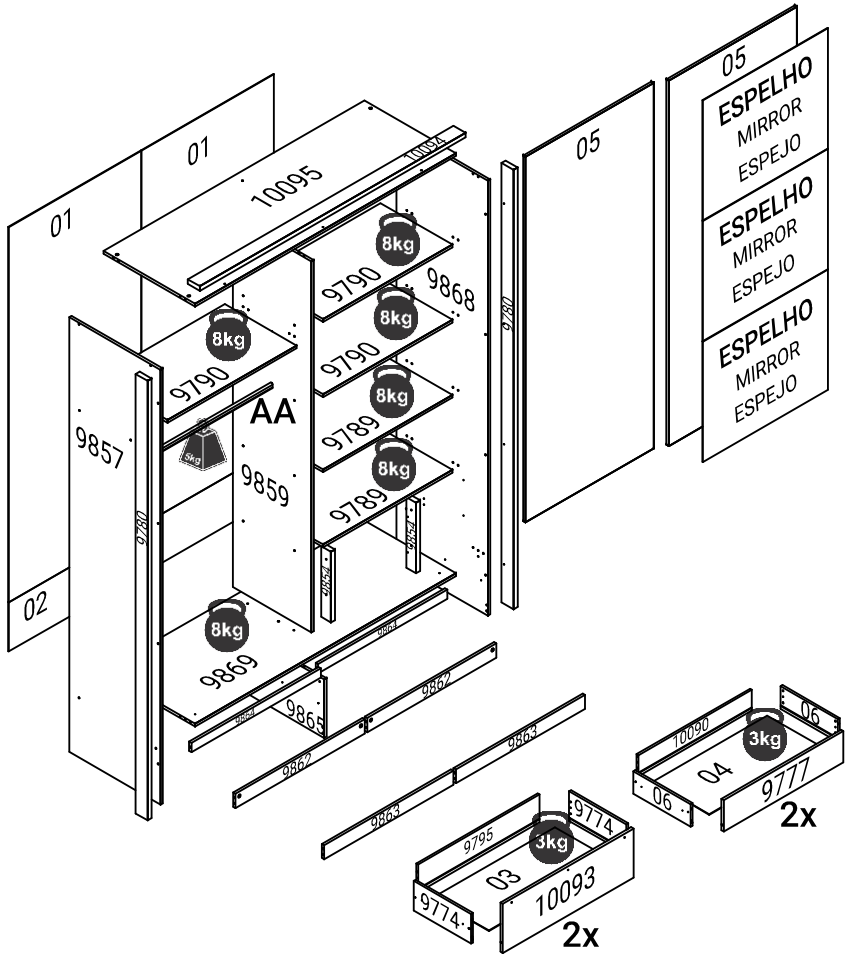


**TOTAL DE PESO SUPORTADO: 65kg**

TOTAL WEIGHT SUPPORTED: 65kg

PESO TOTAL SOPORTADO: 65kg





# RELAÇÃO DE ACESSÓRIOS

## LIST OF ACCESSORIES • LISTA DE ACCESORIOS

| | | | |
|---|---|---|---|
| **A** 39<br>PARAFUSO FI CH PH 4,0x50<br>SCREW FI CH PH 4,0x50<br>TORNILLO FI CH PH 4,0x50 | **B** 15<br>PARAFUSO FI CH PH 4,0x35<br>SCREW FI CH PH 4,0x35<br>TORNILLO FI CH PH 4,0x35 | **C** 51<br>PARAFUSO FI CH PH 4,0x14<br>SCREW FI CH PH 4,0x14<br>TORNILLO FI CH PH 4,0x14 | **D** 48<br>PARAFUSO FI CH PH 4,0x12<br>SCREW FI CH PH 4,0x12<br>TORNILLO FI CH PH 4,0x12 |
| **E** 08<br>PARAFUSO FI CH PH 3,5x40<br>SCREW FI CH PH 3,5x40<br>TORNILLO FI CH PH 3,5x40 | **F** 04<br>CANTONEIRA METAL<br>BRACKET METAL<br>CANTONEIRA METAL | **G** 02<br>PINO GIROFIX 60mm<br>GIROFIX PIN 60mm<br>TORNILLO DEL GIROFIX 60mm | **H** 06<br>PINO GIROFIX 31mm<br>GIROFIX PIN 31mm<br>TORNILLO DEL GIROFIX 31mm |
| **I** 24<br>PARAFUSO FI FL PH 3,5x14<br>SCREW FI FL PH 3,5x14<br>TORNILLO FI FL PH 3,5x14 | **J** 06<br>PARAFUSO FI FL PH 3,5x25<br>SCREW FI FL PH 3,5x25<br>TORNILLO FI FL PH 3,5x25 | **L** 36<br>PORCA CILINDRICA12x09<br>CYLINDRICAL NUT 12x09<br>TUERCA CILÍNDRICA 12x09 | **M** 08<br>CANTONEIRA PLÁSTICA<br>BRACKET PLASTIC<br>CANTONEIRA PLASTICA |
| **N** 06<br>SAPATA LAT. MINI 15mm<br>SHOE SIDE. MINI 15 mm<br>SAPATA LAT. MINI 15mm | **O** 02<br>SUPORTE CABIDEIRO OB.<br>HANGER HOLDER<br>SOPORTE PARA PERCHERO | **P** 74<br>CAVILHA MADEIRA 6x25<br>WOOD PEG 6x25<br>TARUGO DE MADERA 6x25 | **Q** 89<br>PREGO 10x10<br>NAIL 10x10<br>CLAVO 10x10 |
| **R** 32<br>FIXADOR FUNDO<br>BACKBOARD'S FIXER<br>FIJADOR DEL COSTADO | **S** 04<br>DISTANCIADOR<br>SPACER<br>ESPACIADOR | **T** 10<br>CASTANHA GIROFIX 15x12<br>MINIFIX 15x12<br>MINIFIX 15x12 | **U** 02<br>PERFIL PUXADOR 1975mm<br>PERFIL PULLER 1975mm<br>PERFIL PULLER 1975mm |
| **V** 01<br>TRILHO SUPERIOR 1625mm<br>TOP RAIL 2446mm<br>CARRIL SUPERIOR 2446mm | **W** 01<br>TRILHO INFERIOR 1625mm<br>BOTTOM RAIL 1625mm<br>CARRIL INFERIOR 1625mm | **X** 01<br>PERFIL 1975mm<br>PERFIL 1975mm<br>PERFIL 1975mm | **Y** 02<br>PUXADOR MDF 812mm<br>HANDLE MDF 812mm<br>TIRADOR MDF 812mm |
| **Z** 04<br>CORREDIÇA TELESCÓPICA 350mm<br>TELESCOPIC SLIDES 350mm<br>RIELES TELESCÓPICO 350mm | **AA** 01<br>CABIDEIRO OB. FRIZADO 797mm<br>FRIZZED OB. HANGER 797mm<br>PERCHERO OB. FRIZADO 797mm | **AB** 06<br>PREGO 12x12<br>NAIL 12x12<br>CLAVO 12x12 | **AC** 02<br>COLA PVA<br>GLUE PVA<br>COLA PVA |
| **AD** 04<br>CUNHA<br>WEDGE<br>CUÑA | **AE** 02<br>KIT SISTEMA DESL. 01 PTS<br>SLIDING SYSTEM KIT 01 DOORS<br>KIT SISTEMA DE CORRER 01 PTS | **AF** 51<br>TAPA FURO ADESIVO 18mm<br>HOLE COVER STICKER 18mm<br>TAPA DEL ADHESIVO 18mm | |

# RELAÇÃO DE PEÇAS

## LIST OF PARTS • LISTA DE PARTES

| VOLUME | CÓDIGO | DESCRIÇÃO | DIMENSÕES | MATERIAL | QUANTIDADE |
|---|---|---|---|---|---|
| 1 | PA 9780 | COMPLEMENTO LAT \| SIDE COMPLEMENT \| COMPLEMENTO LATERAL | 2375x75x25 | MDP | 2 |
| 1 | PA 9857 | LAT EXT ESQ \| LEFT EXTERNAL SIDE \| LAT. EXT. IZQUIERDA | 2350x570x15 | MDP | 1 |
| 1 | PA 9859 | LAT INT ESQ \| LEFT INTERNAL SIDE \| LAT. INTERNA IZQUIERDA | 2005x490x15 | MDP | 1 |
| 1 | PA 9862 | RODAPE TRAS \| BACK BASEBOARD \| ZÓCALO TRASERA | 806x77x15 | MDP | 2 |
| 1 | PA 9863 | RODAPE FRON \| FRONT BASEBOARD \| ZÓCALO FRONTAL | 806x75x15 | MDP | 2 |
| 1 | PA 9864 | TRAVA \| LOCK \| TRABA | 806x50x15 | MDP | 2 |
| 1 | PA 9865 | DIVISORIA \| DIVISION \| DIVISIÓN | 570x315x15 | MDP | 1 |
| 1 | PA 9868 | LAT EXT DIR \| RIGHT EXTERNAL SIDE \| LAT. EXT. DERECHA | 2350x570x15 | MDP | 1 |
| 2 | 1 | TRASEIRO \| BACKBOARD \| COSTADO | 2027x827x2,5 | HDF | 2 |
| 2 | 2 | TRASEIRO \| BACKBOARD \| COSTADO | 1654x266x2,5 | HDF | 1 |
| 2 | 5 | PORTA \| DOOR \| PUERTA | 1975x800x15 | MDP | 2 |
| 3 | 3 | FUNDO GAV. \| DRAWER'S BOTTOM \| FONDO DEL CAJÓN | 764x352x2,5 | HDF | 2 |
| 3 | 4 | FUNDO GAV \| DRAWER'S BOTTOM \| FONDO DEL CAJÓN | 714x352x2,5 | HDF | 2 |
| 3 | 6 | LAT GAV \| SIDE DRAWER \| LATERAL DE CAJÓN | 357x122x12 | MDP | 4 |
| 3 | PA 10090 | TRASEIRO GAV \| DRAWER'S BACKBOARD \| TRASERO DE CAJÓN | 707x113x12 | MDP | 2 |
| 3 | PA 10093 | FRENTE GAV \| DRAWER'S FRONT \| FRENTE DEL CAJON | 816x265x15 | MDP | 2 |
| 3 | PA 10094 | COMPLEMENTO SUP \| SUPERIOR COMPLEMENT \| COMPLEMENTO SUPERIOR | 1658x75x25 | MDP | 1 |
| 3 | PA 10095 | CHAPEU \| WARDROBE'S TOP \| TAPA SUPERIOR | 1627x570x15 | MDP | 1 |
| 3 | PA 9774 | LAT.GAV. \| SIDE DRAWER \| LATERAL DE CAJÓN | 357x160x12 | MDP | 4 |
| 3 | PA 9777 | FRENTE GAV \| DRAWER'S FRONT \| FRENTE DEL CAJON | 746x170x15 | MDP | 2 |
| 3 | PA 9789 | TAMPO GAV. \| DRAWER'S COVER \| TAPA DEL CAJÓN | 806x448x15 | MDP | 2 |
| 3 | PA 9790 | BASE MALEIRO \| BASE FOR LUGGAGE RACK \| BASE DEL PORTAEQUIPAJES | 806x448x15 | MDP | 3 |
| 3 | PA 9795 | TRASEIRO GAV. \| DRAWER'S BACKBOARD \| TRASERO DE CAJÓN | 757x150x12 | MDP | 2 |
| 3 | PA 9854 | DISTANCIADOR \| SPACER \| ESPACIADOR | 382x60x25 | MDP | 2 |
| 3 | PA 9869 | TAMPO GAV. \| DRAWER'S COVER \| TAPA DEL CAJÓN | 1627x570x15 | MDP | 1 |
| 4 | 7 | ESPELHO \| MIRROR \| ESPEJO | 780x650x003 | VIDRO | 3 |



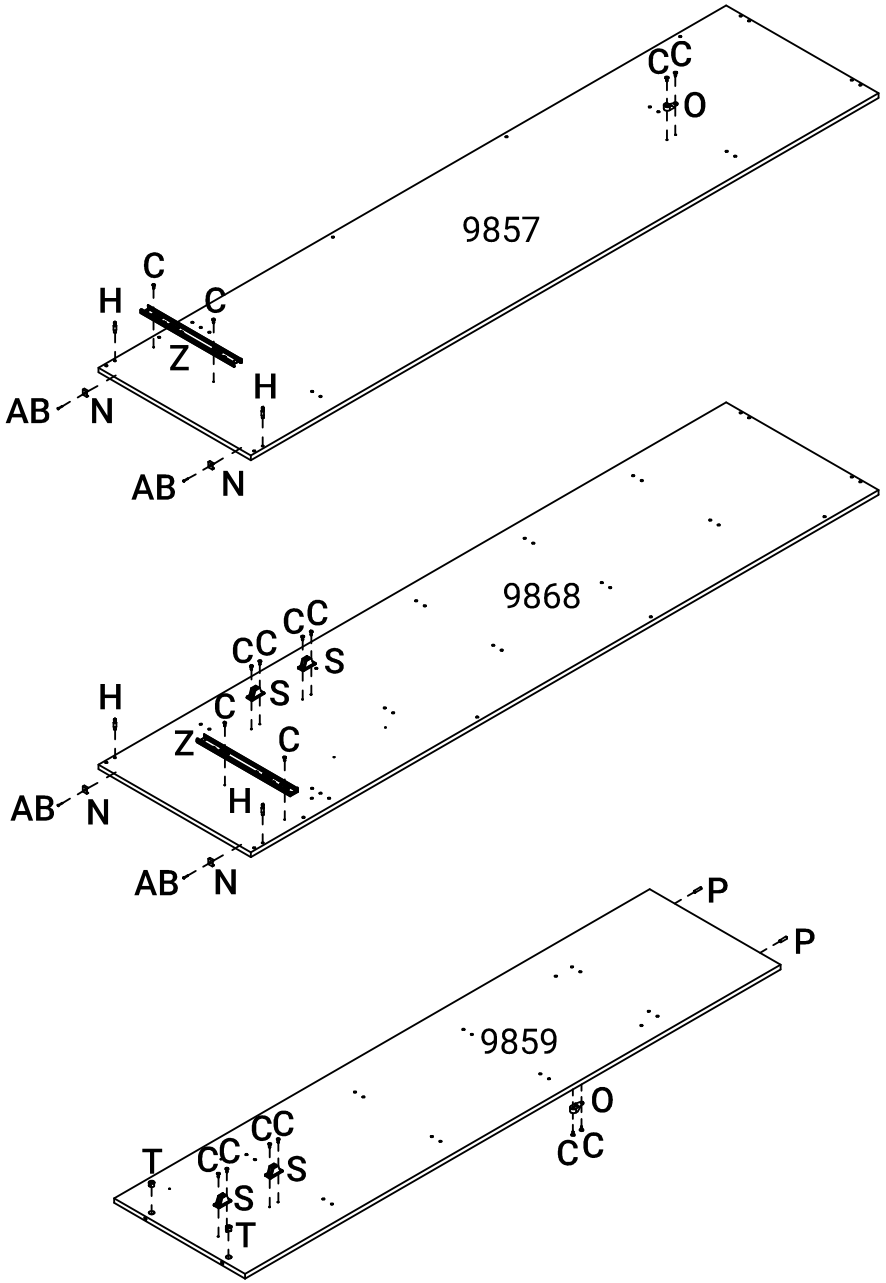

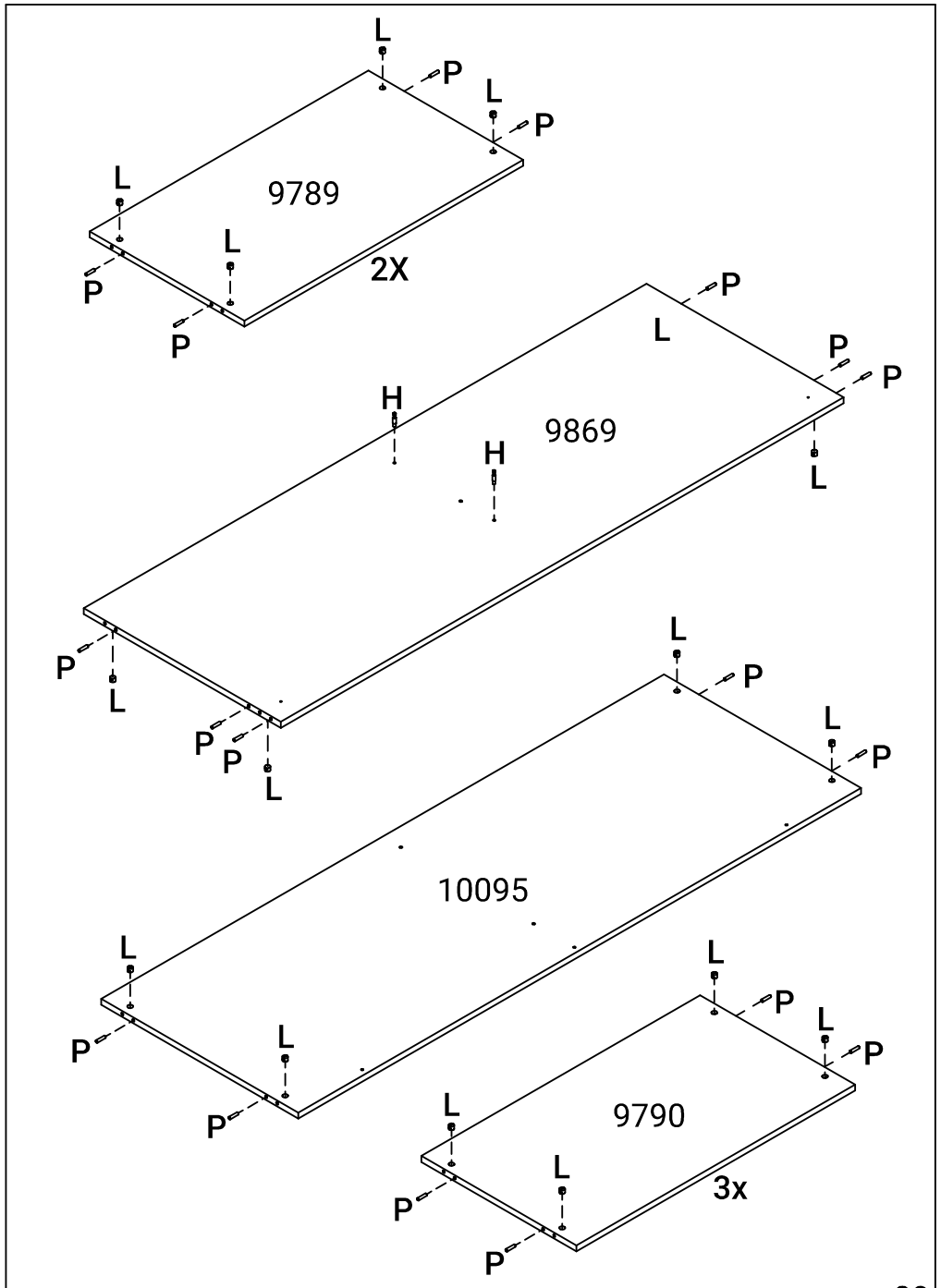
9789
2X
9869
10095
9790
3x



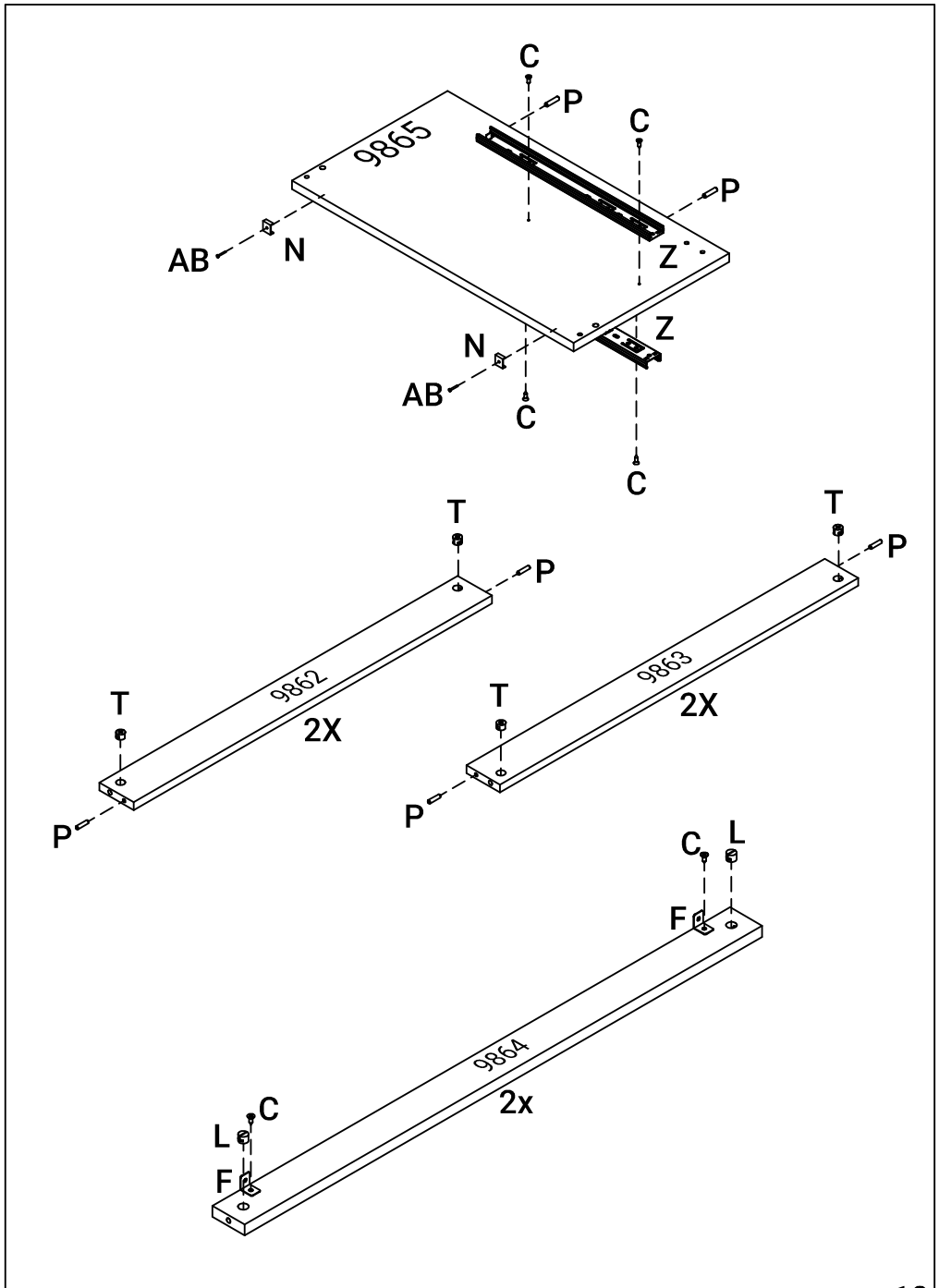
9865
9862
2X
9863
2X
9864
2x

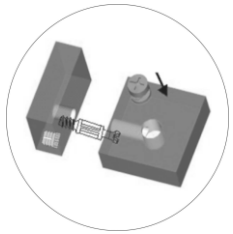

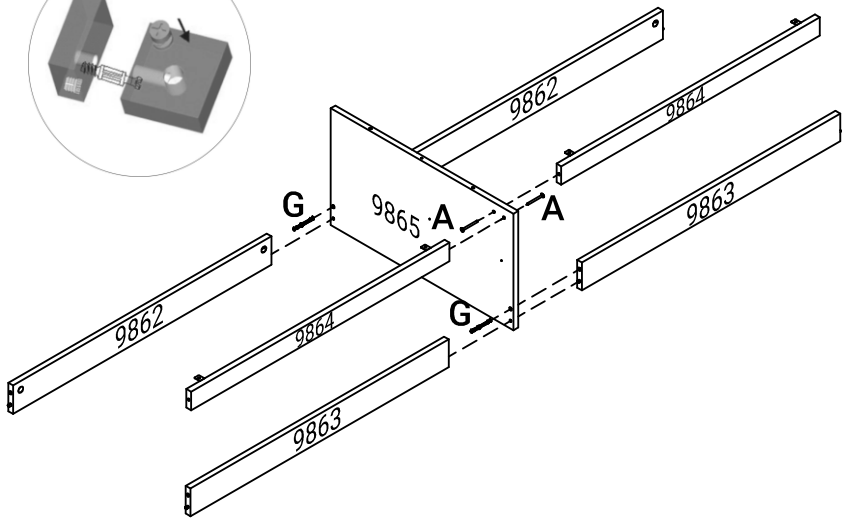
9862
9864
9863
9865
G
A
A
G
9862
9864
9863

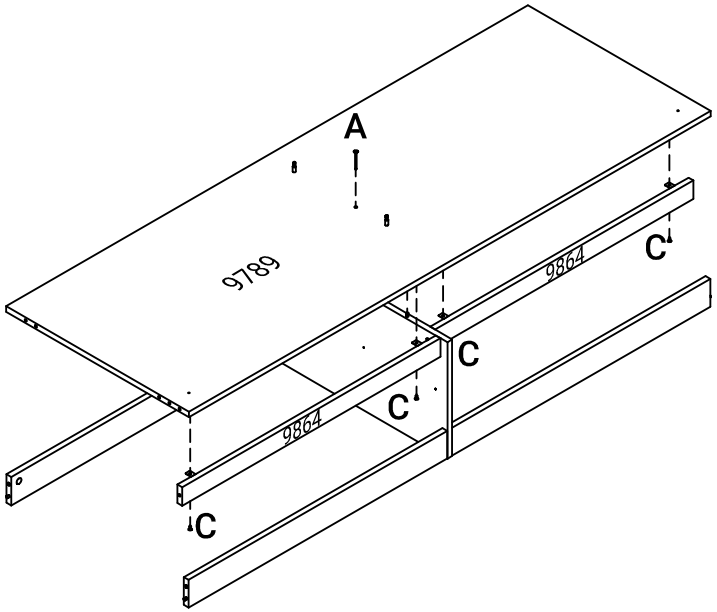
A
9789
9864
C
C
C
9864
C



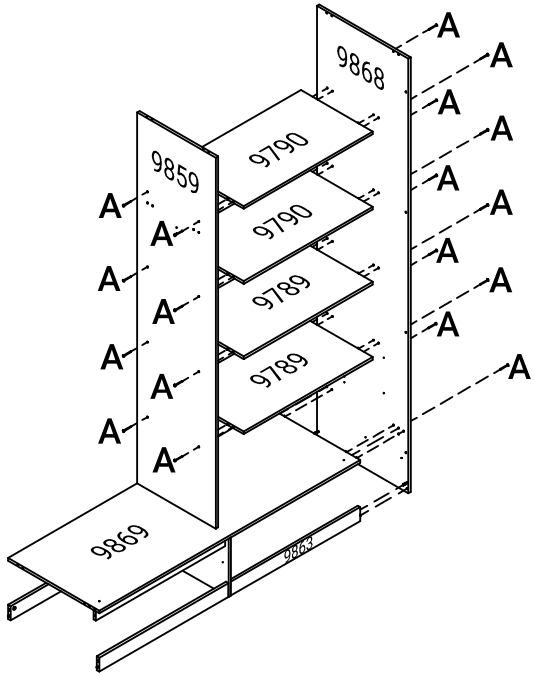
9868
9859
9790
9790
9789
9789
9869
9863
A

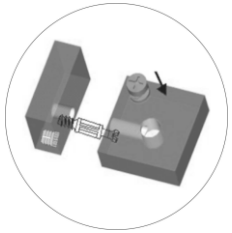

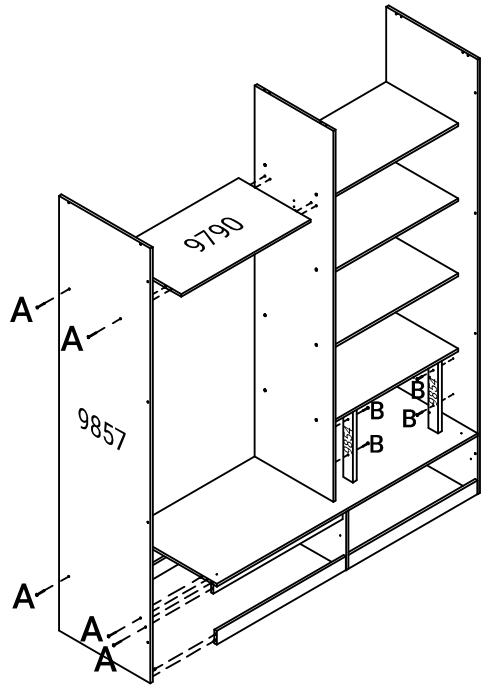
9790
9857
A
B
B
B
A
A
A

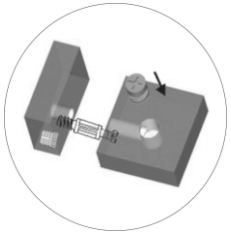

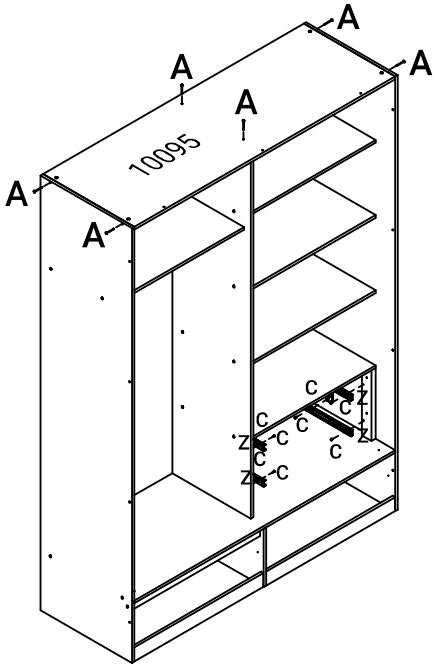
A
A
A
A
A
A
10095
C
Z

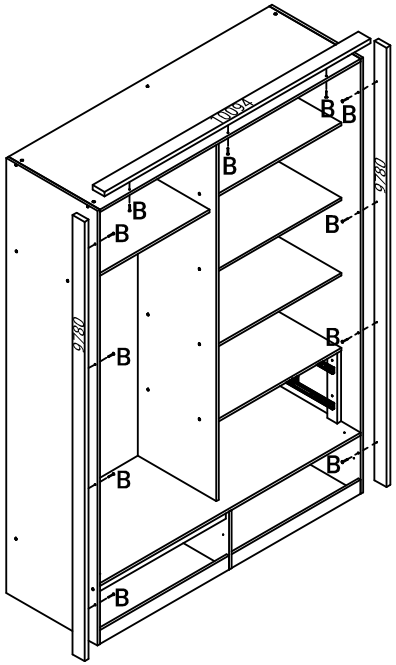
10095
B
9780



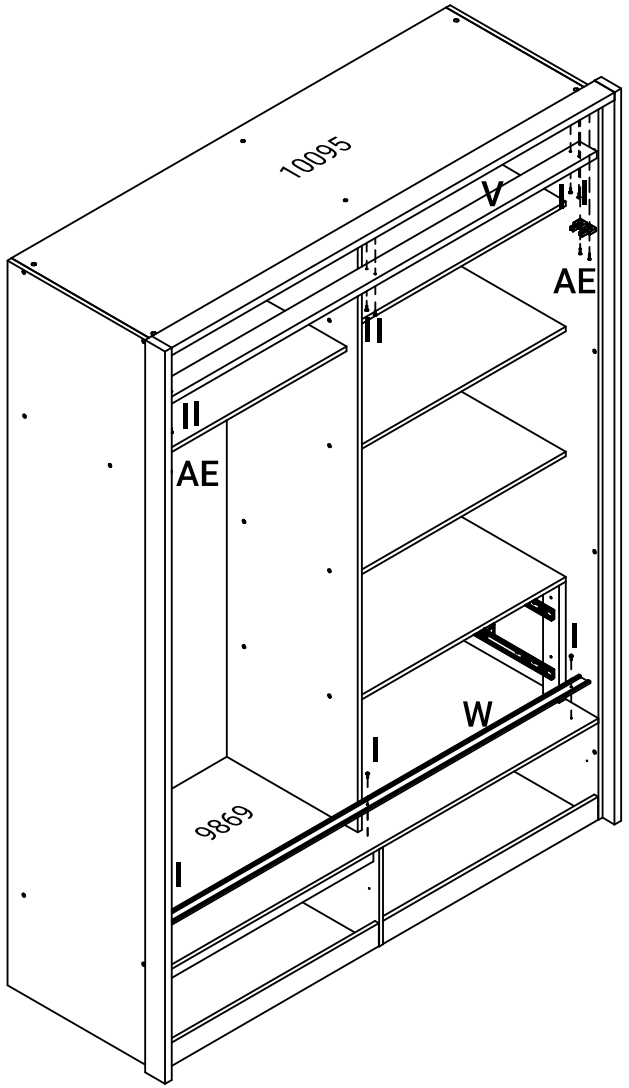
10095
V
II
AE
II
AE
I
W
I
9869
I

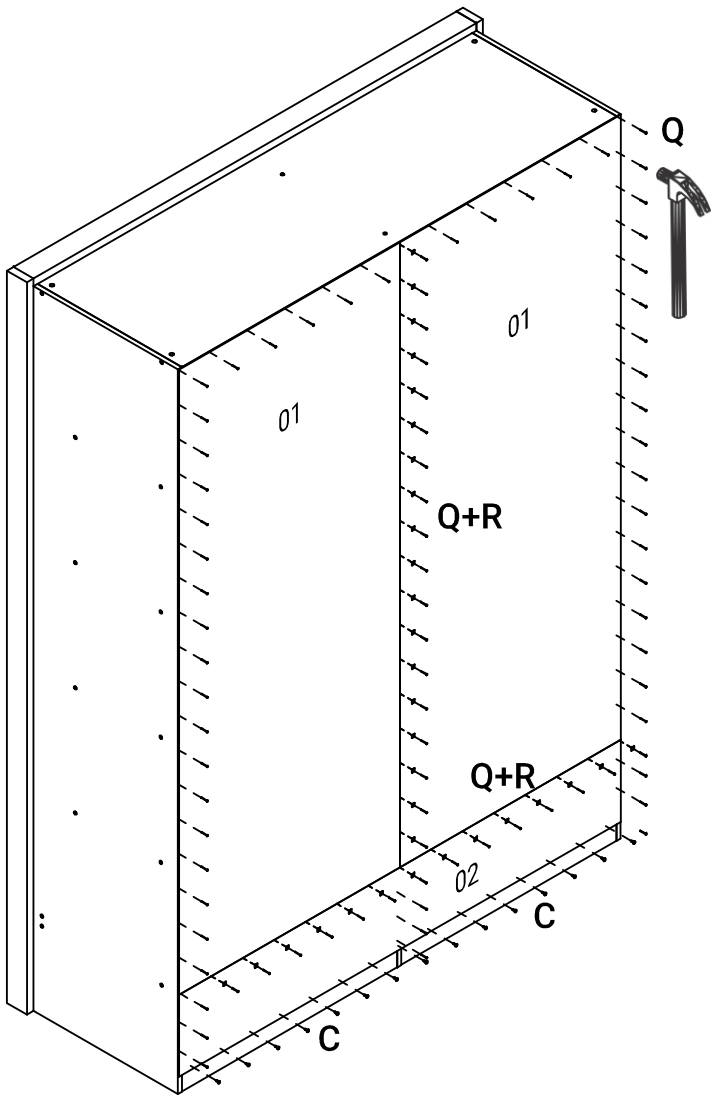


**“Fixar os pregos a (100mm) de distância de um para outro”**

“Fix the nails to (100mm) away from each other”

“Fijar los clavos a (100mm) de distancia de uno a otro”



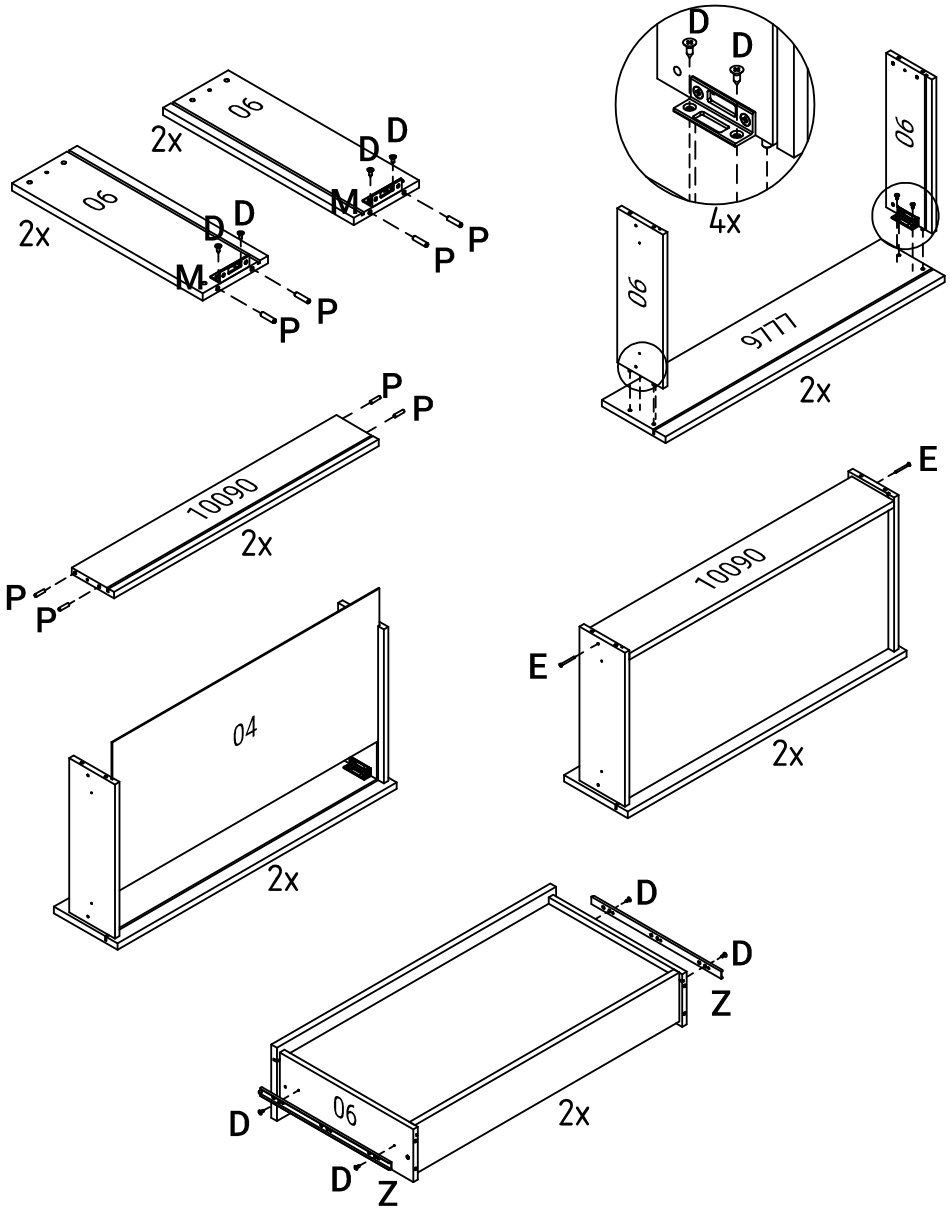


**“Usar cola em todas as cavilhas”**

“Use glue on all the dowels”

“Utiliza pegamento en todas las clavijas”

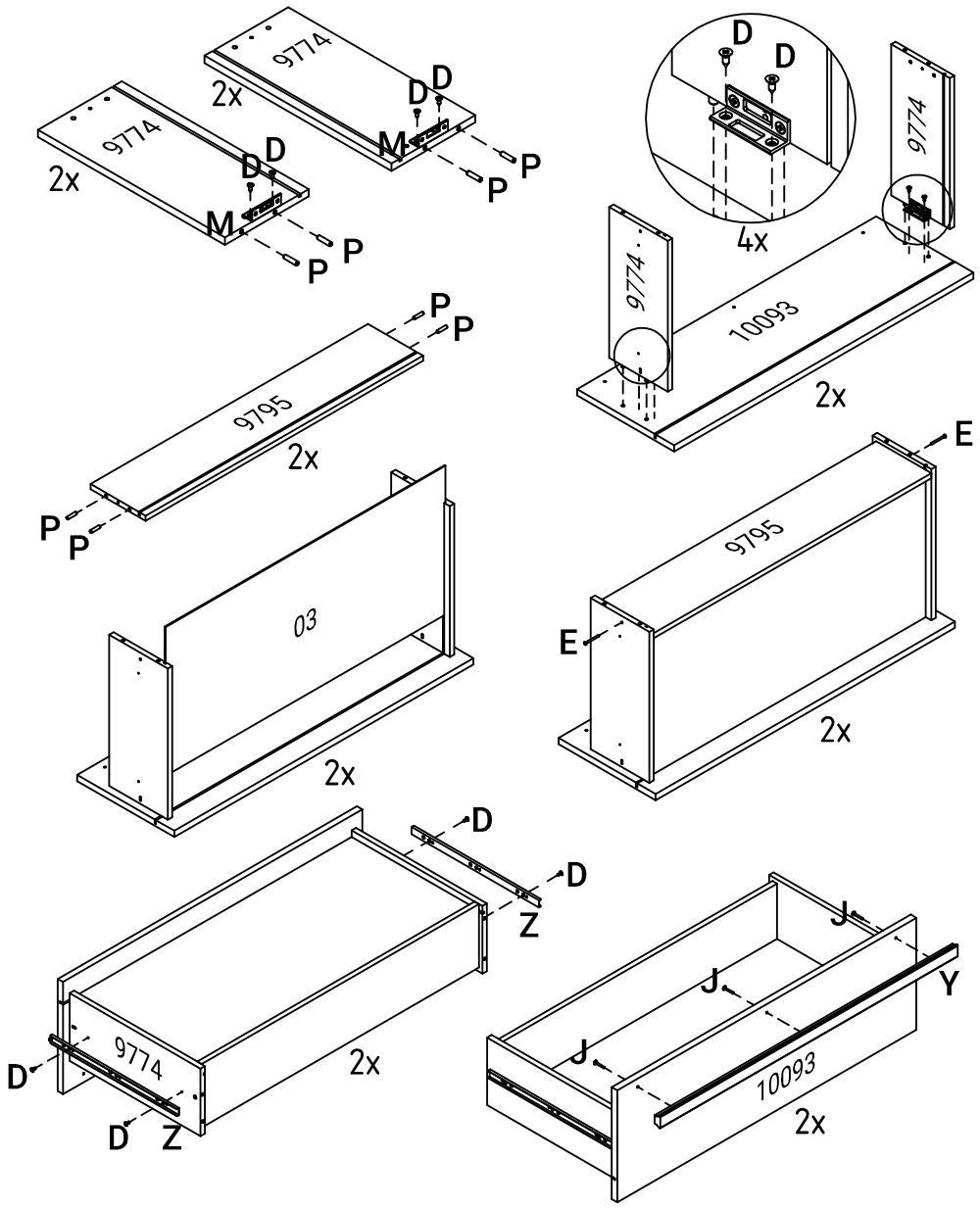


**“Usar cola em todas as cavilhas”**

“Use glue on all the dowels”

“Utiliza pegamento en todas las clavijas”



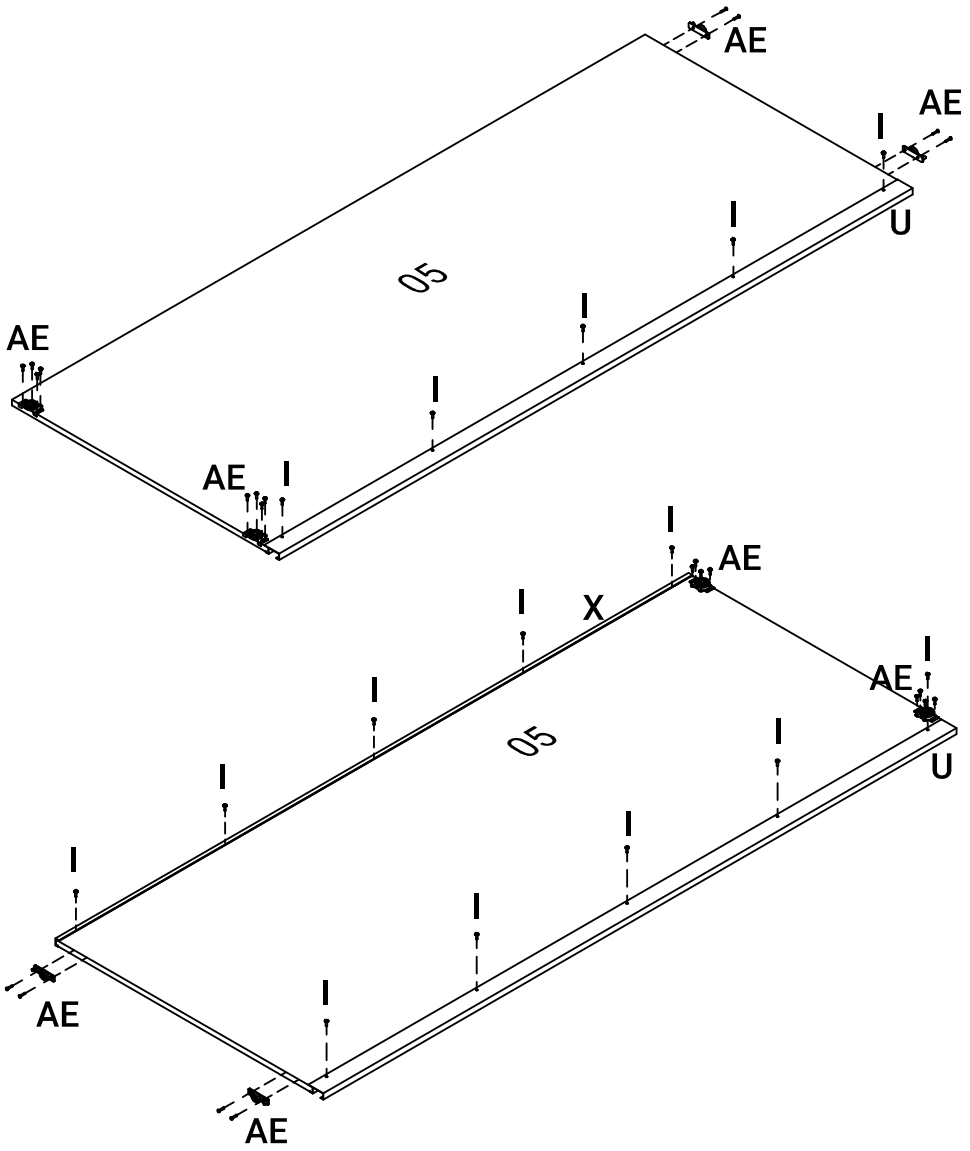

"DESCOLE A FITA DE ACORDO COM ILUSTRAÇÃO
PARA FIXAR O ESPELHO NA PORTA"

"RELEASE THE TAPE IN ACCORDANCE WITH ILLUSTRATION
TO FIX THE MIRROR AT THE DOOR"

"DESCOLAR LA CINTA DE ACUERDO CON ILUSTRACIÓN
PARA FIJAR EL ESPEJO EN LA PUERTA"

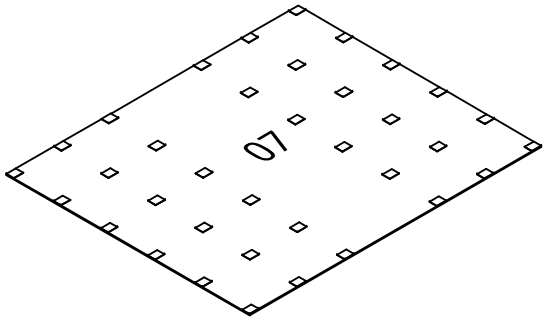

"COLE A FITA DUPLA FACE NOS ESPELHOS"

"FIX THE DOUBLE RIBBONS FACE IN MIRRORS"

"COLECCIÓN DE LAS CINTAS DUALES EN LOS ESPEJOS"

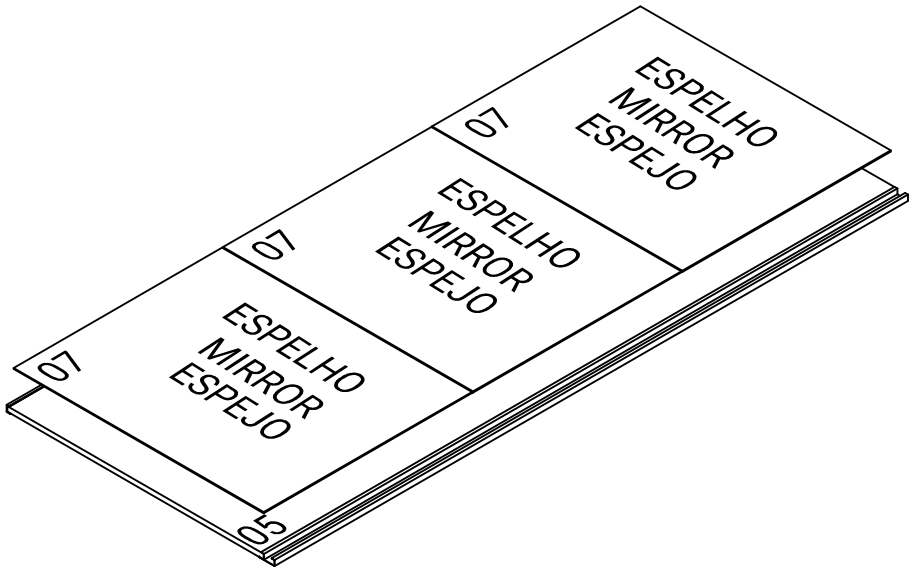




# MEDIDA DO PRODUTO MONTADO

MEASURE OF THE ASSEMBLED PRODUCT

MEDIDA DEL PRODUCTO ENSAMBLADO

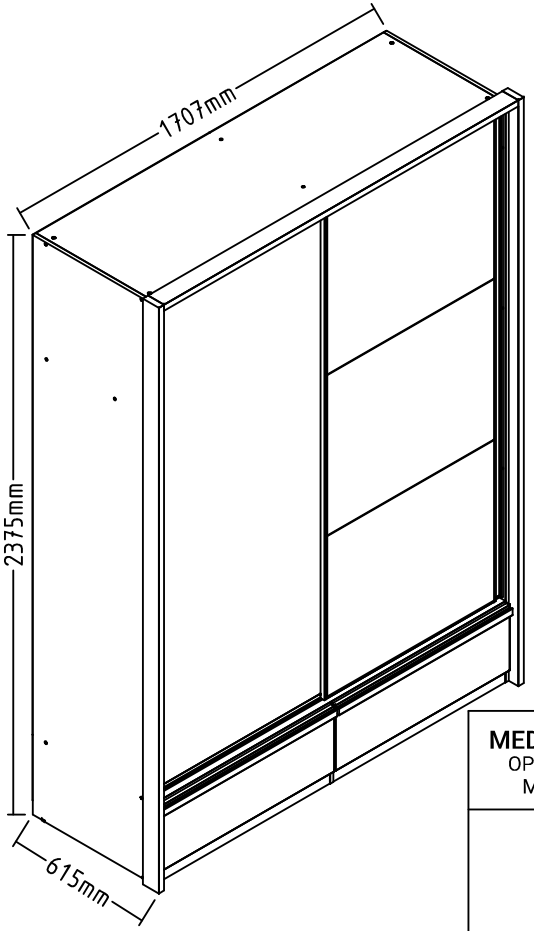


## MEDIDA OPCIONAL COM PÉS

OPTIONAL MEASURE WITH FEET
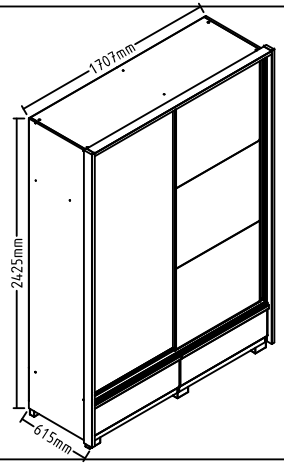
MEDIDA OPCIONAL CON PIES