Português
English
Español
Français

Manual de Montagem

Assembly Instruction / Manual de ensamble/Notice de montage

CERTIFICADO DE GARANTIA

GARANTIA
- A garantia dos produtos fabricados pela Caemmun Movelaria, abrange eventuais defeitos/vícios de fabricação, no prazo estabelecido pelo Código de Defesa do Consumidor, em seu artigo 26, II, o qual prevê a garantia legal de 90 (noventa) dias.

CUIDADOS ESPECIAIS
- Leia com atenção as instruções do manual de montagem que acompanha o produto.
- Evitar umidade excessiva e exposição prolongada a luz solar.
- Para limpeza usar pano limpo e úmido, não devendo utilizar produtos de limpeza.

EXCLUSÃO DA GARANTIA LEGAL
- A falta de observância das instruções contidas no Manual de Montagem, que eventualmente poderá causar danos a mercadoria, tais como, adequação do local para instalação do produto, uso correto dos parafusos e demais componentes, nivelamento, correta distribuição dos objetos no produto (conforme peso / tamanho indicado no manual), dentre outros, bem como transporte inadequado tanto pela Loja, como pelo consumidor.
- Defeitos ou danos causados em qualquer componente do produto pela utilização inadequada ou provocado por acidentes, negligência, má condições estruturais da residência, tempo de uso, caso fortuito ou força maior (por exemplo umidade, infiltrações, mofo, cupins, raios solares, maresia, chuvas, etc.).

CERTIFICADO 90 dias GARANTIA

LEGAL GUARANTEE CERTIFICATE

GUARANTEE
-The guarantee of the products manufactured by Caemmun Furniture includes occasional manufacturing defects within the period established by the Código de Defesa do Consumidor (Consumer Protection Laws), in its article 26, II, which provides 90 (ninety) days legal guarantee.

SPECIAL CARES
-Read carefully the instructions in the Assembly Instruction that follows the product.
-For cleaning use a clean and damp cloth. Do not use cleaning products.
-Avoid excessive moisture and extreme sun exposition.

EXCLUSION OF LEGAL GUARANTEE
- Lack of accomplishment with the instructions enclosed in the Assembly Instruction, which eventually may cause damage to the goods such as unsuitability of the site for product installation, incorrect use of screws and other components, unevenness, improper distribution of objects in the product (as weight / size indicated in the Assembly Instruction), among others, as well as inadequate transportation either by the store or the consumer.
- Defects or damage in any product component caused by improper use or accident, negligence, poor structural conditions of residence, time of use, unforeseeable circumstances or force majeure (humidity, leaks, mold, termites, solar rays, salt air, rain , etc.).

CERTIFICADO 90 days GARANTIA

CERTIFICADO DE GARANTÍA LEGAL

GARANTÍA
-La garantía de los productos fabricados por Caemmun Mueblería abarca eventuales defectos/vicios de fabricación, en el plazo establecido por el Código de Defesa do Consumidor (Código de Defensa del Consumiidor), en su artículo 26, II, lo cual prevé la garantía legal de 90 (noventa) días.

CUIDADOS ESPECIALES
-Lea con atención las instrucciones del Manual de Armado que acompaña el producto.
-Para limpieza usar paño limpio y húmedo, no debiendo utilizarse productos de limpieza.
-Evitar humedad excesiva y exposición prolongada a la luz solar.

ECLUSIÓN DE LA GARANTÍA LEGAL
-La falta de observancia de las instrucciones contenidas en el Manual de Armado, que eventualmente podrá causar daños en la mercadería, tales como, adecuación del local para instalación del producto, uso correcto de los tornillos y demás componentes, nivelación, correcta distribución de los objetos en el producto (de acuerdo al peso/talla indicados en el manual), de entre otros, bien como trasporte inadecuado tanto por la tienda como por el consumidor.
-Defectos o daños causados en cualquier componente del producto por la utilización inadecuado o provocado por accidentes, negligencia, malas condiciones estructurales de la residencia, tiempo de uso, caso fortuito o fuerza mayor (por ejemplo humedad, infiltraciones, moho, termitas, rayos solares, olor de mar, lluvias, etc).

CERTIFICADO 90 días GARANTIA

CERTIFICAT DE GARANTIE

GARANTIE
- La garantie des produits fabriqués par Caemmun Movelaria couvre défauts/vices de fabrication dans le délai prescrit par le Code de Défense du Consommateur, article 26, II, de 90 jours.

ATTENTION
- Lisez attentivement les instructions du manuel de montage fourni.
- Evitez l'humidité excessive et la l'exposition prolongée à la lumière du soleil.
- Pour le nettoyage, utilisez un chiffon humide. Evitez l'utilisation de produits de nettoyage.

EXCLUSION DE GARANTIE
- Ne pas suivre les instructions de ce manuel de montage, qui peut éventuellement endommager les merchandises, telles que le choix d'un lieu adequat pour l'installation, la correcte utilisation des vis et des autres éléments, nivellement, apropiée distribution des objects sur le meuble (en fonction du poids et dimension indiqués dans le manuel), entre autres, ainsi que le transport inapropiée, sois par le magasin ou par le consommateur.
- Défauts ou dommages à tout composant résultant d'une utilisation incorrecte ou en cas d'accident, négligence, mauvaises conditions structurelles de la maison, temps d'utilisation, cas fortuit ou force majeure (par example, l'humidité, les infiltrations, la moisissure, les termites, le rayons solaires, l'air de la mer, la pluie, etc.)

CERTIFICADO 90 jours GARANTIA

INSTRUÇÕES DE SEGURANÇA

- É obrigatório seguir os procedimentos abaixo para uma instalação correta do produto;

- Caso a instalação não esteja correta há risco de queda assim como de outros danos;

1.A instalação deste produto deve ser feita por um profissional qualificado;

2.Não instalar em superfícies que possam estar úmidas, conter infiltrações, ou que estejam expostas a qualquer produto que comprometa sua resistência;

3.Para a instalação do produto devem ser utilizados apenas os acessórios que acompanham os mesmos de maneira adequada conforme indica o manual;

4.Ler e observar atentamente toda a instrução antes de iniciar a montagem;

5.Os parafusos devem ser apertados periodicamente;

6.Evitar batidas e contatos com objetos cortantes;

7.Todos os pesos máximos indicados no manual devem ser respeitados;

SAFETY INSTRUCTION

- It is mandatory to follow the procedures described below to install the product properly;

- If the installation is not correct there is a risk of falling as well as other damages;

1.This product must be installed by a qualified professional;

2.Do not install it in areas that may be damp, contain infiltrations or are exposed to any product that endangers their endurance;

3.In order to install the product it must be used only the accessories that follow it adequately as showed in the instruction manual;

4.Read and follow all instructions carefully before starting installation;

5.The screws must be tightened periodically;

6.Avoid bumps and contact with sharp objects;

7.All maximum weights indicated in the instructions must be respected;

INSTRUCCIONES DE SEGURIDAD

- Es obligatorio seguir los procedimientos abajo para instalar el producto correctamente;

- Caso la instalación no este correcta hay riesgo de caerse el producto, así como otros daños;

1.El producto debe ser instalado por un profesional calificado;

2.No instalar en superficies que puedan estar húmedas, contener infiltraciones o que estén expuestas a cualquier producto que comprometer su resistencia;

3.Para la instalación del producto deben ser usados apenas los accesorios que lo acompañan de manera adecuada como indica el manual;

4.Leer y observar atentamente toda la instrucción antes de iniciar el armado;

5.Los tornillos deben ser apretados periódicamente;

6.Evitar choques y contacto con objetos cortantes;

7.Todos los pesos máximos indicados en el manual deben ser respectados;

CONSIGNES DE SECURITÉ

- Respectez impérativement les procédures ci-dessus pour une correcte instalation du produit;

- Si l'installation n'a pas été effectuée correctement il existe un risque de chute et bien d´autres dommages:

1. L'installation du Produit doit être effectuée par un installateur qualifiée;

2. Ne pas installer sur une surface humide, avec des infiltrations, ou exposée à n´importe quel agent qui pourrait compromettre la résisstance;

3. Pour l´installation du meuble nous leurs recommandons d'utiliser seulement les accessoires d'origine de la marque, selon les indications du manuel;

4. Lisez et observez attentivement les notices d'installation avant commecer le montage;

5. Les vis doivent être vérifiés régulièrement;

6. Il faut éviter les coups e contacts avec des objects coupants;

7. Respectez les quantités maximales indiquées dans le mode d'emploi.

Relação de Ferramentas e Acessórios | Tools and Accessorioes list | Relacion de Herramientas y Accessorios | Liste d'outils et d'accessoires

1 Volume / 1 Box / 1 Caja / 1 boîte

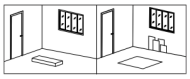

Ferramentas
Tools / Herramienteas/Outils

Ferramentas não inclusas
Tools not included
Herramientas no incluidas
Les outils ne sont pas compris dans la livraison.

2 Pessoa / 2 Personne
2 Person / 2 Persona

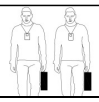

CÓDIGO DE PEÇA | Code of the piece / Código de la pieza / Code de la pièce

OBS: SEGUIR A SEQUÊNCIA DE MONTAGEM LOCALIZADA NOS NÚMEROS CIRCULADOS.
Obs: Follow assembly sequence located on the numbers.
Obs: Seguir la secuencia de ensamble ubicada abajo en los números.
Obs: Suivre la séquence de montage dans l'ordre indiqué par les numéros.

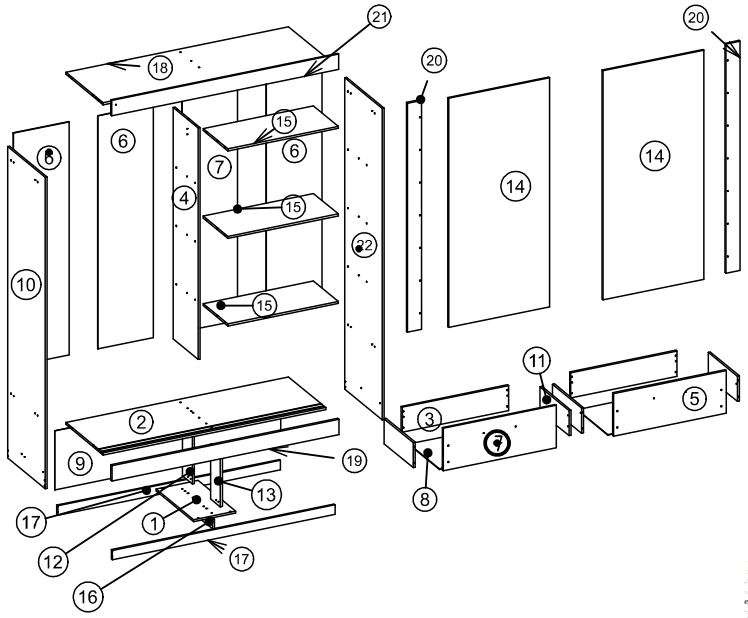

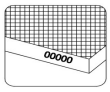

-*Os códigos das peças estão identificados nas mesmas.*
-*The pieces code are stamped on.*
-*Las códigos de las piezas están sellados en las mismas.*
-*Les codes des pièces sont identifiés dans les mêmes.*

Relação de Peças

Piece List
Relación Piezas
Liste de pièces

Código da peça / *Piece code* / *Codigo de la pieza* / *Code de la pièce*: 00000 .00 → Padrão de cor / *Color default* / *Padrón de color* / *Couleur*

SEQUÊNCIA	CODIGO	DESCRIÇÃO	MEDIDAS	QUANT	VOL
1	6000300465	BASE	252 x 450 x 12	1	1
2	6000300466	BASE INTERMEDIARIA	1336 x 449 x 12	1	1
3	6001900129	CONTRA FUNDO GAVETA	638 x 147 x 12	2	1
4	6000400530	DIVISORIA	1360 x 300 x 12	1	1
5	6001700150	FRENTE GAVETA	677 x 250 x 12	1	1
6	3001000625	FUNDO DIREITA/ESQUERDA	1370 x 333 x 3	4	1
7	6001700152	FRENTE DE GAVETA ESQUERDA	677 x 250 x 12	1	1
8	3001000627	FUNDO GAVETA	636 x 368 x 3	2	1
9	3001000628	FUNDO INFERIOR	1355 x 347 x 3	1	1
10	6000500968	LATERAL ESQ	1830 x 450 x 12	1	1
11	6001800107	LATERAL GAVETA	350 x 147 x 12	4	1
12	6001300046	PINASE INFERIOR FRONTAL	318 x 117 x 12	1	1
13	6001300047	PINASE INFERIOR TRAZEIRA	318 x 117 x 12	1	1
14	6000700472	PORTA DESLIZANTE	1346 x 604 x 12	2	1
15	6000800521	PRATELEIRA FIXA	662 x 299 x 12	3	1
16	6000900304	RODAPE CENTRAL	424 x 55 x 12	1	1
17	6000900305	RODAPE TRASEIRO/ FRONTAL	1336 x 55 x 12	2	1
18	6000200472	TAMPO	1336 x 449 x 12	1	1
19	6000600356	VISTA CENTRAL	1362 x 90 x 12	1	1
20	6000600357	VISTA LATERAL DIR/ESQ	1346 x 85 x 12	2	1
21	6000600358	VISTA SUPERIOR	1362 x 90 x 12	1	1
22	6000500967	LATERAL DIR	1830 x 450 x 12	1	1

Informações Técnicas | Techinical Information | Informacion Tecnica | Informations Techniques

Aspecto Final

Final Aspecto / Aspect final

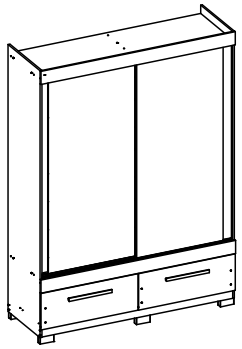

Imagem Ilustrativa do produto.
Ilustrative image of the product / Image illustrative du produit

Medidas Internas

Internal Measures
Las Medidas Internas / Mesures internes

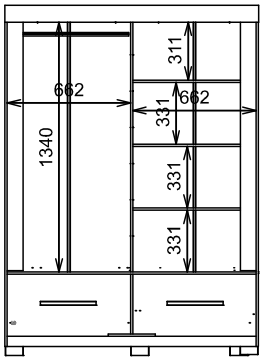

Pesos e Medida Final

Weights and Measures
Pesos y Medidas / Poids et mesures finales

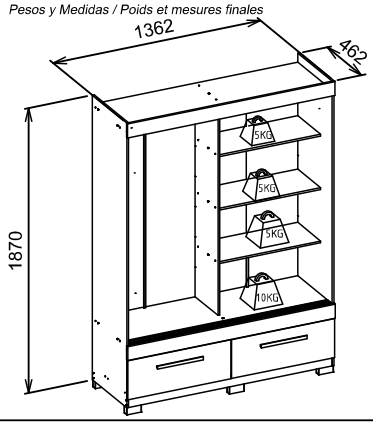

ACESSÓRIOS | ACCESSORIES | ACCESORIOS | LISTE D´ACCESSOIRES

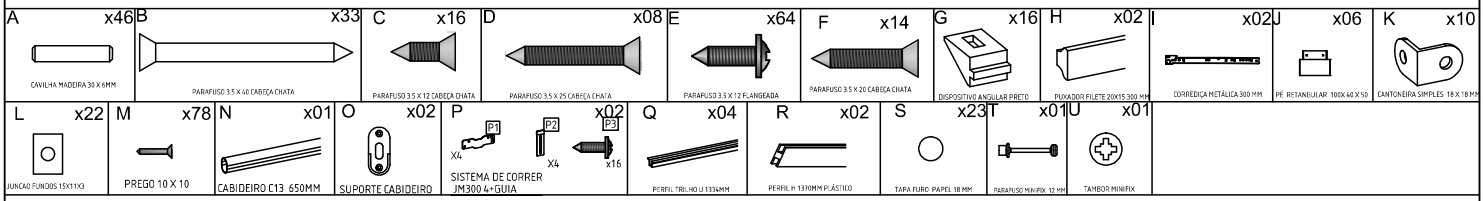

Inicio da Montagem | Assembly Start | Inicio del Ensamble | Début du Montage

1º Passo - Preparação das Peças

Pass / Paso / Étape

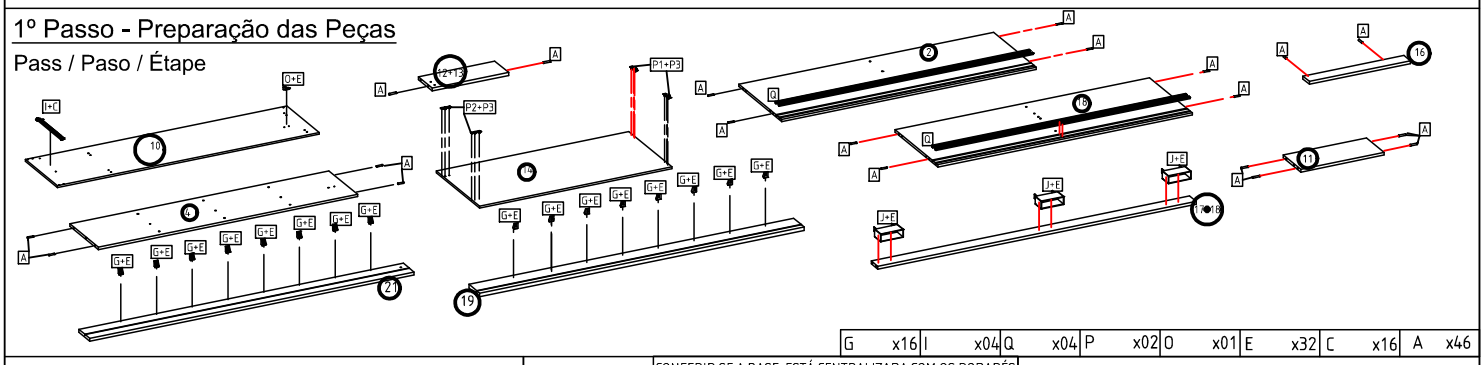

2º Passo

Pass / Paso / Étape

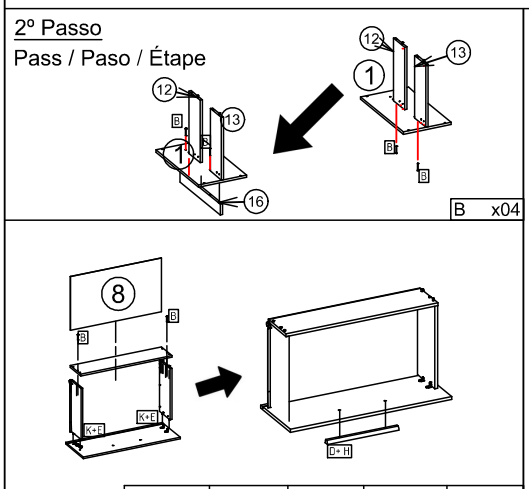

3º Passo

CONFERIR SE A BASE ESTÁ CENTRALIZADA COM OS RODAPÉS ANTES DE FURAR.

Pass / Paso / Étape

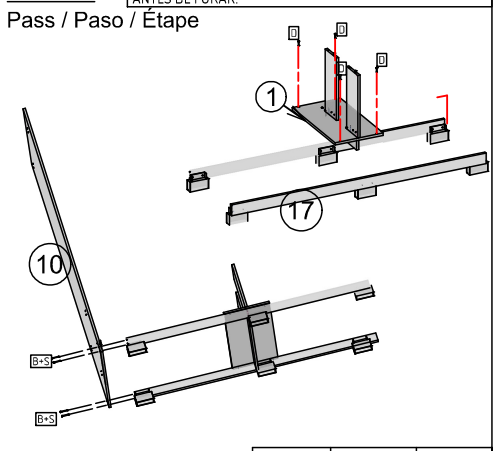

4º Passo

Pass / Paso / Étape

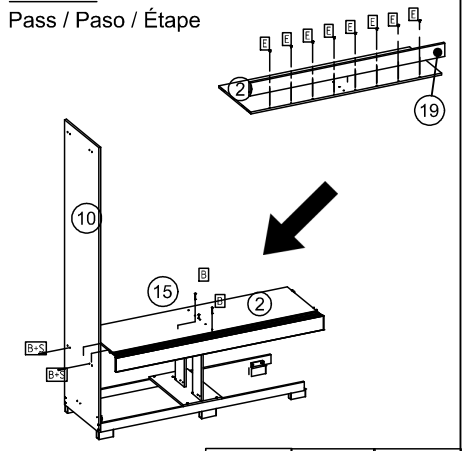

5º Passo

Pass / Paso / Étape

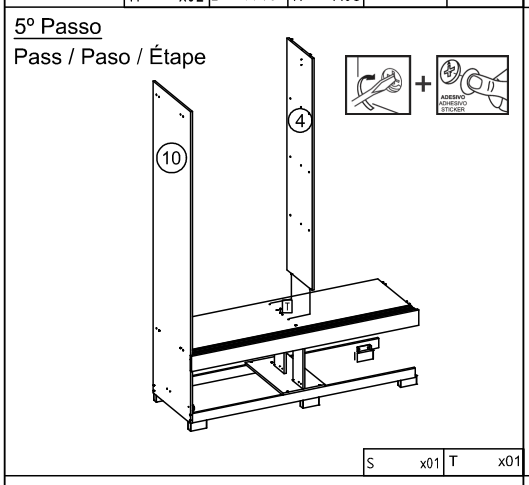

6º Passo

Pass / Paso / Étape

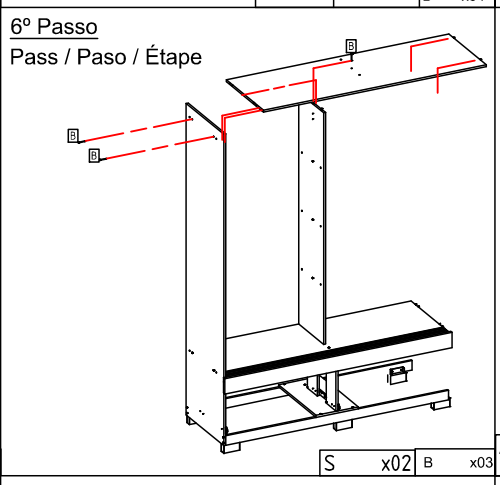

7º Passo

Pass / Paso / Étape

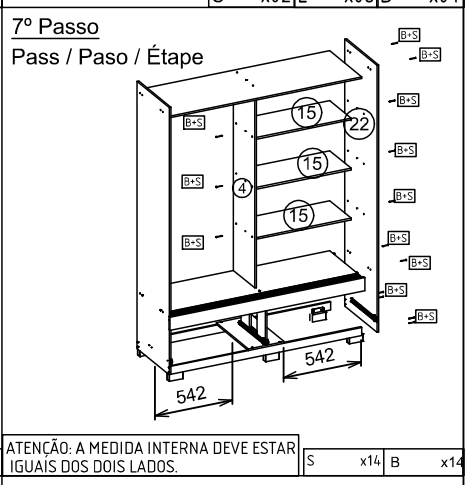

8º Passo

Pass / Paso / Étape

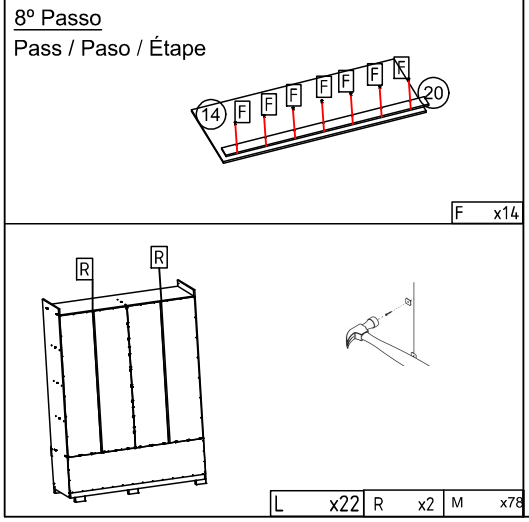

9º Passo

Pass / Paso / Étape

COMECE PELAS RODDANAS
O ENCAIXE EM SEGUIDA REGULE A ALTURA DO GUIA !

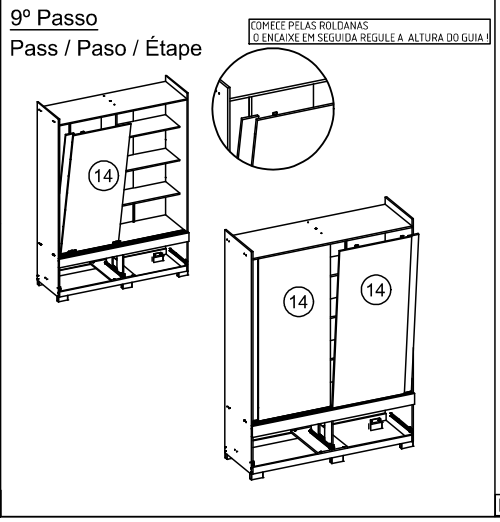

10º Passo

Pass / Paso / Étape

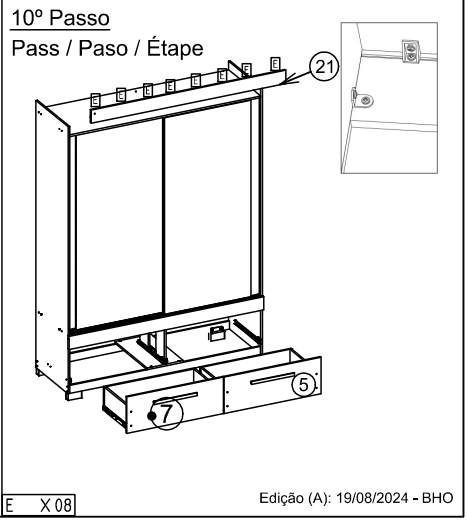

Edição (A): 19/08/2024 - BHO