ASSEMBLY INSTRUCTIONS
MANUAL DE MONTAGEM / INSTRUCCIONES DE ARMADO

COIMBRA WARDROBE 4 DOORS

ROUPEIRO COIMBRA 4 PORTAS

ROPERO COIMBRA 4 PUERTAS

Reference / Referência / Referencia **230076**

Revise / Revisão / Revisión **00**

ENGLISH
PORTUGUÊS
ESPAÑOL

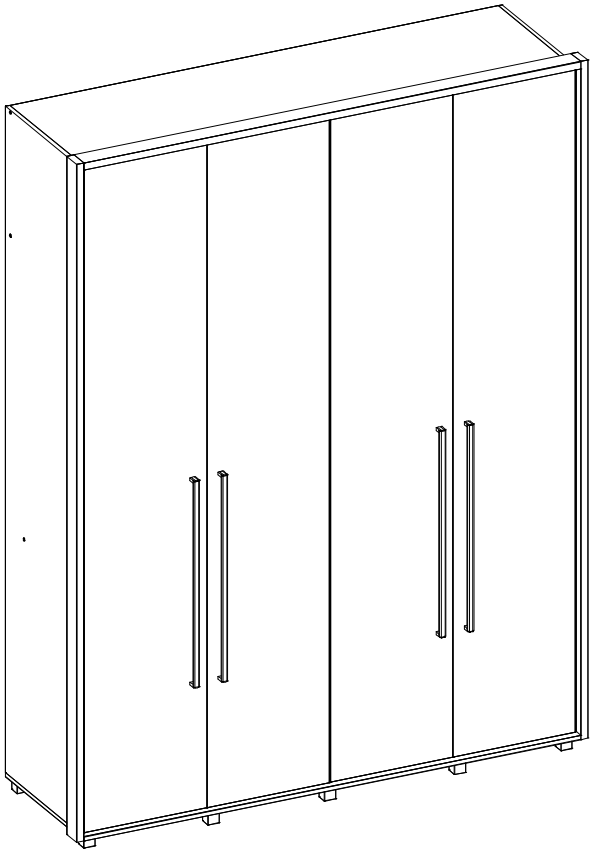

MAXIMUM RECOMMENDED WEIGHT BEING THIS EVENLY DISTRIBUTED.

PESO MÁXIMO RECOMENDADO SENDO ESTE DISTRIBUÍDO UNIFORMEMENTE.

PESO MÁXIMO RECOMENDADO SIENDO ESTE UNIFORMEMENTE DISTRIBUIDO.

_	LB	KG
C	6	3
D	11	5
F	22	10

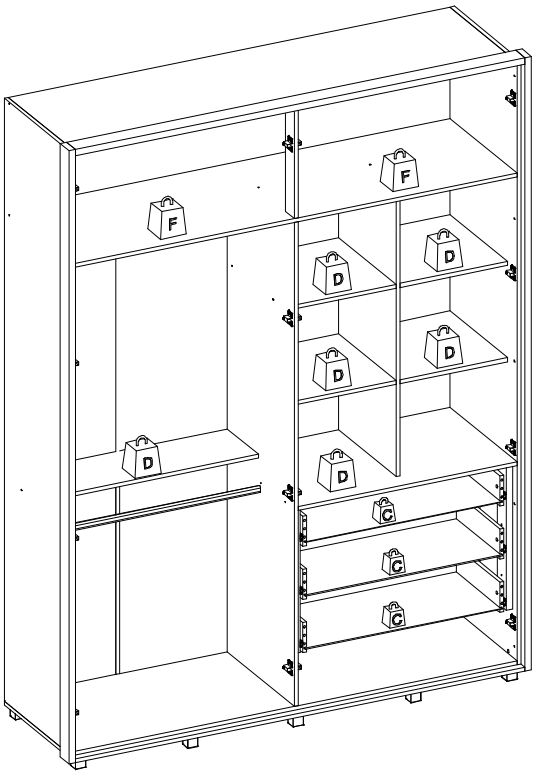

Nº	Measures_Inches	Medidas_cm	Qty./Qtd.
01	68 7/8 x 2 3/4 x 1	175.1 x 7.0 x 2.5	1
02	20 1/2 x 67 3/4 x 5/8	52.0 x 172.1 x 1.5	1
03	20 1/2 x 67 3/4 x 5/8	52.0 x 172.1 x 1.5	1
04	16 1/2 x 17 1/2 x 5/8	41.9 x 44.5 x 1.5	2
05	16 1/2 x 17 1/2 x 5/8	41.9 x 44.5 x 1.5	2
06	33 5/8 x 20 1/2 x 5/8	85.3 x 52.0 x 1.5	1
07	33 5/8 x 9 5/8 x 5/8	85.3 x 24.3 x 1.5	1
08	20 1/2 x 67 3/4 x 5/8	52.0 x 172.1 x 1.5	1
09	68 7/8 x 2 3/4 x 5/8	175.1 x 7.0 x 1.5	1
10	19 1/8 x 2 3/4 x 5/8	48.5 x 7.0 x 1.5	2
11	19 1/8 x 2 3/4 x 5/8	48.5 x 7.0 x 1.5	1
12	92 1/8 x 2 3/4 x 1	234.0 x 7.0 x 2.5	2
13	90 1/2 x 20 1/2 x 5/8	230.0 x 52.0 x 1.5	1
14	16 1/8 x 2 3/4 x 5/8	41.0 x 7.0 x 1.5	1
15	72 5/8 x 20 1/2 x 5/8	184.5 x 52.0 x 1.5	1
16	42 3/4 x 17 1/2 x 5/8	108.6 x 44.5 x 1.5	1
17	22 x 2 3/4 x 1	56.0 x 7.0 x 2.5	2
18	22 x 2 3/4 x 1	56.0 x 7.0 x 2.5	2
19	90 1/2 x 20 1/2 x 5/8	230.0 x 52.0 x 1.5	1
20	31 5/8 x 6 1/4 x 5/8	80.3 x 16.0 x 1.5	3
21	29 5/8 x 4 1/2 x 5/8	75.4 x 11.5 x 1.5	3
22	30 1/4 x 13 7/8 x 1/8	76.8 x 35.4 x 0.3	3
23	90 1/8 x 17 x 5/8	229.0 x 43.2 x 1.5	4
24	68 3/4 x 16 3/4 x 1/8	174.5 x 42.7 x 0.3	1
25	73 1/2 x 17 x 1/8	186.8 x 43.3 x 0.3	4
96	14 x 4 1/2 x 5/8	35.5 x 11.5 x 1.5	3
97	14 x 4 1/2 x 5/8	35.5 x 11.5 x 1.5	3

PARTS IDENTIFICATION
IDENTIFICAÇÃO DAS PEÇAS / IDENTIFICACIÓN DE LAS PIEZAS

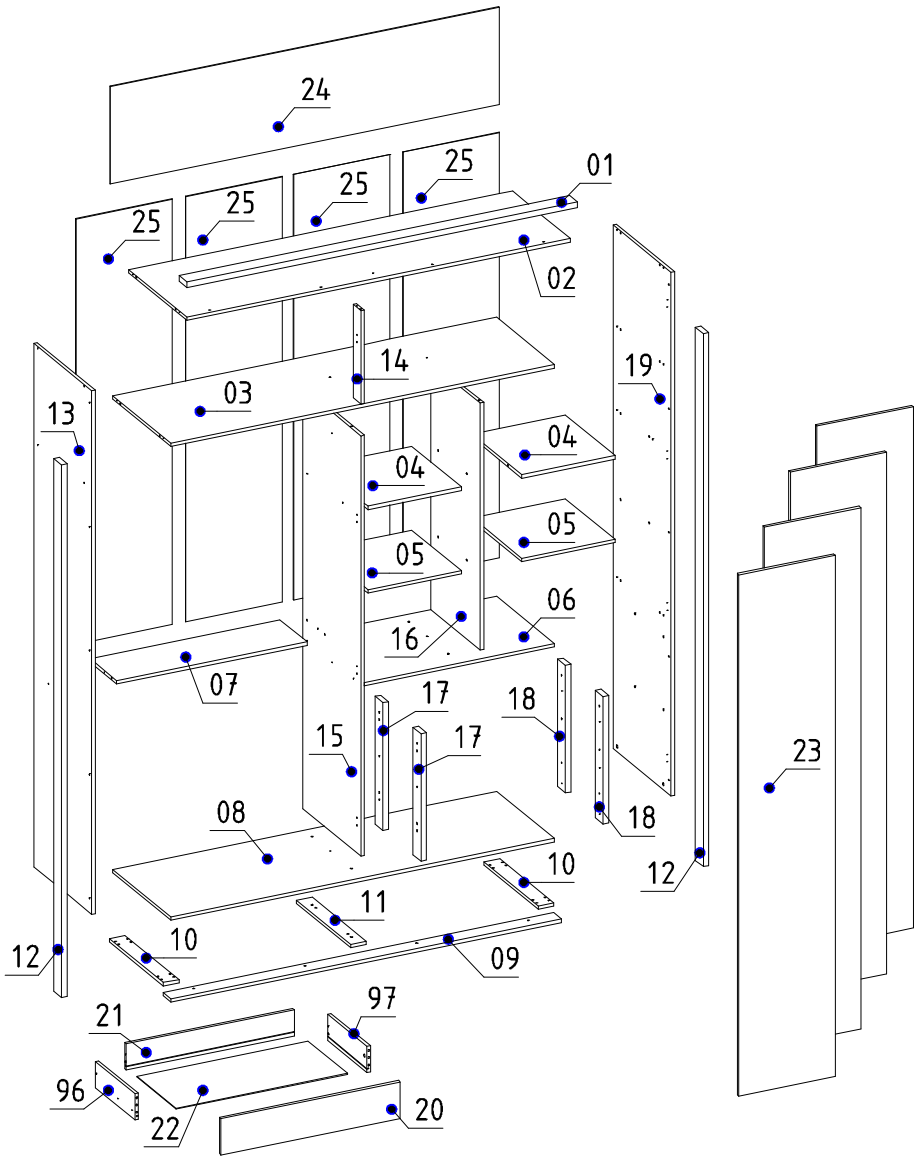

YOU WILL NEED / VOCÊ VAI PRECISAR DE / USTED NECESITARÁ

Tools not supplied / Ferramentas não fornecidas / Herramientas no incluidas

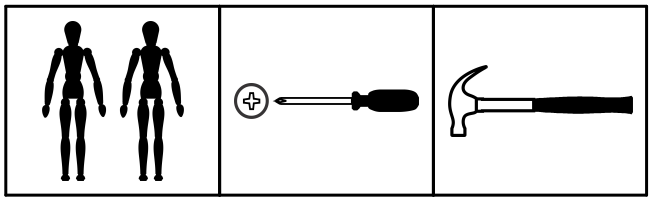

2 People 2 Pessoas 2 Personas	Screwdriver Phillips Chave Phillips Destornillador cruz	Hammer Martelo Martillo

The separation of the accessories before you start the assembly will facilitate the same. In case of doubt on the size of the screws and bolts, use the ruler to bottom of page 3.

A separação dos acessórios antes de iniciar a montagem facilitará a mesma. Em caso de dúvida no tamanho dos parafusos e cavilhas, utilize a régua ao final da página 3.

La separación de los accesorios antes de comenzar el armado facilitará el mismo. En caso de duda sobre el tamaño de los tornillos y taquetes, utilice la regla al pie de página 3.

IDENTIFICATION OF ACCESSORIES
IDENTIFICAÇÃO DOS ACESSÓRIOS/ IDENTIFICACIÓN DE ACCESORIOS

A1		Glue / Cola / Pegamento	13 g	1
A6		"H" profile / Perfil "H" / Perfil "H"	-	2
A8		Flat head screw / Parafuso chato / Tornillo de cabeza plana	3,5x20 mm	6
C1		Metal claw / Garra de metal / Garra metal	-	18
C15		Wooden dowel / Cavilha / Taquete	8x40 mm	2
C23		Plastic foot / Sapata / Pie plástico	40 x 40 mm	8
C24		Handle / Puxador Stile Alfa / Tirador	704 mm	4
D16		Pan head screw / Parafuso panela / Tornillo de pan	4,5x35 mm	12
E		Wooden dowel / Cavilha / Taquete	8x30 mm	50
E3		Shelf bracket / Suporte de prateleira / Suporte de repisa	8x7 mm	8
E23		Flanged head screw / Parafuso flangeado / Tornillo de cabeza flangeada	5,0x35 mm	8
F		Wooden dowel / Cavilha / Taquete	8x50 mm	2
G		Structural screw / Parafuso estrutural / Tornillo estructural	5,0x50 mm	18
H		Allen key / Chave allen / Liave allen	3 mm	1
I		Structural screw cover/Tampa parafuso estrutural/Tapa tornillo estructural	-	18
J		Simple minifix screw / Haste minifix simples / Tornillo minifix simple	-	11
L		Drum lock / Tambor minifix / Tambor minifix	12 mm	11
L17		Telescopic slide / Corrediça telescópica / Corredera telescópica	350 mm	6
M		Bore patch adhesive / Tapa furo adesivo / Tapones adhesivo	-	25
M1		Flat head screw / Parafuso chato / Tornillo de cabeza plana	3,5x25 mm	24
M2		Nut / Porca / Tuerca	4 mm	8
N		Nail / Prego / Clavo	10x10	103
N7		Wooden dowel / Cavilha / Taquete	8x20 mm	12
O		Flat head screw / Parafuso chato / Tornillo de cabeza plana	4,5x45 mm	11
o1		Triangular support / Suporte triangular / Soporte triangular	-	6
P5		Flat head screw / Parafuso chato especial / Tornillo de cabeza plana	3,5x14 mm	32
Q3		Clothes rack / Cabideiro tubo / Perchero	-	2
Q9		Clotes rack support / Suporte cabideiro / Soporte perchero	-	4
S		Pan head screw / Parafuso panela / Tornillo de pan	3,5x14 mm	80
T		Flanged head screw / Parafuso flangeado / Tornillo de cabeza flangeada	3,5x25 mm	8
U5		Flat head screw / Parafuso chato / Tornillo de cabeza plana	4,0x25 mm	8
Z15		Metal hinge curve / Dobradiça curva / Esquina de bisagra metálica	35 mm	16

PRE-ASSEMBLE
PRÉ-MONTAGEM / PRE ARMADO

01

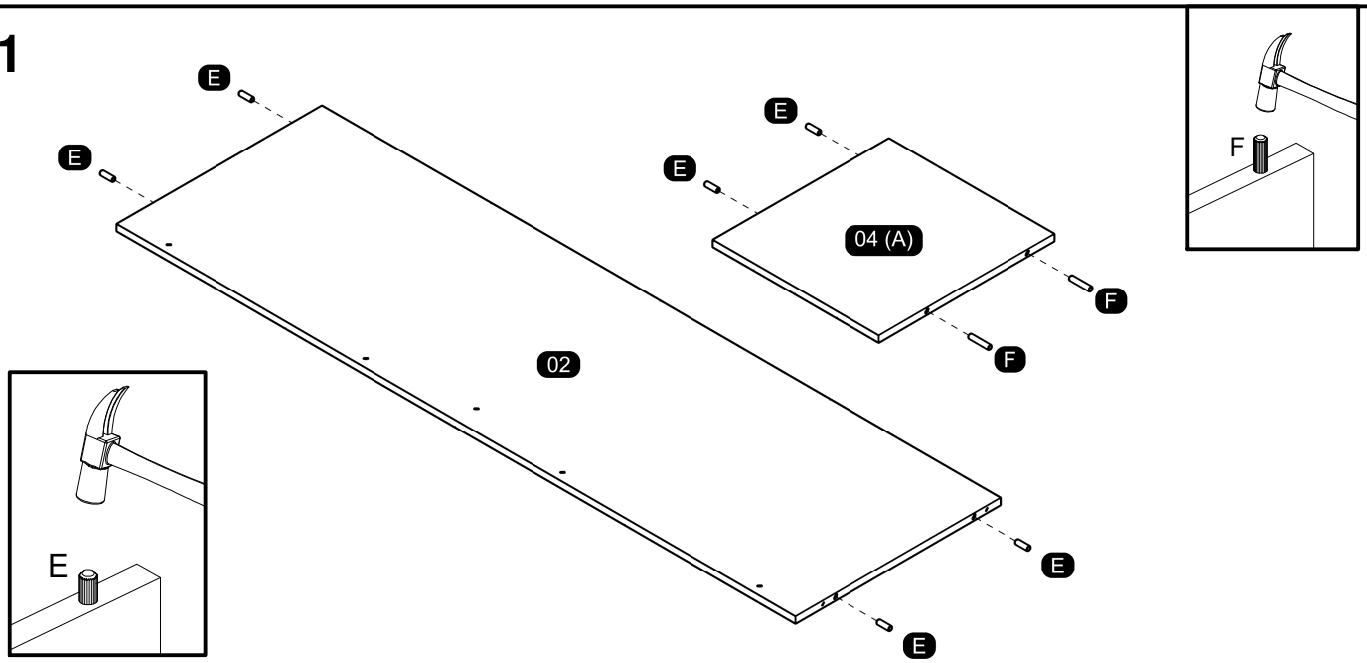

02

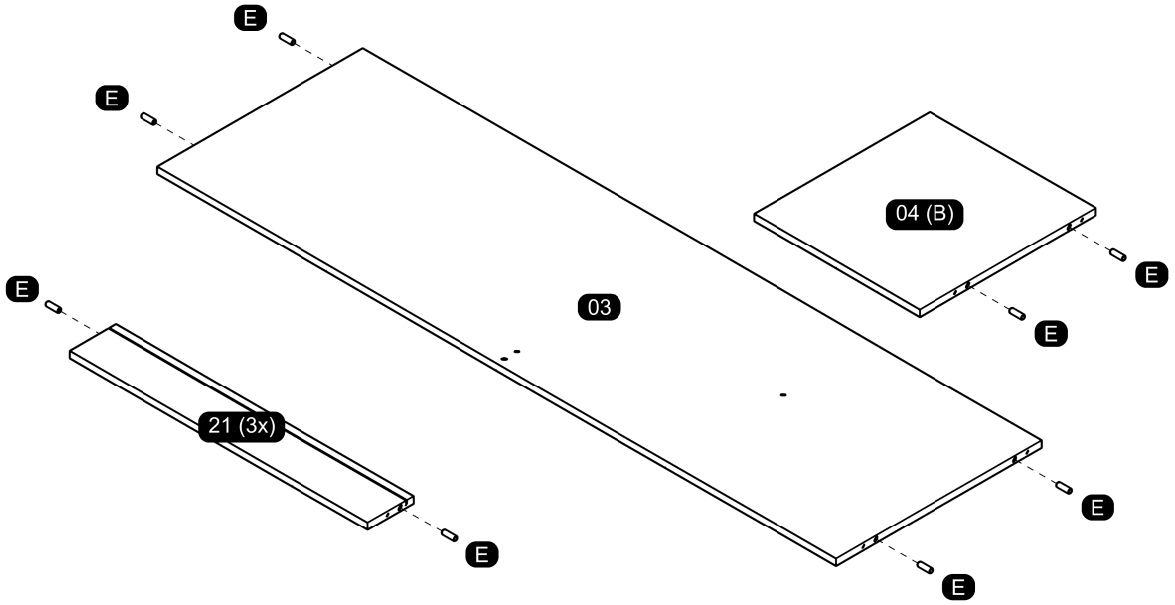

03

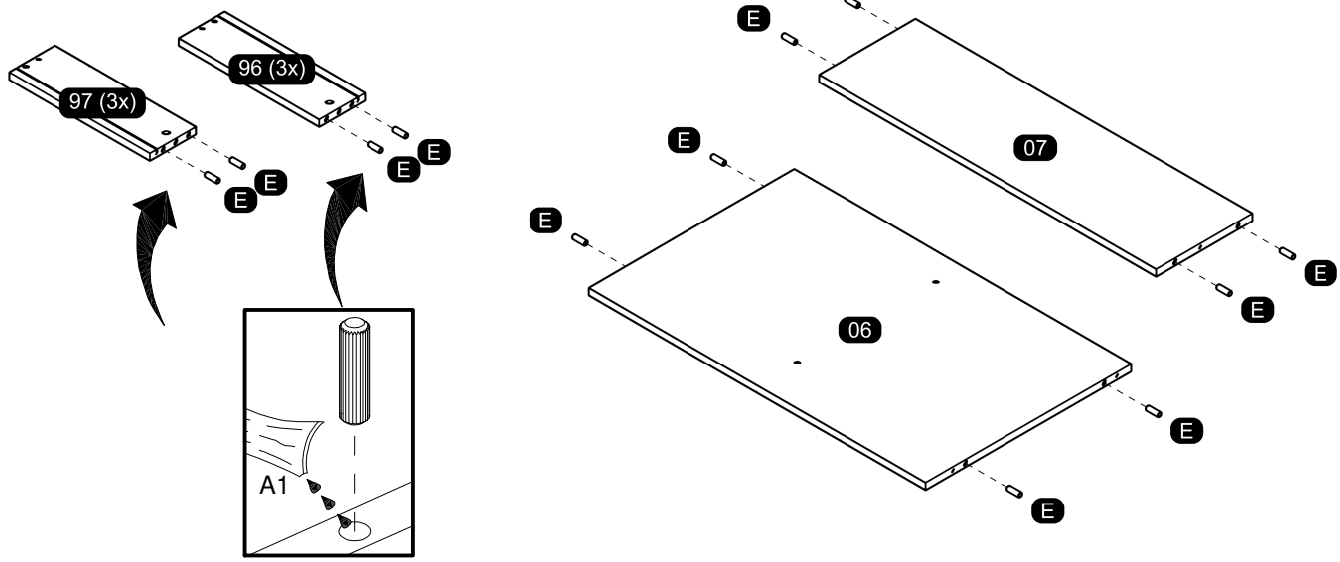

04

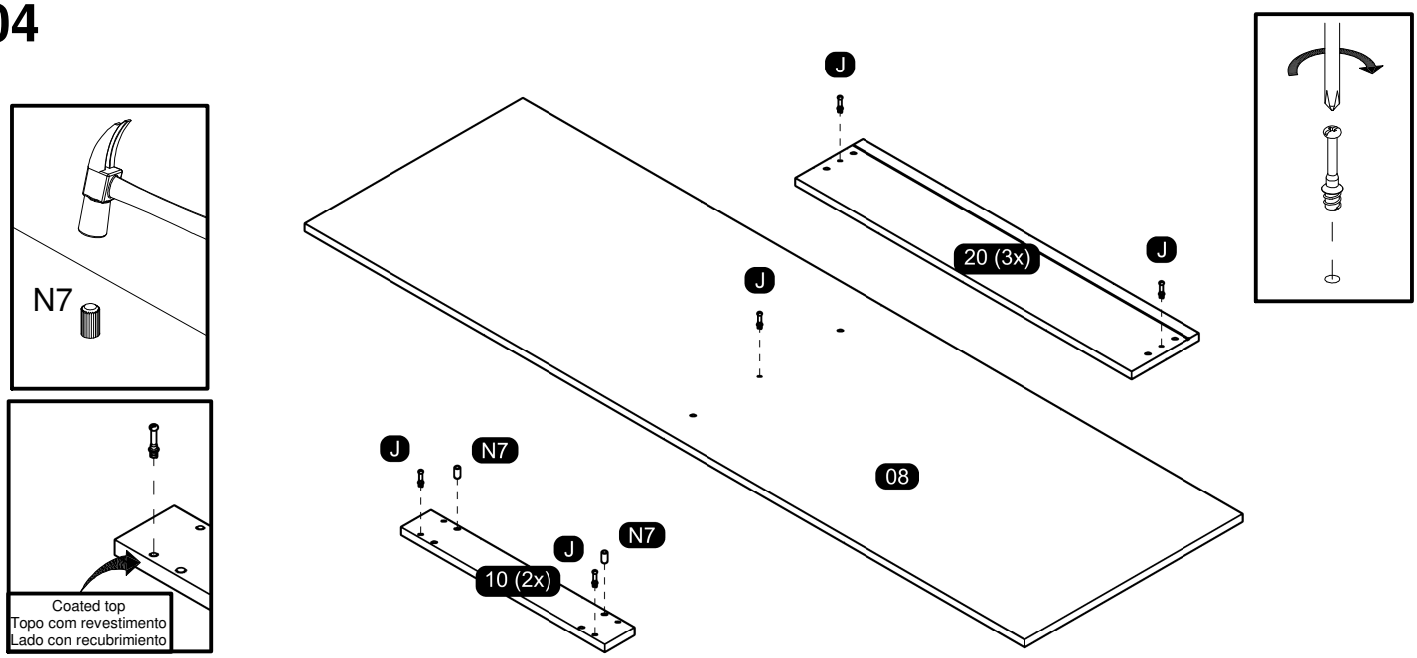
N7
J
20 (3x)
J
J
08
J
N7
J
N7
10 (2x)
Coated top
Topo com revestimento
Lado con recubrimiento

05

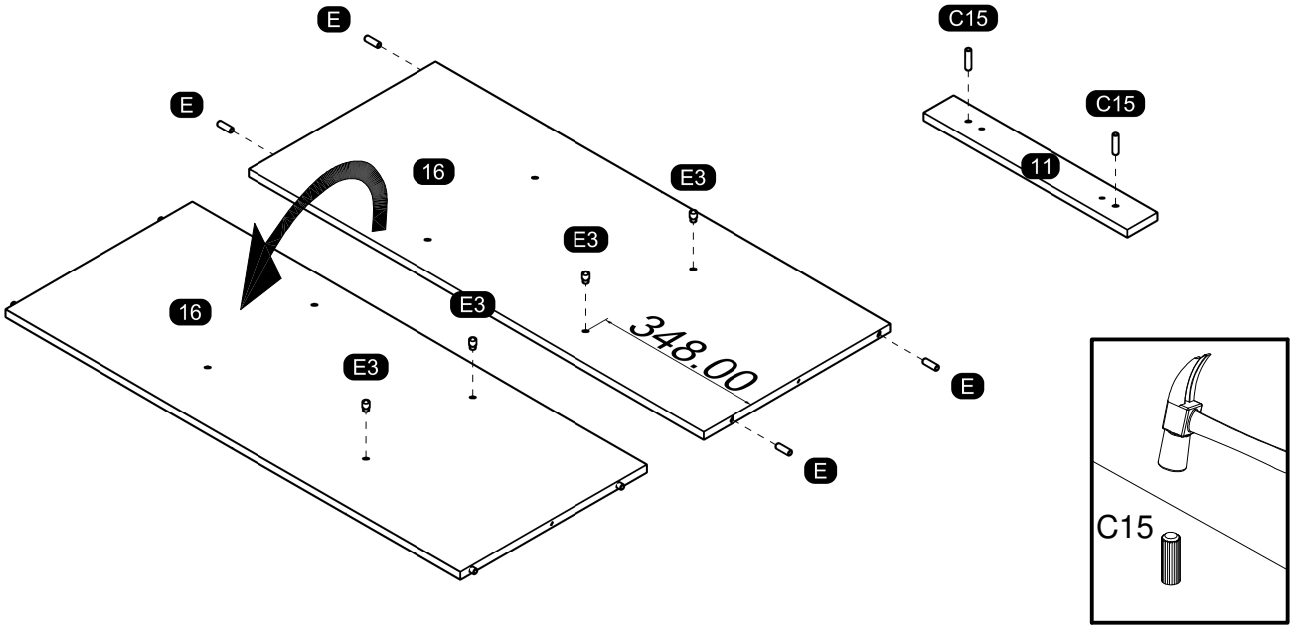
E
E
16
E3
E3
E3
16
E3
348.00
E
E
C15
C15
11
C15

06

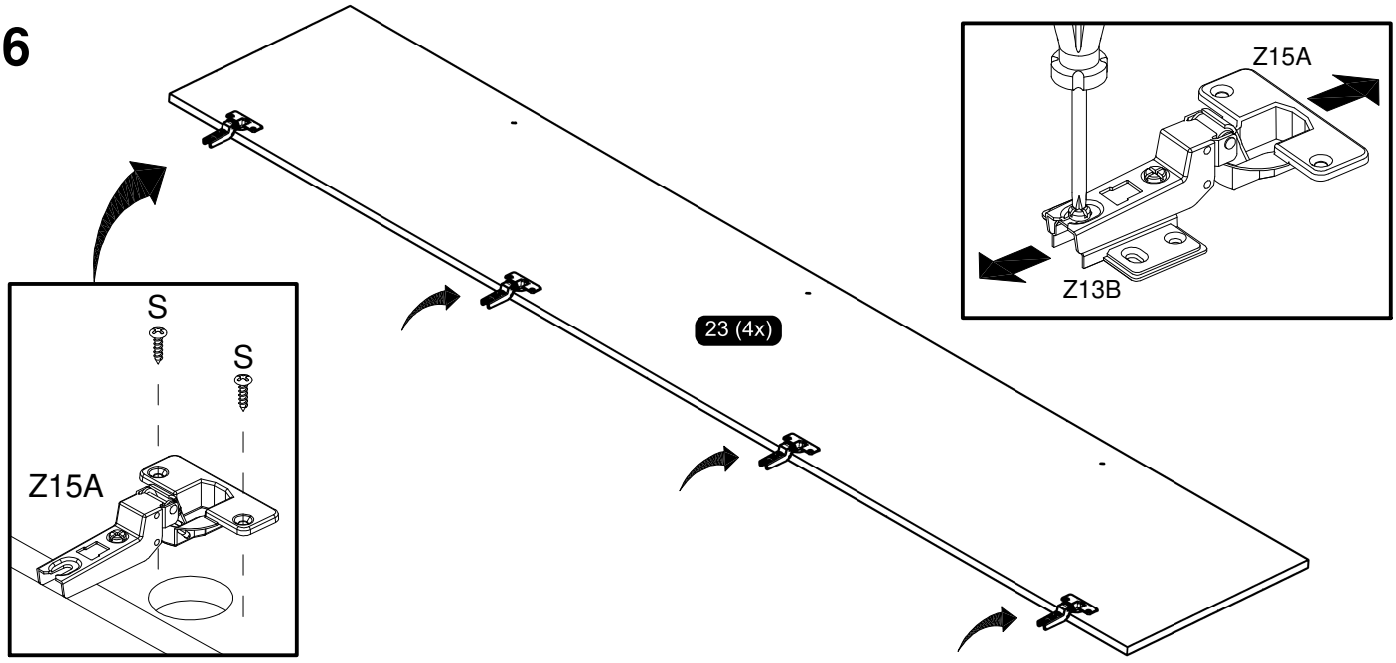
S
S
Z15A
23 (4x)
Z15A
Z13B

07

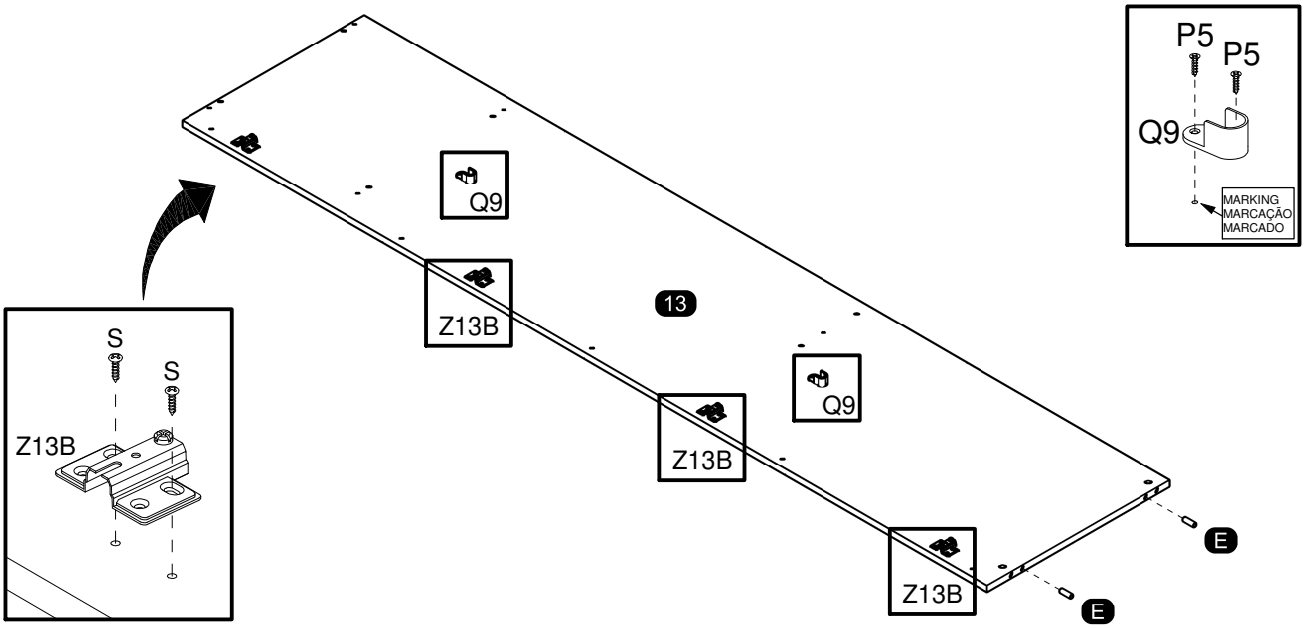
P5
P5
Q9
MARKING
MARCAÇÃO
MARCADO
Q9
Z13B
13
Q9
Z13B
Z13B
E
E
S
S
Z13B

08

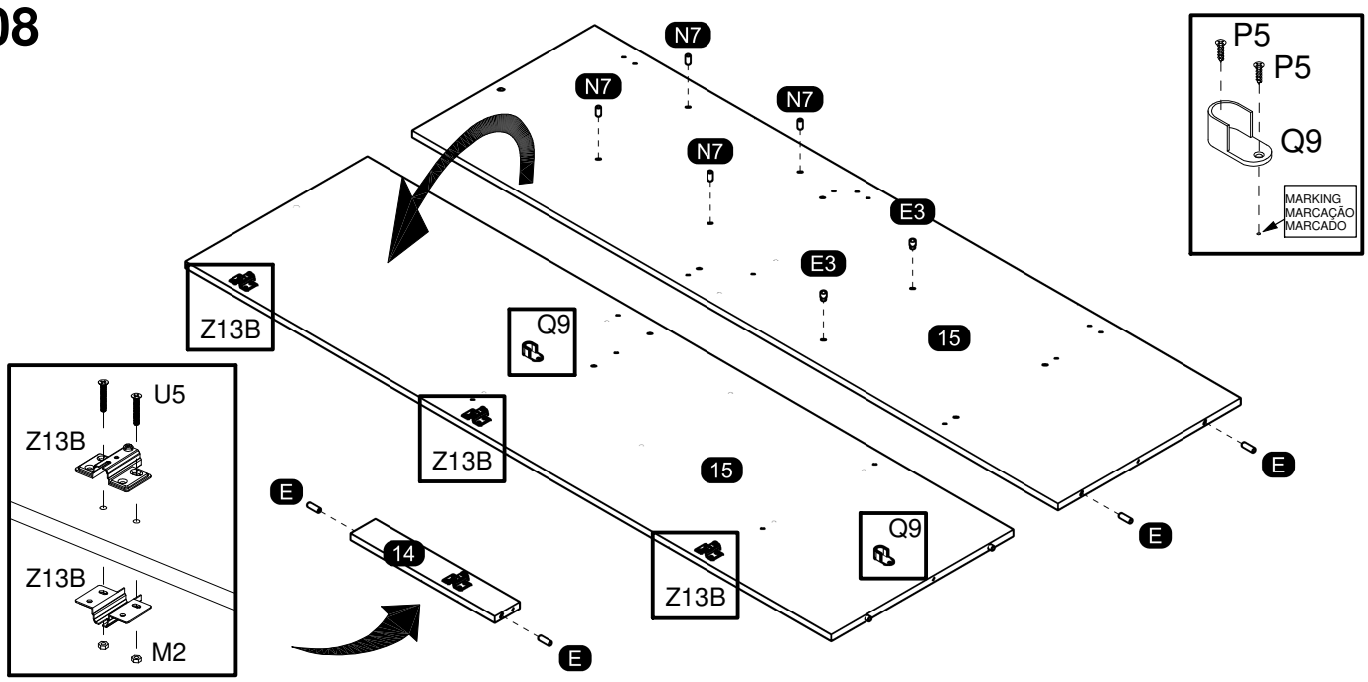
N7
N7
N7
N7
E3
E3
P5
P5
Q9
MARKING
MARCAÇÃO
MARCADO
Z13B
Q9
15
Z13B
15
Q9
Z13B
E
E
E
E
14
U5
Z13B
Z13B
M2

09

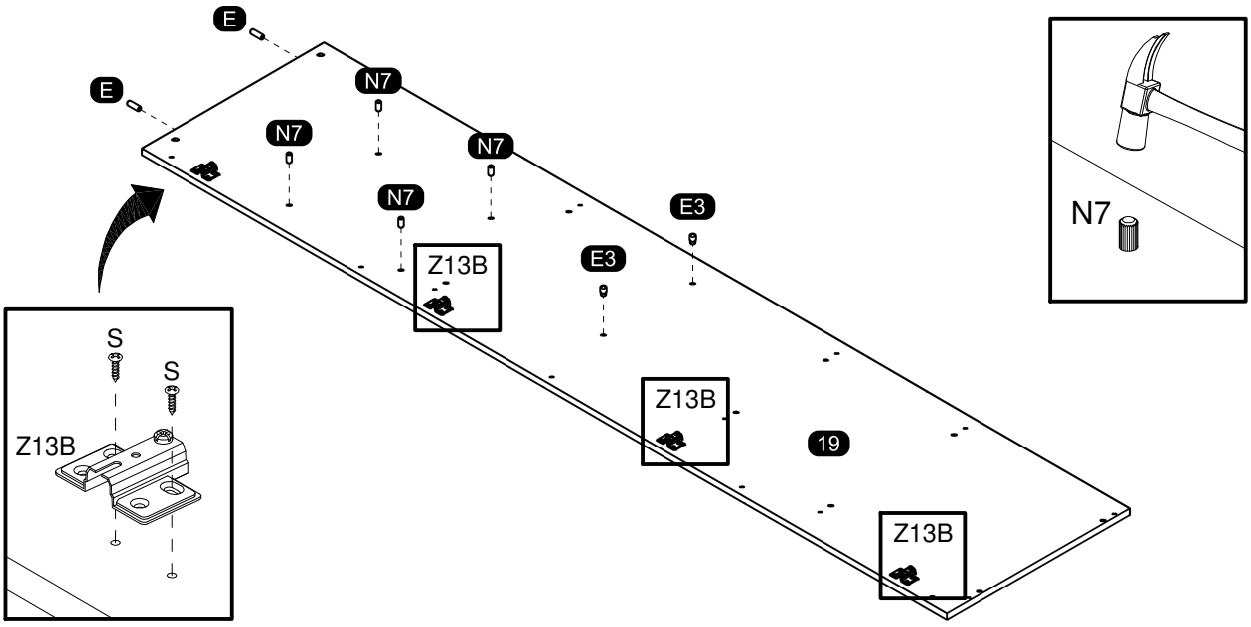
E
E
N7
N7
N7
N7
E3
E3
Z13B
Z13B
19
Z13B
S
S
Z13B
N7

10

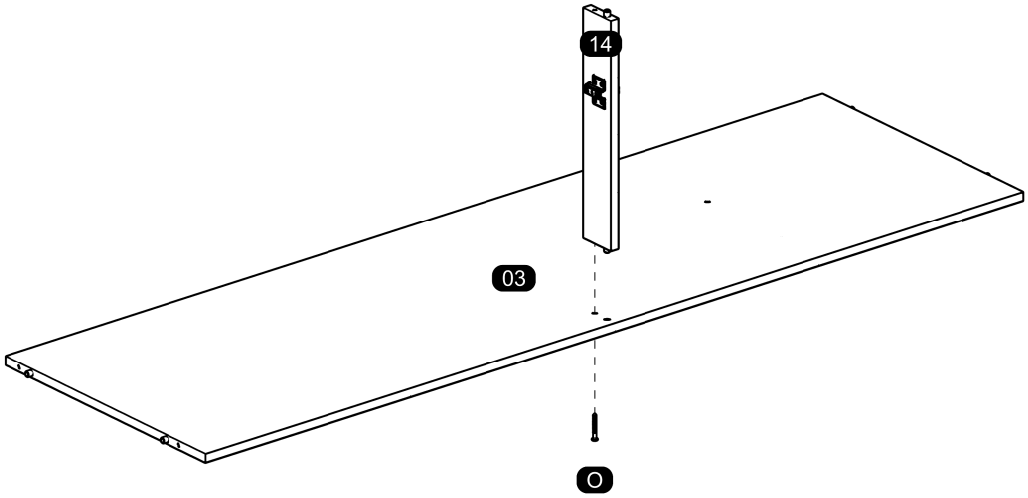

11

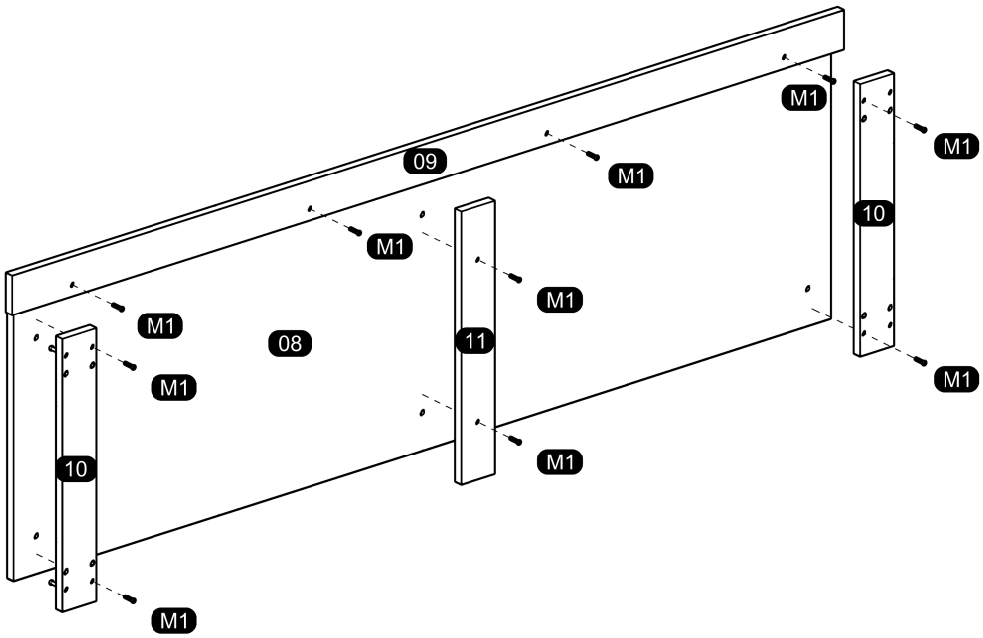

12

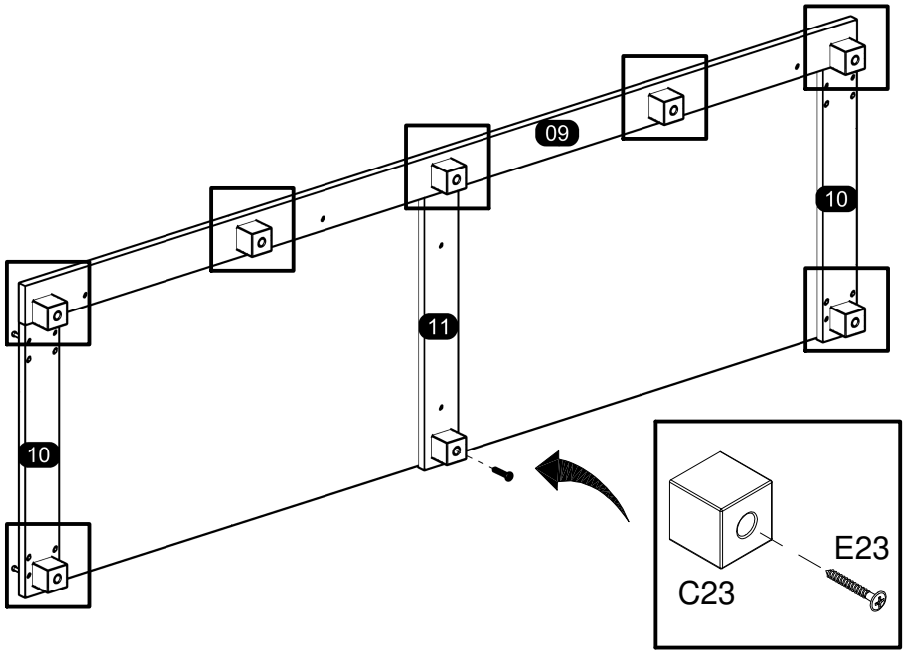

13

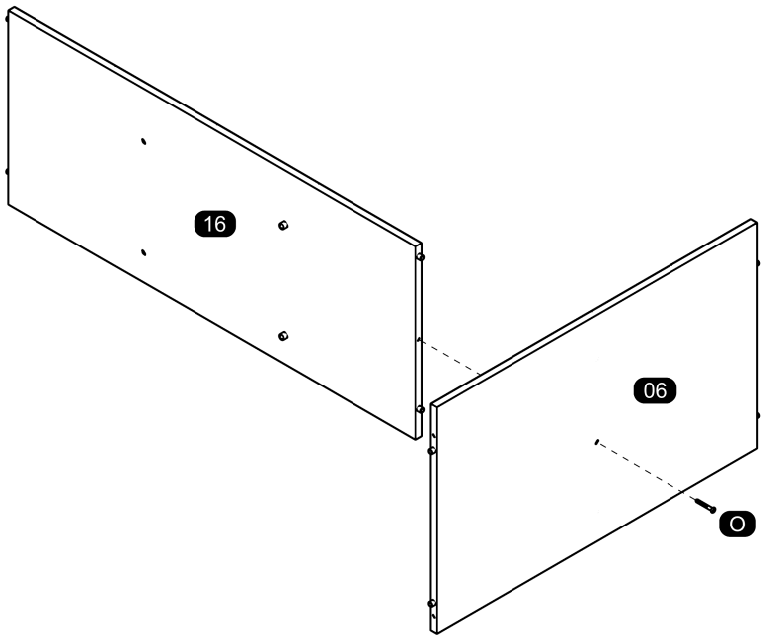

14

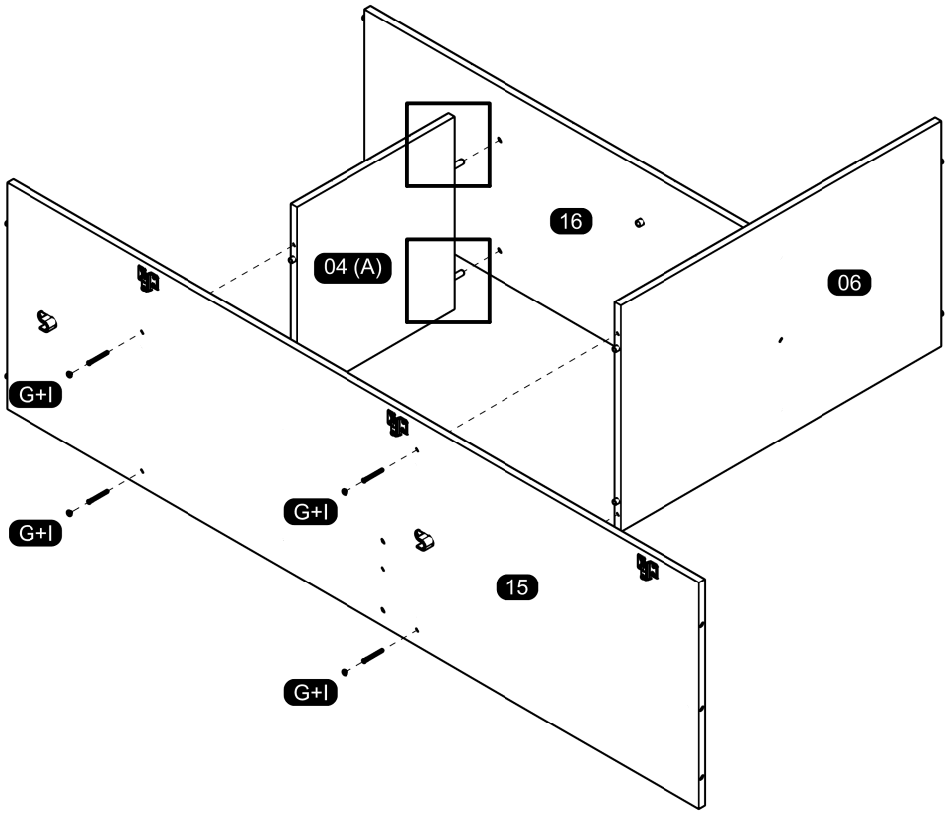

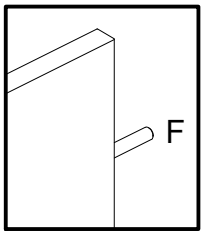

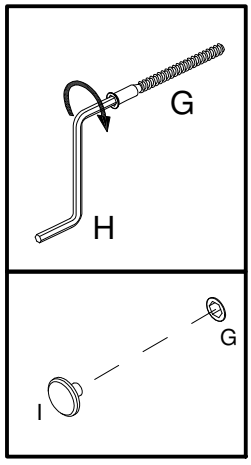

15

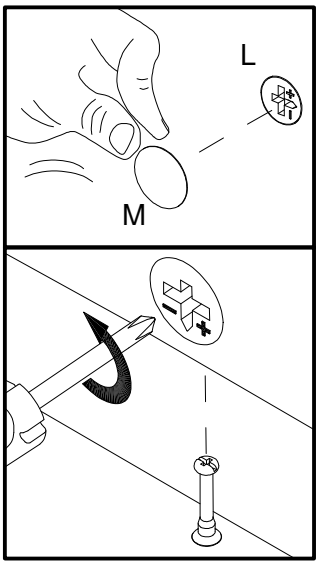

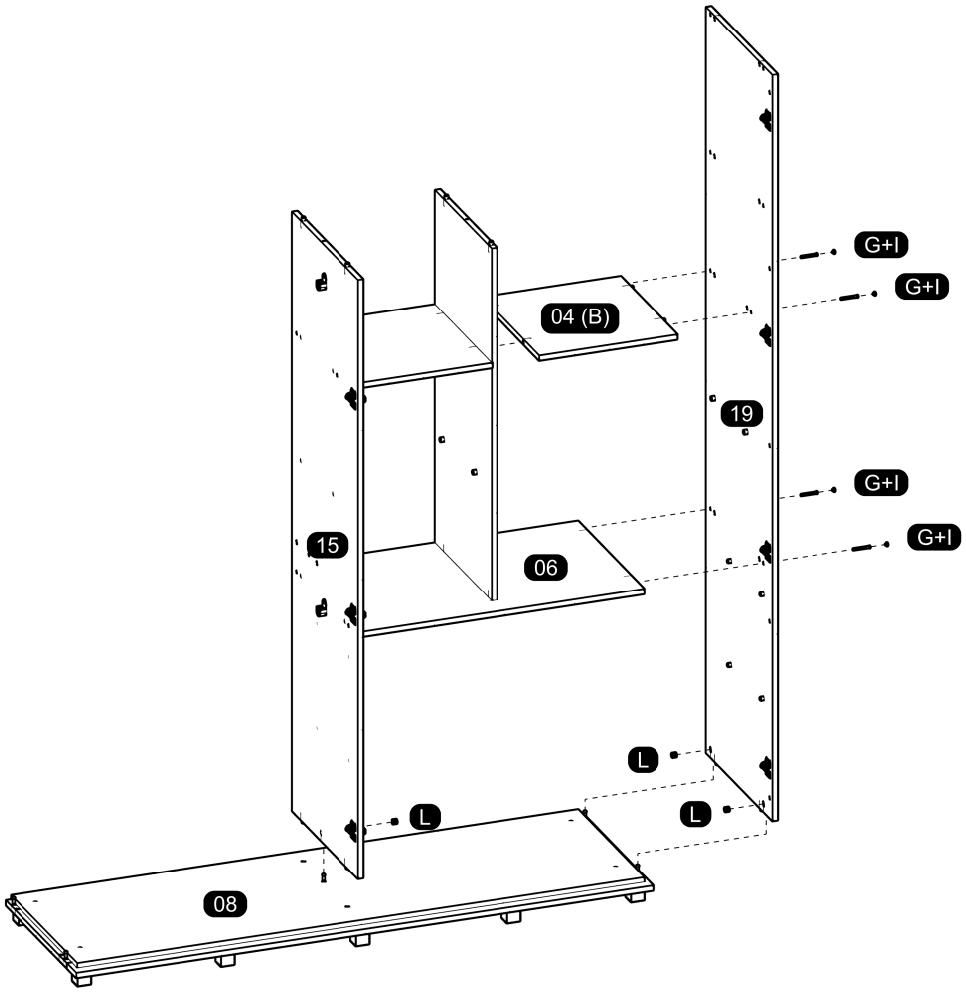

16

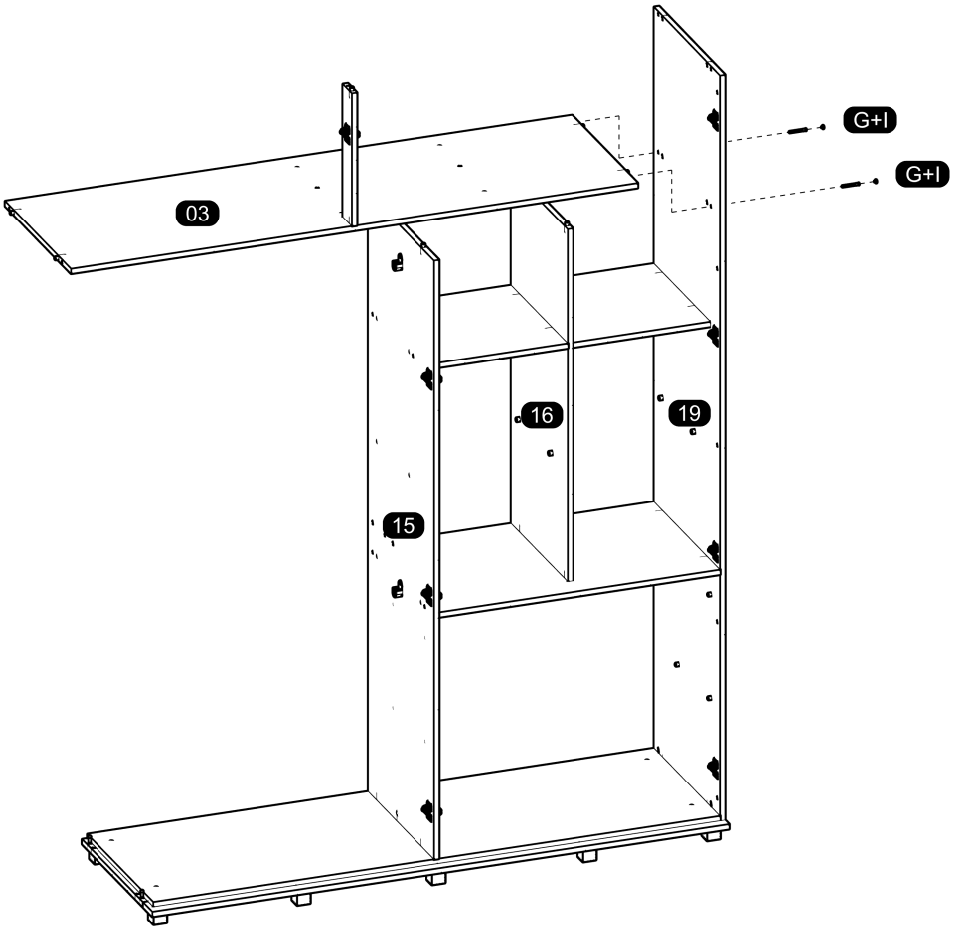

17

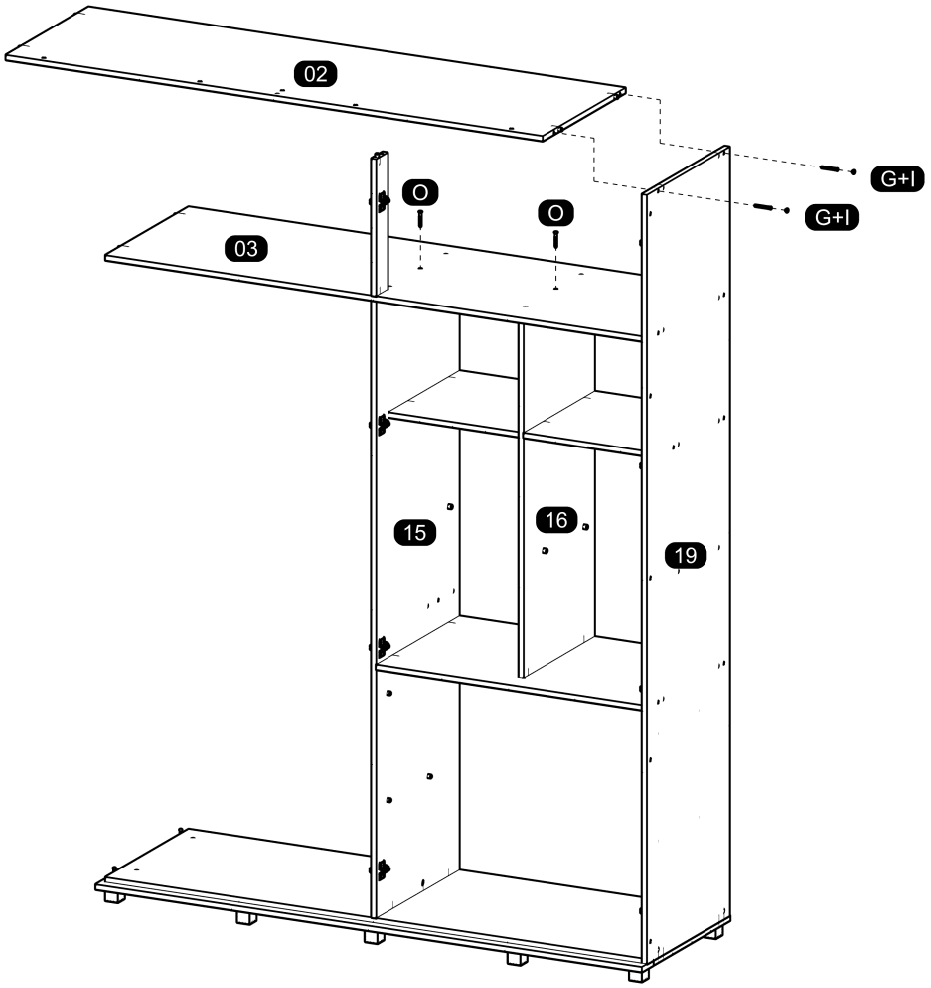

18

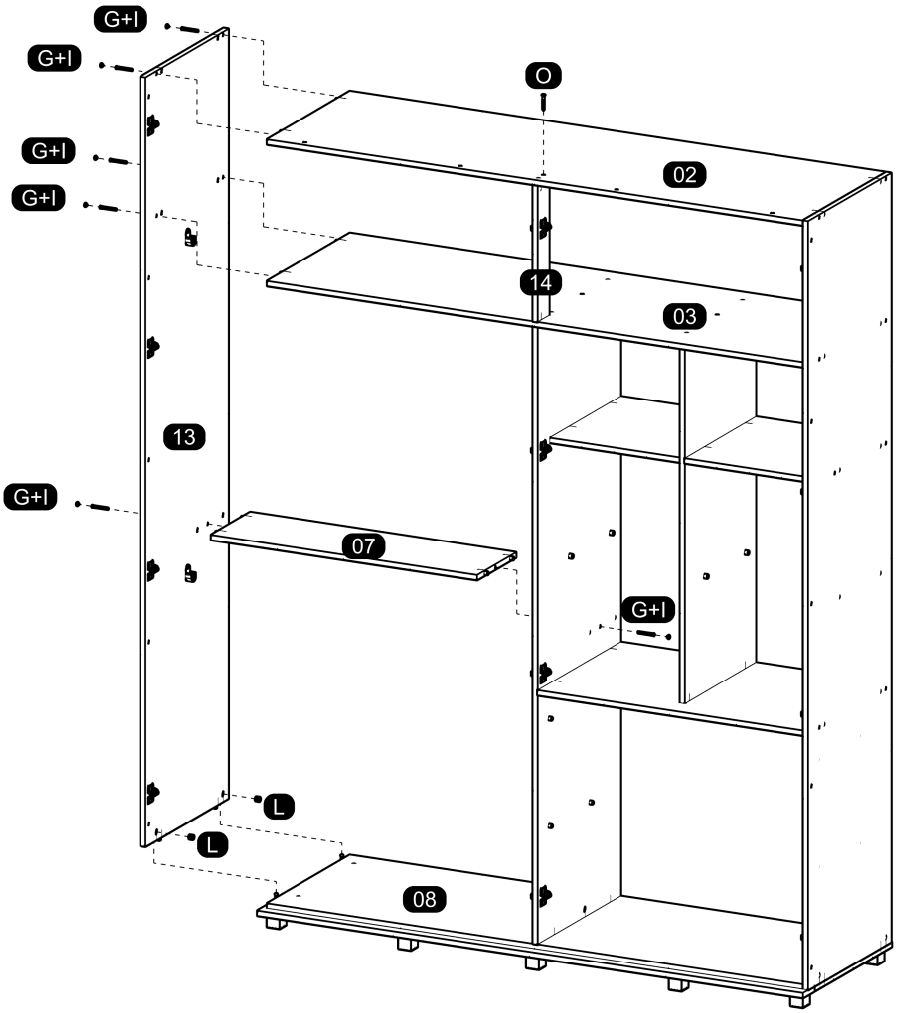

19

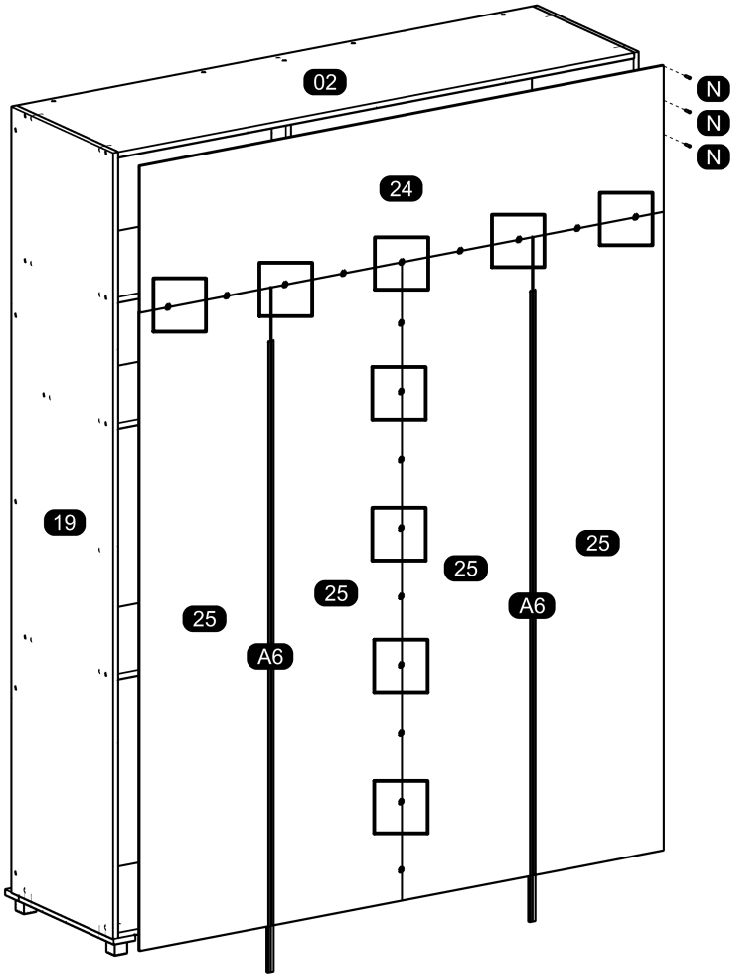
02
N
N
N
24
19
25
25
25
25
A6
A6

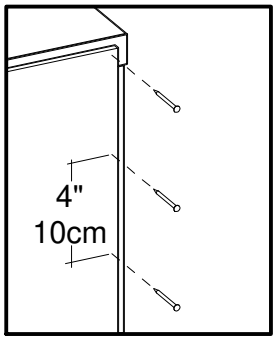
4"
10cm

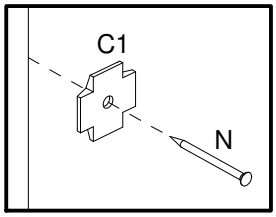
C1
N

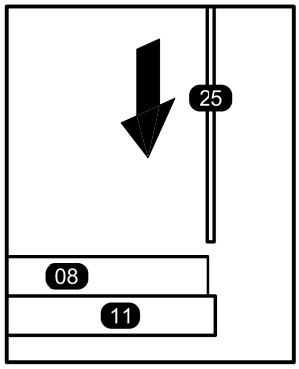
25
08
11

20

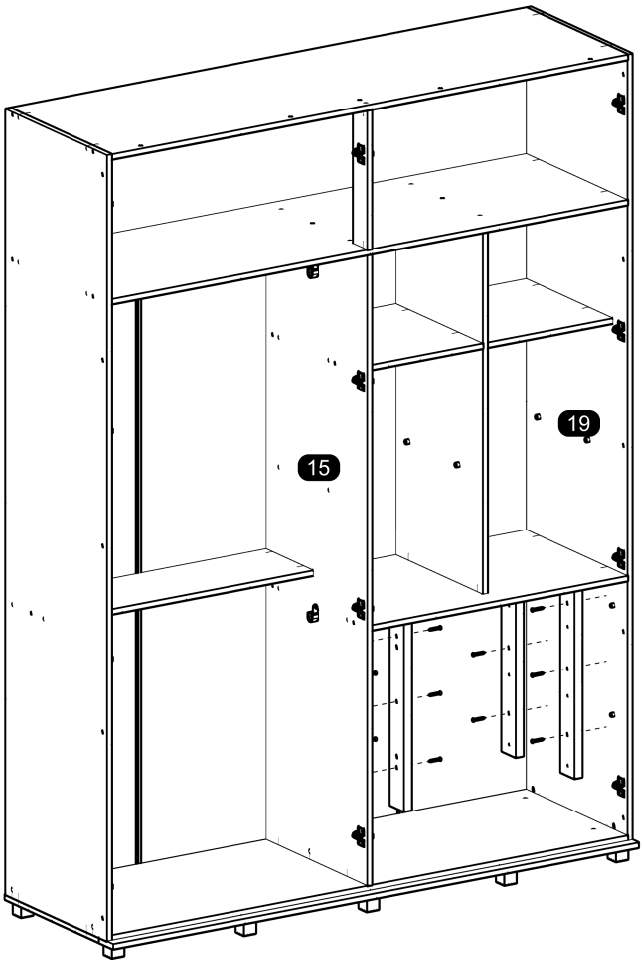
15
19

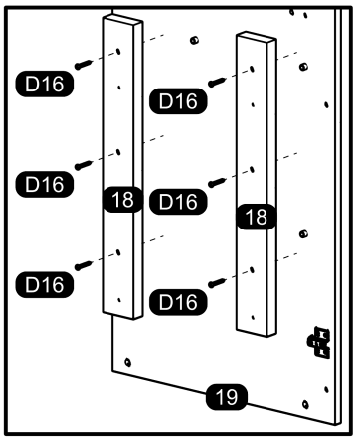
D16
D16
D16
18
D16
18
D16
D16
19

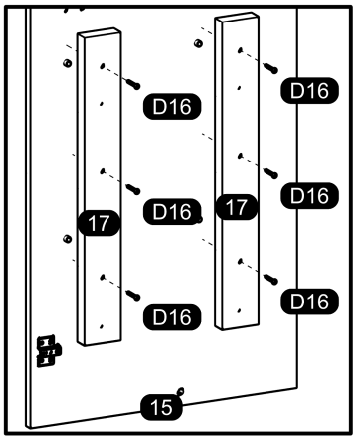
D16
D16
D16
17
17
D16
D16
D16
15

21

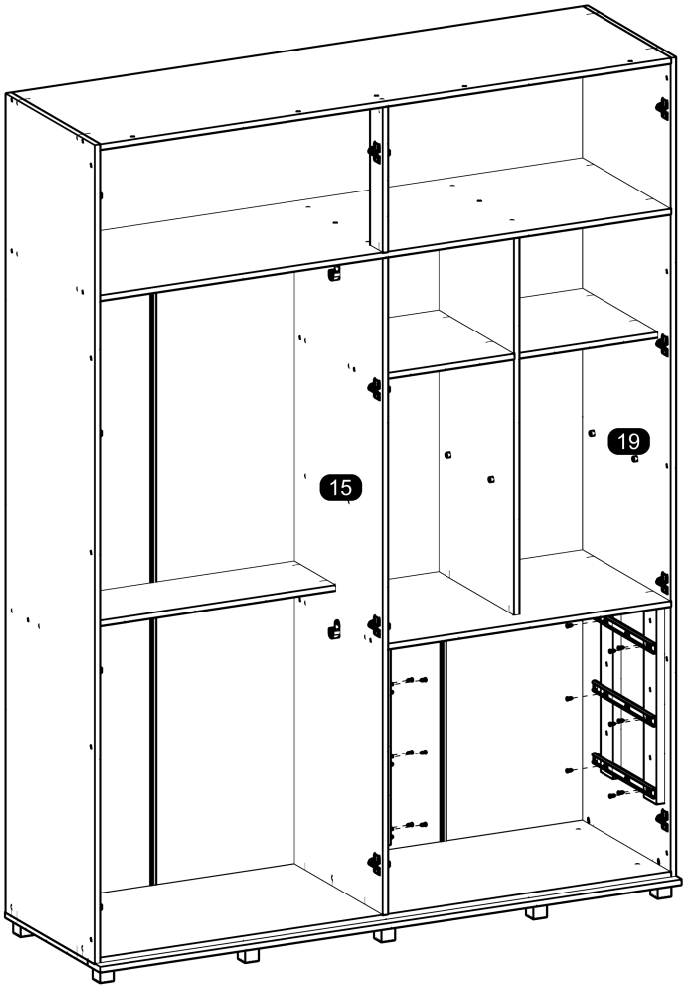

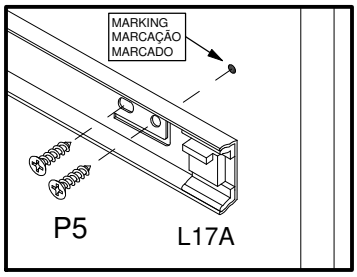

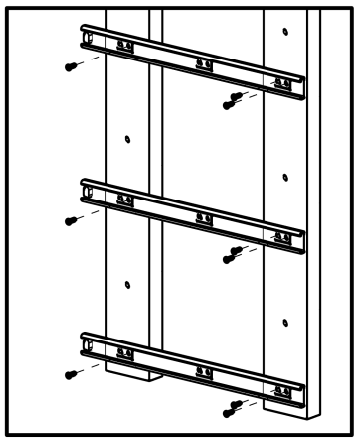

SEPARATE THE TWO PARTS OF THE METAL SLIDE TO THE ASSEMBLY FOLLOWING THE INSTRUCTIONS BELOW.
SEPARE AS DUAS PARTES DA CORREDIÇA METÁLICA PARA A MONTAGEM SEGUINDO AS INSTRUÇÕES ABAIXO.
SEPARAR LAS DOS PARTES DE LA CORREDERA DE METAL PARA EL ARMADO Y SEGUIR LAS INSTRUCCIONES ABAJO.

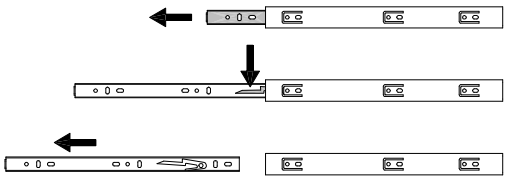

22

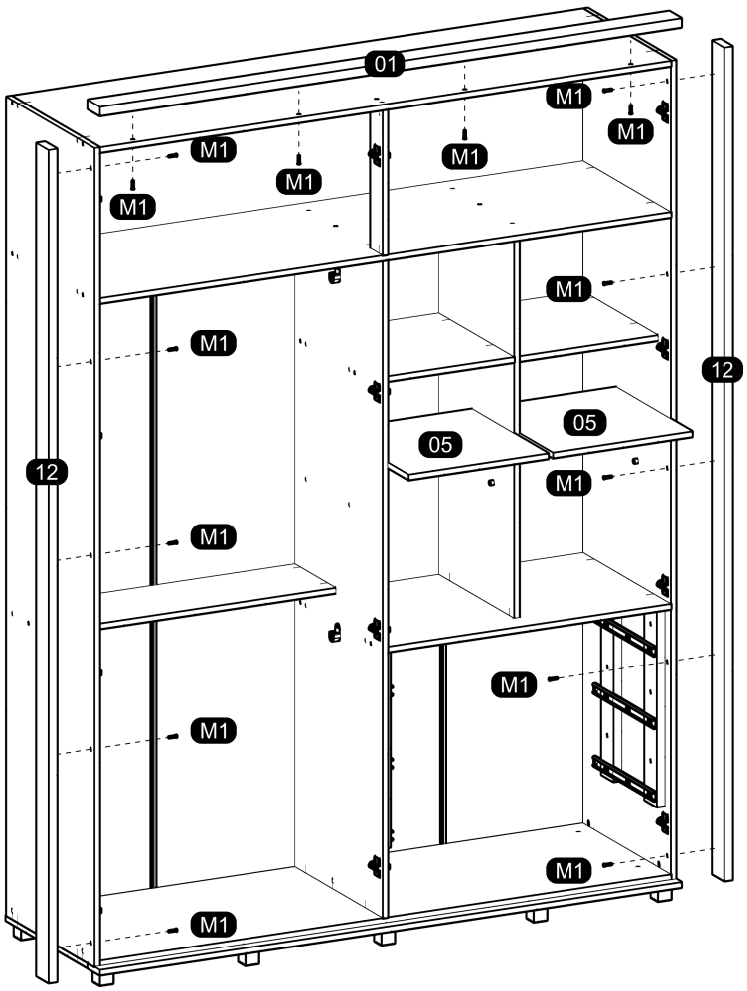

23

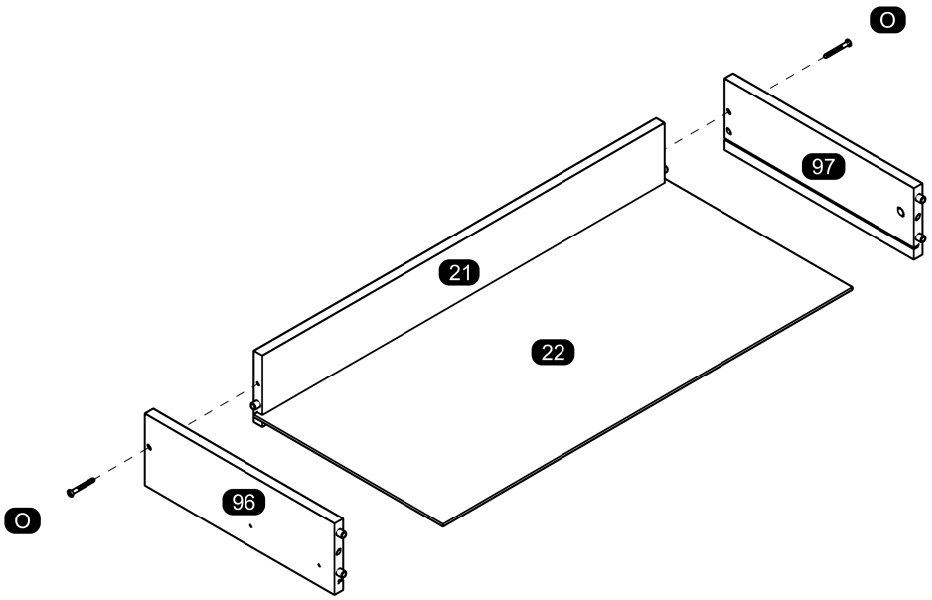

24

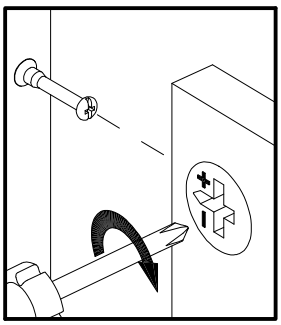

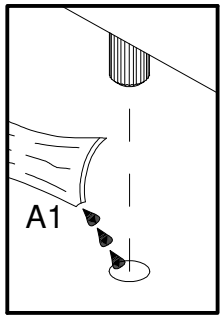

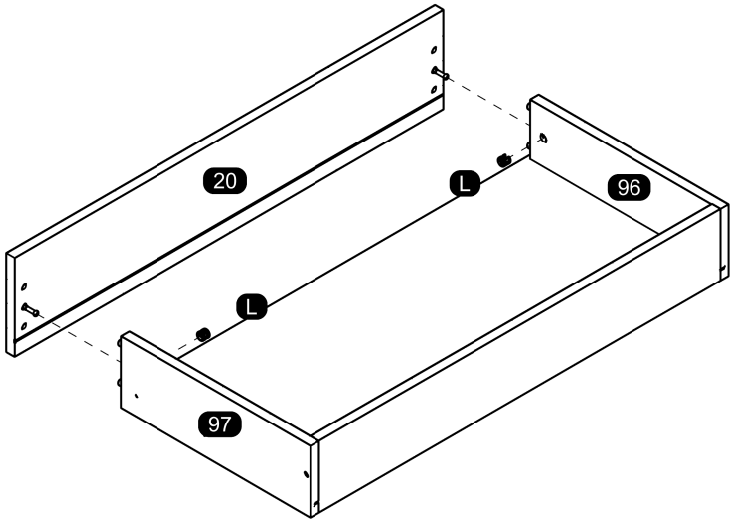

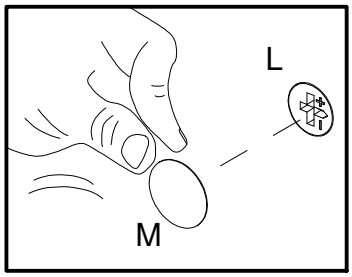

25

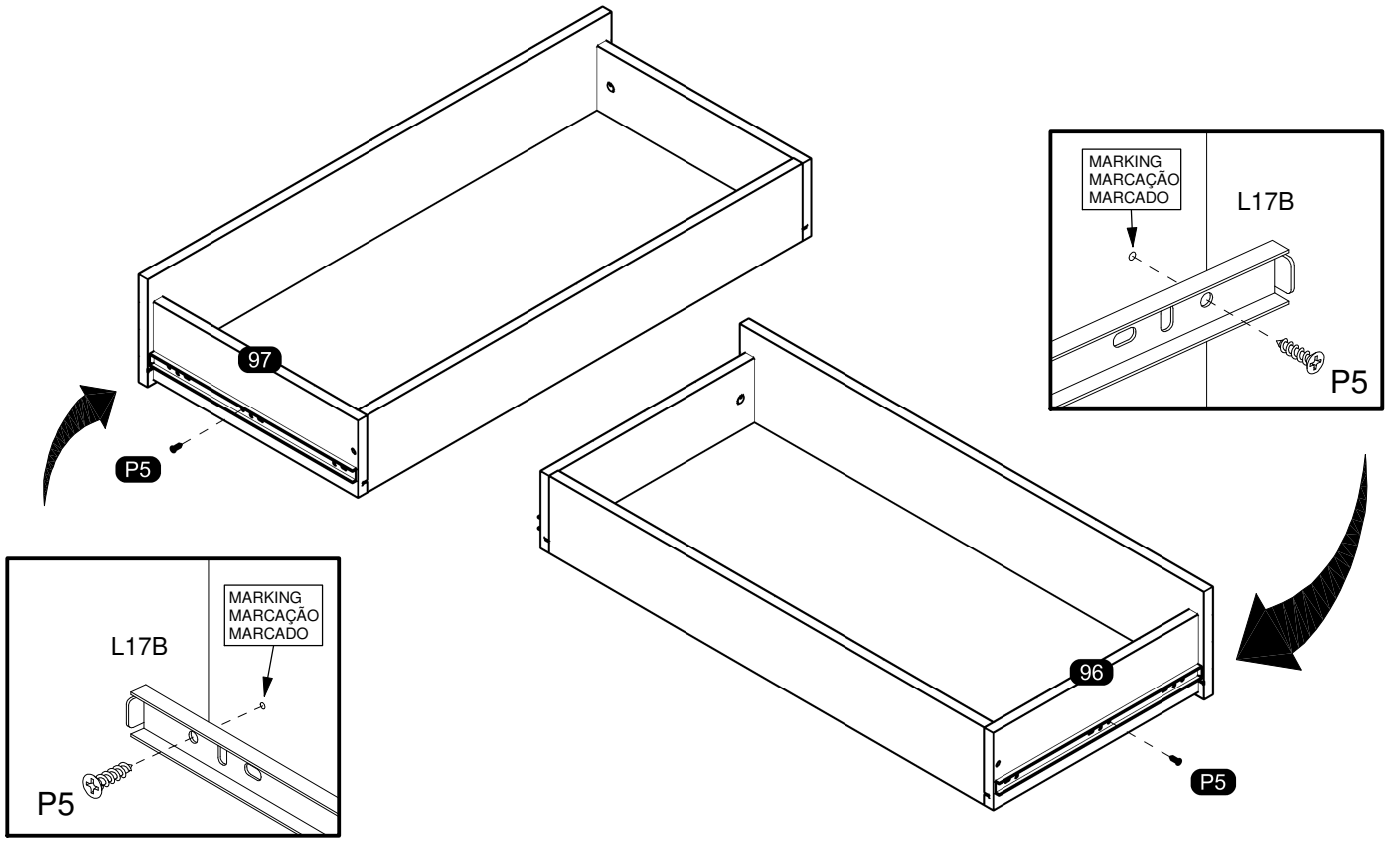
97
P5
MARKING
MARCAÇÃO
MARCADO
L17B
P5
MARKING
MARCAÇÃO
MARCADO
L17B
P5
96
P5

26

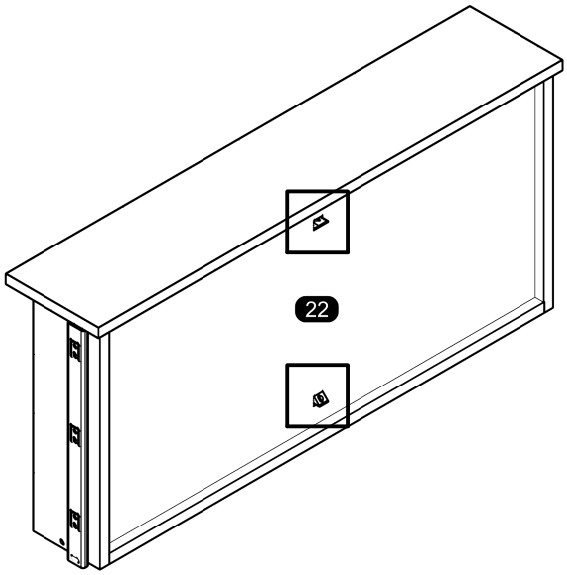
22

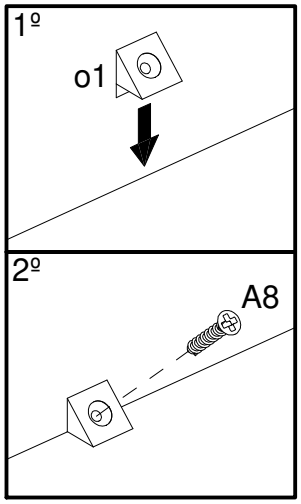
1º
o1
2º
A8

27

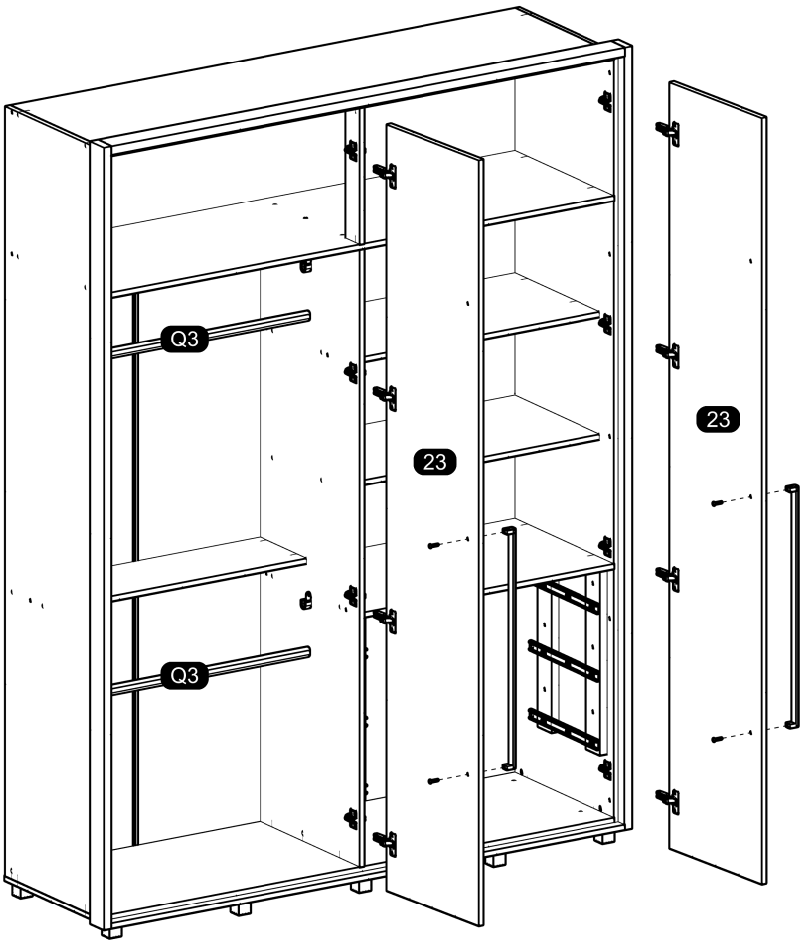

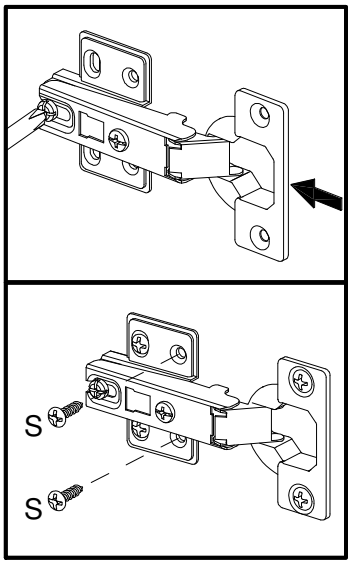

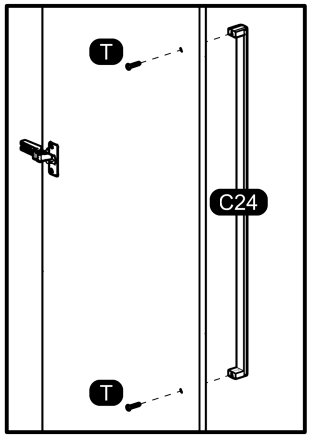

At the end of the assembly, insert the screw cover / hole plugs in the apparent holes.
Ao final da montagem, insira a(s) tampa(s) de parafuso / tapa furos nos furos que ficarem aparentes.
Al final del conjunto, coloque la tapa tornillo / tapón plástico en los agujeros que se hagan evidentes.

28

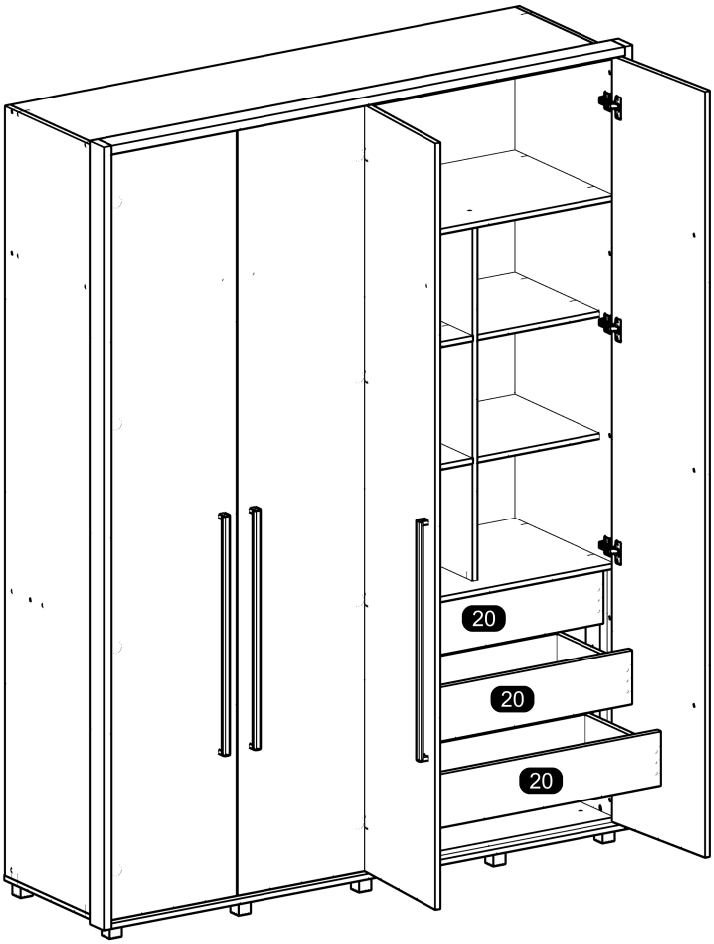

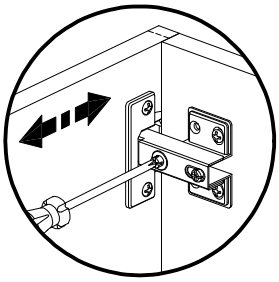

Horizontal Adjustment
Regulagem Horizontal
Ajuste Horizontal

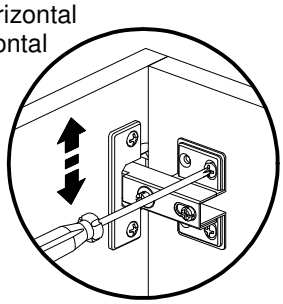

Vertical Adjustment
Regulagem Vertical
Ajuste Vertical

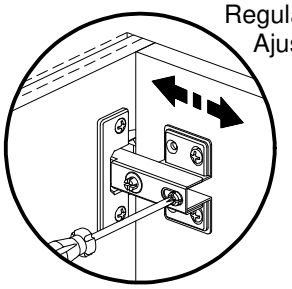

Depth Adjustment
Regulagem Profundidade
Ajuste Profundidad