CERTIFICADO DE GARANTIA

CERTIFICADO 90 dias GARANTIA

GARANTIA

- A garantia dos produtos fabricados pela Caemmun Movelaria, abrange eventuais defeitos/vícios de fabricação, no prazo estabelecido pelo Código de Defesa do Consumidor, em seu artigo 26, II, o qual prevê a garantia legal de 90 (noventa) dias.

CUIDADOS ESPECIAIS

- Leia com atenção as instruções do manual de montagem que acompanha o produto.
- Evitar umidade excessiva e exposição prolongada a luz solar.
- Para limpeza usar pano limpo e úmido, não devendo utilizar produtos de limpeza

EXCLUSÃO DA GARANTIA LEGAL

- A falta de observância das instruções contidas no Manual de Montagem, que eventualmente poderá causar danos à mercadoria, tais como , adequação do local para instalação do produto, uso correto dos parafusos e demais componentes, nivelamento, correta distribuição dos objetos no produto (conforme peso / tamanho indicado no manual), dentre outros, bem como transporte inadequado tanto pela Loja, como pelo consumidor.
- Defeitos ou danos causados em qualquer componente do produto pela utilização inadequada ou provocado por acidentes, negligência, má condições estruturais da residência, tempo de uso, caso fortuito ou força maior (por exemplo umidade, infiltrações, mofo, cupins, raios maresia, chuvas, etc.).

LEGAL GUARANTEE CERTIFICATE

CERTIFICADO 90 days GARANTIA

GUARANTEE

-The guarantee of the products manufactured by Caemmun Furniture includes occasional manufacturing defects within the period established by the Código de Defesa do Consumidor (Consumer Protection Laws), in its article 26, II, which provides 90 (ninety) days legal guarantee.

SPECIAL CARES

-Read carefully the instructions in the Assembly Instruction that follows the product.
-For cleaning use a clean and damp cloth. Do not use cleaning products.
-Avoid excessive moisture and extreme sun exposition.

EXCLUSION OF LEGAL GUARANTEE

- Lack of accomplishment with the instructions enclosed in the Assembly Instruction, which eventually may cause damage to the goods such as unsuitability of the site for product installation, incorrect use of screws and other components, unevenness , improper distribution of objects in the product (as weight / size indicated in the Assembly Instruction) , among others , as well as inadequate transportation either by the store or the consumer .
- Defects or damage in any product component caused by improper use or accident, negligence , poor structural conditions of residence , time of use , unforeseeable circumstances or force majeure (humidity, leaks , mold , termites , rays , salt air , rain , etc.).

CERTIFICADO DE GARANTÍA LEGAL

CERTIFICADO 90 días GARANTIA

GARANTÍA

- La garantía de los productos fabricados por Caemmun Mueblería abarca eventuales defectos/vicios de fabricación, en el plazo establecido por el Código de Defesa do Consumidor (Código de Defensa del Consumidor), en su artículo 26, II, lo cual prevé la garantía legal de 90 (noventa) días.

CUIDADOS ESPECIALES

-Lea con atención las instrucciones del Manual de Armado que acompaña el producto.
-Para limpieza usar paño limpio y húmedo, no debiendo utilizarse productos de limpieza.
-Evitar humedad excesiva y exposición prolongada a la luz solar.

ECLUSIÓN DE LA GARANTÍA LEGAL

-La falta de observancia de las instrucciones contenidas en el Manual de Armado, que eventualmente podrá causar daños en la mercadería, tales como, adecuación del local para instalación del producto, uso correcto de los tornillos y demás componentes, nivelación, correcta distribución de los objetos en el producto (de acuerdo al peso/talla indicados en el manual), de entre otros, bien como trasporte inadecuado tanto por la tienda como por el consumidor.
-Defectos o daños causados en cualquier componente del producto por la utilización inadecuado o provocado por accidentes, negligencia, malas condiciones estructurales de la residencia, tiempo de uso, caso fortuito o fuerza mayor (por ejemplo humedad, infiltraciones, moho, termitas, rayos, olor de mar, lluvias, etc).

CERTIFICAT DE GARANTIE

CERTIFICADO 90 jours GARANTIA

GARANTIE

- La garantie des produits fabriqués par Caemmun Movelaria couvre defauts/vices de fabrication dans le délai prescrit par le Code de Défense du Consommateur, article 26, II, de 90 jours.

ATTENTION

- Lisez attentivement les instructions du manuel de montage fourni.
- Evitez l´humidité excessive et la l'exposition prolongée à la lumière du soleil.
- Pour le nettoyage, utilisez un chiffon humide. Evitez l´utilisation de produits de nettoyage.

EXCLUSION DE GARANTIE

- Ne pas suivre les instructions de ce manuel de montage, qui peut éventuellement endommager les merchandises, telles que le choix d´un lieu adequat pour l´installation, la correcte utilisation des vis et des autres éléments, nivellement, apropiée distribution des objects sur le meuble (en fonction du poids et dimension indiqués dans le manuel), entre autres, ainsi que le transport inapropiée, sois par le magasin ou par le consommateur.
- Défauts ou dommages à tout composant résultant d´une utilisation incorrecte ou en cas d´accident, négligence, mauvaises conditions structurelles de la maison, temps d´utilisation, cas fortuit ou force majeure (par example, l´humidité, les infiltrations, la moisissure, les termites, le rayon, l´air de la mer, la pluie, etc.)

INSTRUÇÕES DE SEGURANÇA

É obrigatório seguir os procedimentos abaixo para uma instalação correta do produto;
Caso a instalação não esteja correta há risco de queda assim como de outros danos;

1. A instalação deste produto deve ser feita por um profissional qualificado;
2. Não instalar em superfícies que possam estar úmidas, conter infiltrações, ou que estejam expostas a qualquer produto que comprometa sua resistência;
3. Para a instalação do produto devem ser utilizados apenas os acessórios que acompanham os mesmos de maneira adequada conforme indica o manual;
4. Ler e observar atentamente toda a instrução antes de iniciar a montagem;
5. Os parafusos devem ser apertados periodicamente;
6. Evitar batidas e contatos com objetos cortantes;
7. Todos os pesos máximos indicados no manual devem ser respeitados.

SAFETY INSTRUCTION

It is mandatory to follow the procedures described below to install the product properly;
If the installation is not correct there is a risk of falling as well as other damages;

1. This product must be installed by a qualified professional;
2. Do not install it in areas that may be damp, contain infiltrations or are exposed to any product that endangers their endurance;
3. In order to install the product in must be used only the accessories that follow it adequately as showed in the instruction manual;
4. Read and follow all instructions carefully before starting installation;
5. The screws must be tightened periodically;
6. Avoid bumps and contact with sharp objects;
7. All maximum weights indicated in the instructions must be respected.

INSTRUCCIONES DE SEGURIDAD

Es obligatorio seguir los procedimentos abajo para instalar el producto correctamente;
Caso la instalación no este correcta hay riesgo de caerser el producto, así como otros daños;

1. El producto debe ser instalado por un profesional calificado;
2. No instalar em superficies que puedan estar húmedas, contener infiltraciones o que estén expuestas a cualquier producto que comprometer su resistencia;
3. Para la instalación del producto deben ser usados apenas los accesorios que lo acompañan de manera adecuada como indica el manual;
4. Leer y observar atentamente toda la instrucción antes de iniciar el armado;
5. Los tornillos deben ser apretados periódicamente;
6. Evitar choques y contato com objetos cortantes;
7. Todos los pesos máximos indicados em el manual deben ser respectados.

CONSIGNES DE SECURITÉ

Respectez impérativement les procédures ci-dessus pour une correcte instalation du produit;
Si l'installation n'a pas été effectuée correctement il existe un risque de chute et bien d´autres dommages;

1. L'installation du Produit doit être effectuée par un installateur qualifiée;
2. Ne pas installer sur une surface humide, avec des infitrations, ou exposée à n´importe quel agent qui pourrait compromme la résisstance;
3. Pour l´installation du meuble nous leurs recommandons d'utiliser seulement les accessoires d'origine de la marque, selon les indications du manuel;
4. Lisez et observez attentivement les notices d'installation avant commecer le montage;
5. Les vis doivent être vérifiés régulièrement;
6. Il faut éviter les coups e contacts avec des objects coupants;
7. Respectez les quantités maximales indiquées dans le mode d'emploi.

Relação de Ferramentas e Acessórios | Tools and Accessorioes List | Relacion de Herramientas y Accessorios | Liste d'Outils et d'Accessoires

3 Volumes / 3 Boxes
3 Cajas / 3 Boîtes

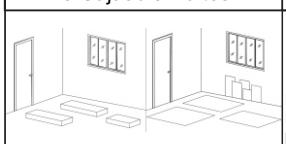

Ferramentas / Tools
Herramienteas / Outils

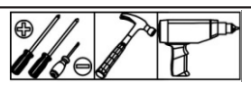

Ferramentas não inclusas / Tools not included
Herramientas no incluidas / Les outils ne sont pas compris dans la livraison.

2 Pessoas / 2 People
2 Personas / 2 Personnes

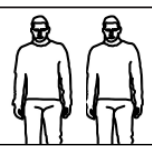

CÓDIGO DE PEÇA | CODE OF THE PIECE / CÓDIGO DE LA PIEZA / CODE DE LA PIÈCE

OBS: Seguir a sequência de montagem localizada nos números circulados.
OBS: Follow assembly sequence located on the numbers.
OBS: Seguir la secuencia de ensamble ubicada abajo en los números.
OBS: Suivre la séquence de montage dans l'ordre indiqué per les numéros.

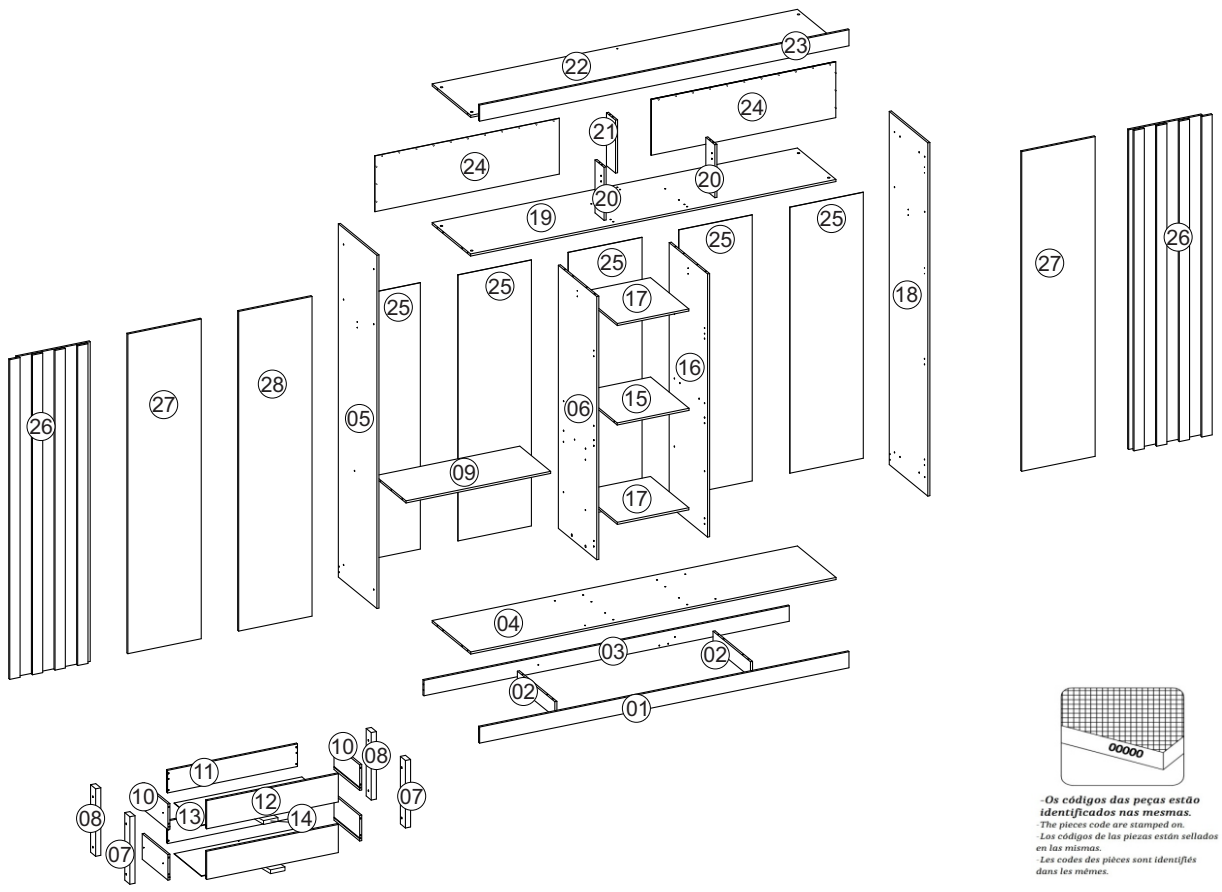

-Os códigos das peças estão identificados nas mesmas.
-The pieces code are stamped on.
-Los códigos de las piezas están sellados en las mismas.
-Les codes des pièces sont identifiés dans les mêmes.

*VOLUME 1/1 - ESPELHO É OPCIONAL DE COMPRA
*VOLUME 1/1 - MIRROR IS OPTIONAL FOR PURCHASE
*VOLUMEN 1/1 - EL ESPEJO ES OPCIONAL PARA LA COMPRA

Relação de Peças / *Plece List / Relación Piezas / Liste de Piéces*

SEQ	CÓDIGO	DESCRIÇÃO	MEDIDAS	MATERIAL	QTD	VOL
01	6000900275	RODAPÉ FRONTAL	2155x92x12	MDP	01	1/3
02	6000900274	RODAPÉ CENTRAL	437x88x12	MDP	02	1/3
03	600000276	RODAPÉ TRASEIRO	2131x88x12	MDP	01	1/3
04	6000300432	BASE	2131x450x12	MDP	01	1/3
05	6000500911	LATERAL ESQUERDA	2020x450x12	MDP	01	1/3
06	6000400495	DIVISÓRIA ESQUERDA	1505x448x12	MDP	01	2/3
07	6002000119	TRAVA FRONTAL	386x60x30	MDP	02	2/3
08	6002000120	TRAVA TRASEIRA	386x60x30	MDP	02	2/3
09	6000800465	PRATELEIRA MAIOR	844x360x12	MDP	01	2/3
10	6001800095	LATERAL GAVETA	299x146x12	MDP	04	2/3
11	6001900116	CONTRA FUNDO	758x129x12	MDP	02	2/3
12	6001700135	FRENTE GAVETA	768x161x12	MDP	02	2/3
13	3001000581	FUNDO GAVETA	745x318x2,5	HDF	02	2/3
14	6001100453	TRAVA GAVETA	311x60x12	MDP	02	2/3
15	6000800464	PRATELEIRA FIXA	447x419x12	MDP	01	2/3
16	6000400496	DIVISÓRIA DIREITA	1505x448x12	MDP	01	2/3
17	6000800463	PRATELEIRA MÓVEL	447x417x12	MDP	02	2/3
18	6000500912	LATERAL DIREITA	2020x450x12	MDP	01	1/3
19	6000300433	BASE MALEIRO	2131x449x12	MDP	01	1/3
20	6001300040	PINASE FRONTAL	303x106x12	MDP	02	2/3
21	6001300041	PINASE TRASEIRA	303x106x12	MDP	01	2/3
22	6001200054	CHAPÉU	2131x450x12	MDP	01	1/3
23	6000900275	RODATETO	2155x92x12	MDP	01	1/3
24	3001000582	FUNDO MALEIRO	1075x319x2,5	HDF	02	2/3
25	3001000579	FUNDO	1521x428x2,5	HDF	05	2/3
26	6000700424	PORTA ALTO RELEVO	1828x428x24	MDP	02	3/3
27	6000700417	PORTA LISA	1828x428x12	MDP	02	3/3
28	6000700418	PORTA CENTRAL	1828x428x12	MDP	01	3/3

Informações Técnicas | Techinical Information | Informacion Tecnica | Informations Techniques

Aspecto Final

Final Aspecto / Aspect final

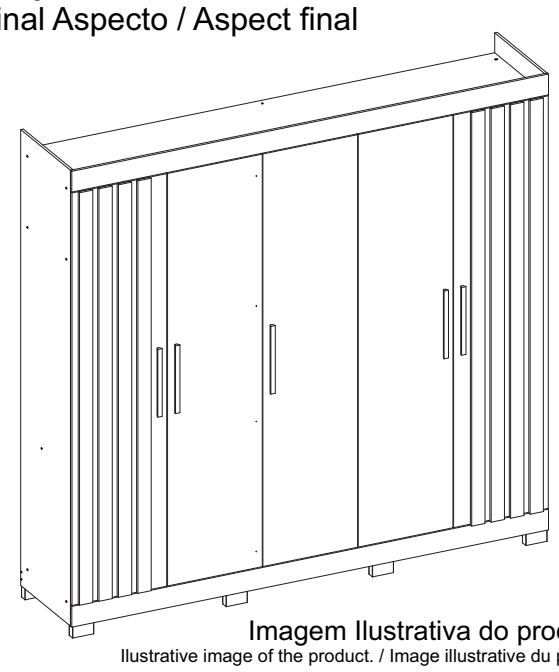

Imagem Ilustrativa do produto.
Ilustrative image of the product. / Image illustrative du produit.

Medidas Internas

Internal Measures
Las Medidas Internas
Mesures internes

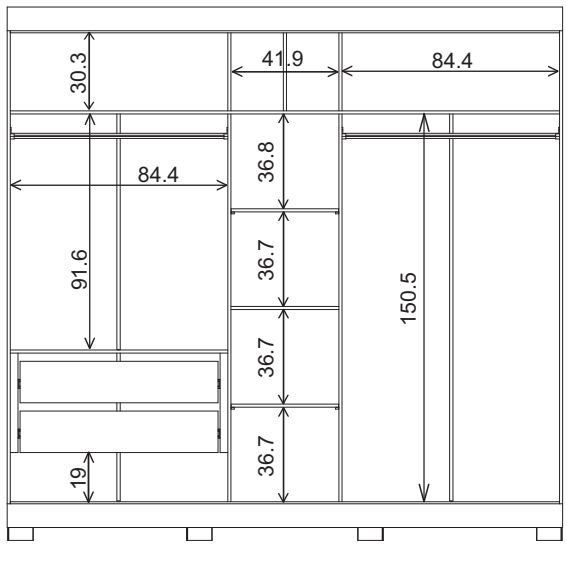

Pesos e Medida Final KG

Weights and Measures
Pesos y Medidas

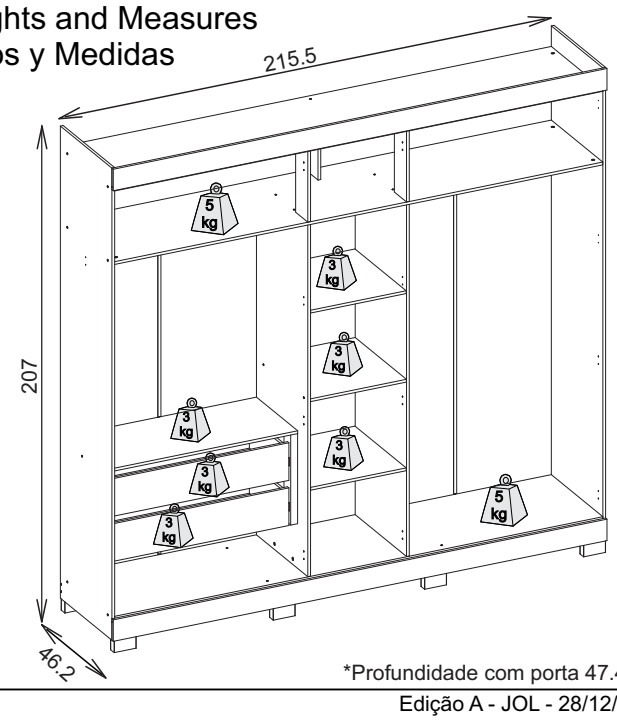

*Profundidade com porta 47.4cm

ACESSÓRIOS | ACCESSORIES | ACCESORIOS

A x30	PARAFUSO 3,5X40 3,5X40 SCREW TORNILLO 3,5X40	B x180	PARAFUSO 3,5X12 3,5X12 SCREW TORNILLO 3,5X12	C x24	PARAFUSO 3,5X12 3,5X12 SCREW TORNILLO 3,5X12	D x16	PARAFUSO 4X50 4X50 SCREW TORNILLO 4X50	E x36	JUNÇÃO JUNCTION UNION	F x14	CANTONEIRA METAL CORNER ESQUINA METÁLICA	G x16	DISPOSITIVO ANGULAR ANGLED DEVICE DISPOSITIVO ANGULADO	H x62	CAVILHA 6X30 6X30 WOOD DOWEL CLAVIJA MADERA 6X30	I x109	PREGO 10X10 10X10 NAIL CLAVO 10X10	J x4	SUPORTE CABIDEIRO COAT HANGER SUPPORT SOPORTE PARA PERCHERO
K x16	PORCA CILÍNDRICA CYLINDRICAL NUT TUERCA CILÍNDRICA	L x8	PARAFUSO 4X40 4X40 SCREW TORNILLO 4X40	M x10	PARAFUSO 3,5X25 3,5X25 SCREW TORNILLO 3,5X25	N x16	PINO 8X5,5 8X5,5 PIN SOPORTE 8X5,5	O x12	DOBRADIÇA CURVA CURVE HINGE BISAGRA CURVA	P x12	CALÇO MÉDIO MEDIUM SHIM CUÑA MEDIANA	Q x4	CANTONEIRA METÁLICA METAL CORNER ESQUINA METÁLICA	R x8	DOBRADIÇA BAIXA LOW HINGE BISAGRA BAIXA	S x8	CALÇO BAIXO LOW SHIM CUÑA BAIXA	T x20	CALÇO SHIM CUÑA	U x2	Corrediça Telescópica - Lado A Corrediça Telescópica - Lado B	V x8	PÉ FOOT PIED
W x1	COLA GLUE PEGAMENTO	X x2	CABIDEIRO 836MM COAT HANGER PERCHERO	Y x1	PERFIL PLÁSTICO 1503 PLASTIC PROFILE PERFIL DE PLASTICO	Z x1	PERFIL PLÁSTICO 576 PLASTIC PROFILE PERFIL DE PLASTICO	Z1 x1	PERFIL PLÁSTICO 915 PLASTIC PROFILE PERFIL DE PLASTICO	A1 x5	PUXADOR 300MM HANDLE MANIJA	A2 x18	TAPA FURO ADESIVO ADHESIVE SCREW COVER TAPA TORNILLO ADESIVO								

ATENÇÃO | ATTENTION | ATENCIÓN
Antes de iniciar a montagem, separe os lados da corrediças.
Before starting assembly, separate the sides of the drawer slides.
Antes de comenzar el montaje, separe los lados de las correderas.

Inicio da Montagem | Assembly Start | Inicio del Ensamble | Début du Montage

PRÉ MONTAGEM

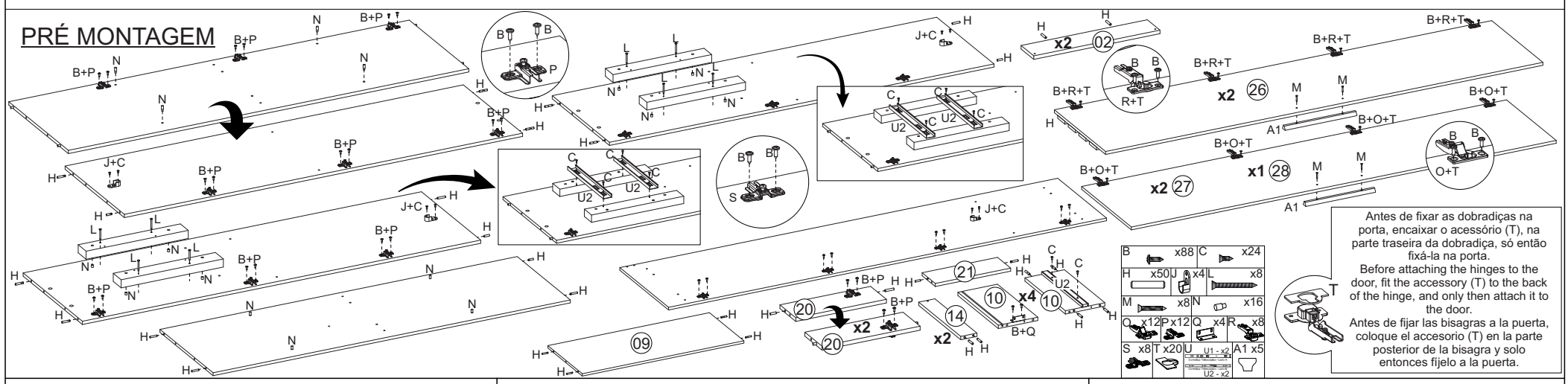

Antes de fixar as dobradiças na porta, encaixar o acessório (T), na parte traseira da dobradiça, só então fixá-la na porta.
Before attaching the hinges to the door, fit the accessory (T) to the back of the hinge, and only then attach it to the door.
Antes de fijar las bisagras a la puerta, coloque el accesorio (T) en la parte posterior de la bisagra y solo entonces fíjelo a la puerta.

1º Passo
Pass / Paso / 1er étape

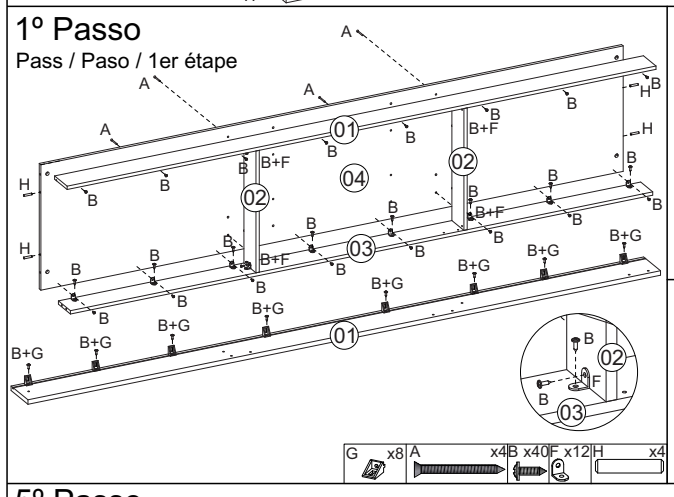

2º Passo
Pass / Paso / 2er étape

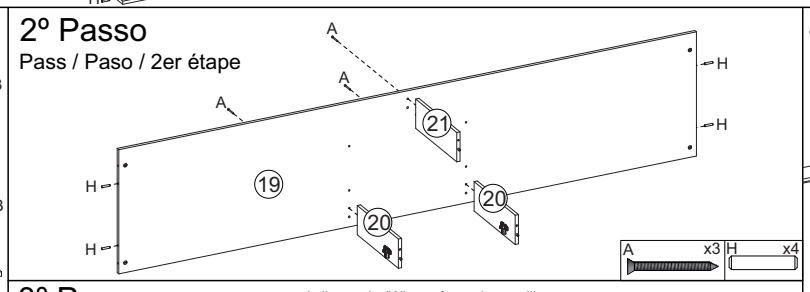

3º Passo
Pass / Paso / 3er étape

Aplicar cola (W) nos furos das cavilhas
Apply glue (W) to the dowel holes
Aplique pegamento (W) a los agujeros para las clavijas.

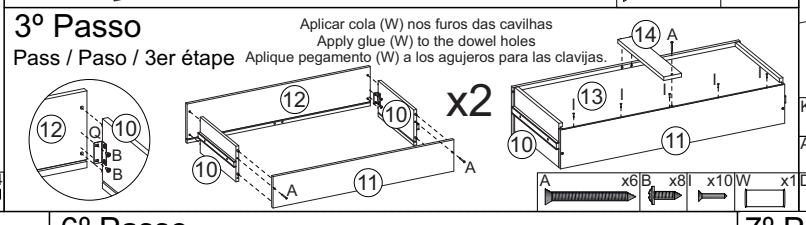

4º Passo
Pass / Paso / 4er étape

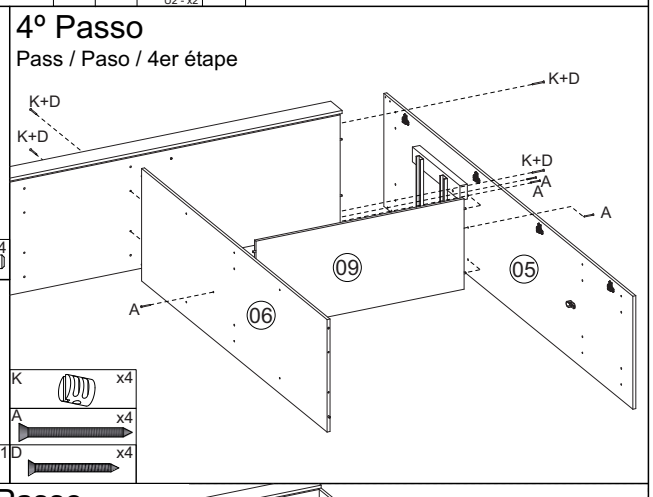

5º Passo
Pass / Paso / 5er étape

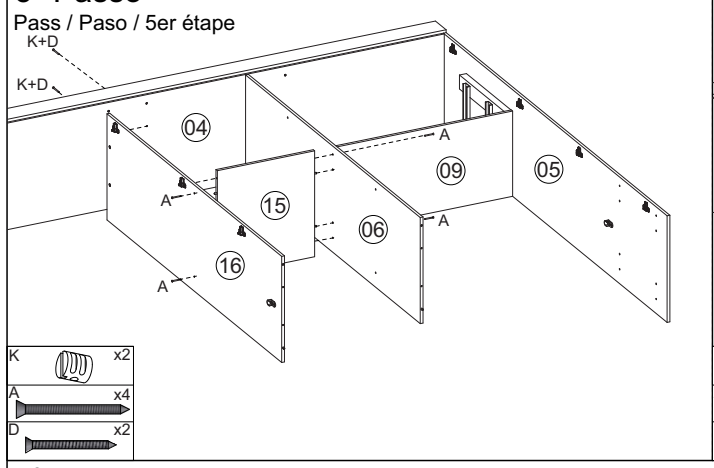

6º Passo
Pass / Paso / 6er étape

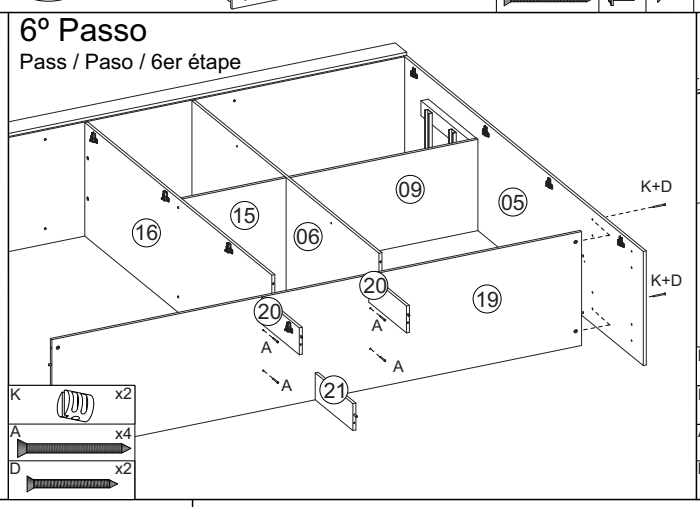

7º Passo
Pass / Paso / 7er étape

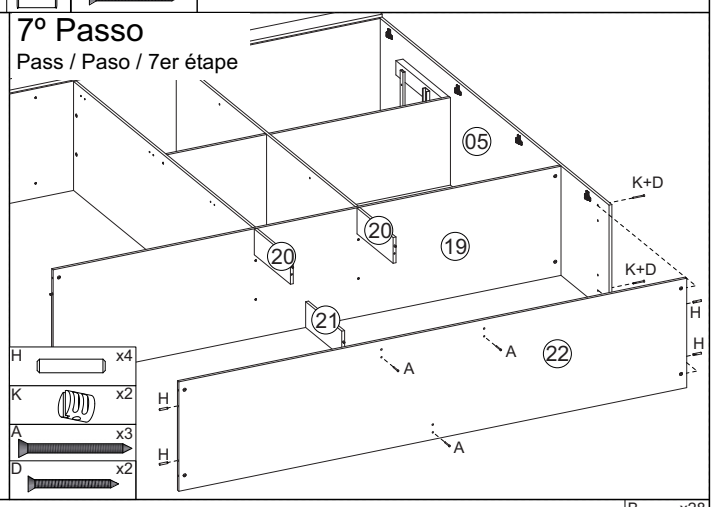

8º Passo
Pass / Paso / 8er étape

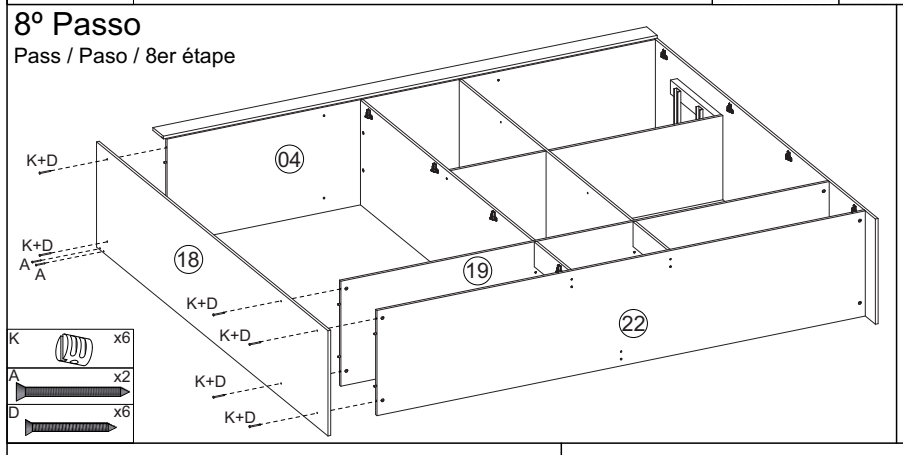

9º Passo
Pass / Paso / 9er étape

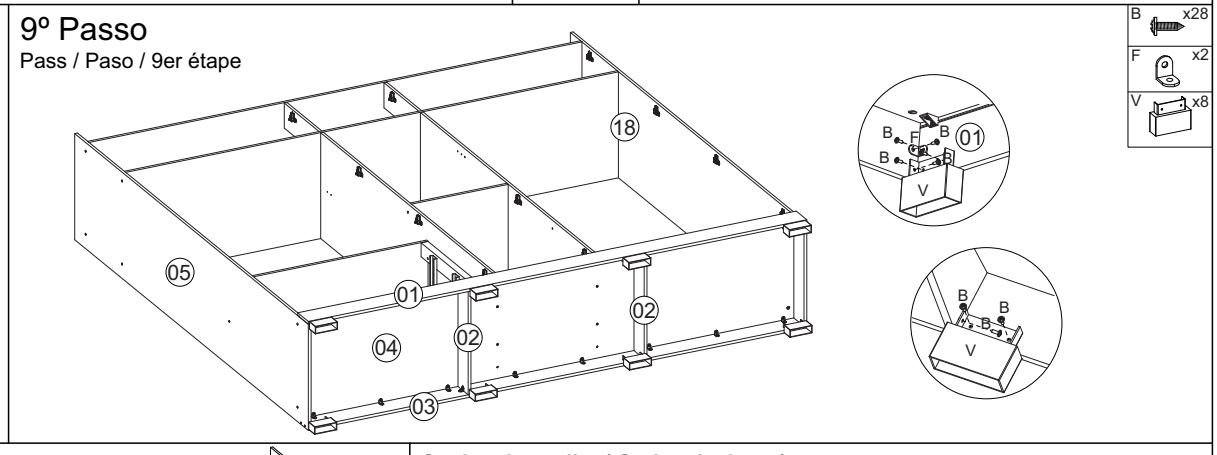

11º Passo
Pass / Paso / 11er étape

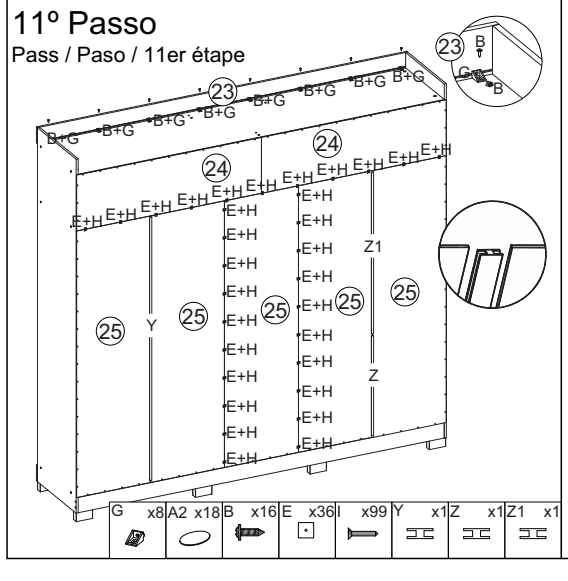

12º Passo
Pass / Paso / 12er étape

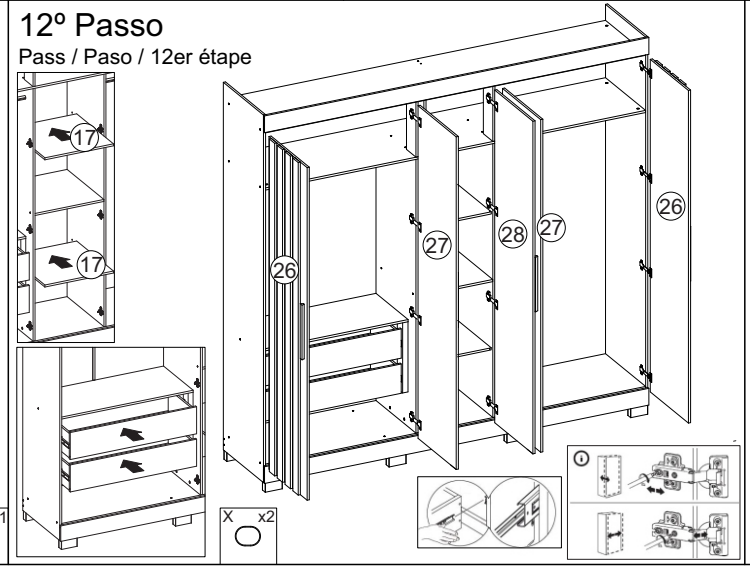

Opcional espelho / Optional mirror / Espejo opcional / Miroir en option

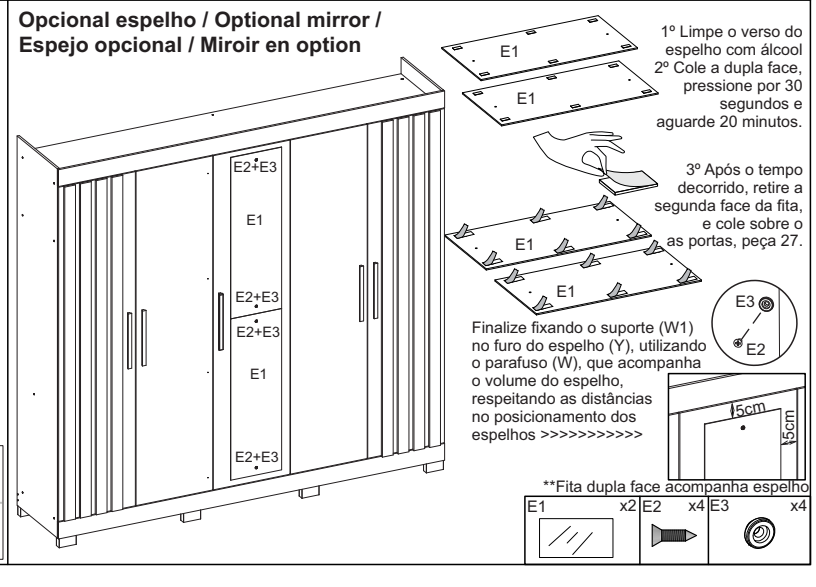

1º Limpe o verso do espelho com álcool
2º Cole a dupla face, pressione por 30 segundos e aguarde 20 minutos.

3º Após o tempo decorrido, retire a segunda face da fita, e cole sobre o as portas, peça 27.

Finalize fixando o suporte (W1) no furo do espelho (Y), utilizando o parafuso (W), que acompanha o volume do espelho, respeitando as distâncias no posicionamento dos espelhos >>>>>>>>>>>>

**Fita dupla face acompanha espelho