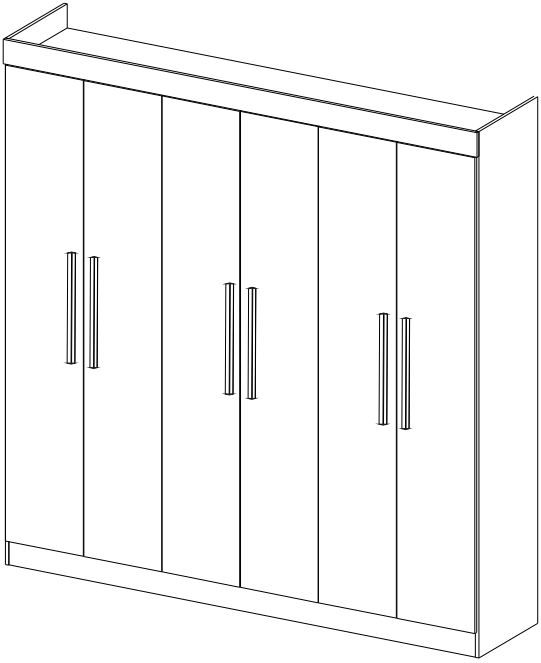

Para a montagem do produto você vai precisar de:

- Confira as peças, componentes e se possui as ferramentas necessárias para a montagem
- Para proteger seu móvel, coloque as peças sobre um tapete
- Para realizar a montagem, são necessárias **2** pessoas. Convide sua família e amigos para montar com você.

Informações Úteis

Este certificado garante ao cliente a reposição de qualquer peça que possa apresentar falha ou defeito de fabricação.

Vigência da Garantia

A garantia abrange todas as peças, partes e componentes que eventualmente venham apresentar defeito de fabricação no prazo de 03 (três) meses, contando a partir da entrega do produto ao consumidor, mediante nota fiscal de compra, que passa a fazer parte integrante deste certificado.

A garantia cessa se ocorrer um dos seguinte casos:
1) Se o produto for alterado ou consertado por pessoa não autorizada pela loja;
2) Se houver utilização de peça ou componente não original, adaptado ao produto;
3) O defeito seja decorrente de negligência do montador ou do consumidor em relação as instruções do esquema de montagem ou em manuseio do produto.

Conservação do Produto

* Para limpar não use nenhum tipo de produto, tais como sabão, esponja de aço, álcool e lustra-móveis.
* Use somente uma flanela seca. Não molhe nem exponha o móvel à umidade, a luz solar diretamente ou outra forma de calor.
* Não encoste o móvel na parede. Não o arraste.

É importante assimilar que o esquema de montagem, que acompanha este certificado, deverá permanecer em poder do cliente, pois se houver necessidade de assistência, ela só será atendida mediante o encaminhamento do citado esquema de montagem, assinalando a peça que estiver com defeito e sobretudo, o número do lote de fabricação. Ainda, a Maxel Móveis se reserva o direito de solicitar foto da peça com problema para tomar as demais providências.

Para solicitar assistência técnica, identificar:
Razão Social, N° da NF, Descrição da peça e Cor.
Email :

Nota: A Assistência Técnica deverá ser solicitada à Loja

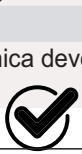

O MANUAL ESTÁ DISPONÍVEL EM NOSSO

Atualizado 12/12/2023

LISTA DE FERRAGENS

REF.	CÓD.	Descrição	ILUSTRAÇÃO	QTD.
A	22660	PORCA CILÍNDRICA PLASTICO		22
B	23092	CAVILHA MADEIRA 6MM X 30MM PLASTICO		10
C	22659	SUPORTE PRATELEIRA 8MM X 10MM		16
D	22415	SUPORTE CALCEIRO 23MM X 4MM PLASTICO		6
E	60161	CANTONEIRA PLÁSTICA 18MM X 18MM		14
F	23064	PARAFUSO PHILIPS 4,5MM X 45 MM C.CHATA		10
G	20015	CAVILHA MADEIRA 8MM X 30MM		4
H	20026	PREGO 10MM X 10MM METAL		98
K	60454	CORREDIÇA TELESCÓPICA METAL 300MM		2
L	20009	PARAFUSO PHILIPS 3,5MM X 12MM C.CHATA		118
M	22605	DISTANCIADOR DE CORREDIÇA PLASTICO		8
N	20100	PORCA SEXTAVADA METAL		12
O	10033	PARAFUSO PHILIPS ZINCADO C. CHATA 4MM X 25MM		12
P	20145	ETIQUETA MAXEL		1
Q	22357	COLA BISNAGA 10 GRAMAS		1
R	16955	SAPATA L 12MM X 12MM ALUMINIO		8
S	23950	PARAFUSO PHILIPS 3,5MM X 40MM C.CHATA		1
T	20001	PARAFUSO PHILIPS 3,5MM X 25MM C.CHATA		22
U	21433	DOBRADIÇA 26MM METAL		18
V	21434	CALÇO PARA DOBRADIÇA METAL		18
W	23082	SUPORTE CABIDEIRO *U* PLASTICO		1
X	65330	PARAFUSO PHILIPS 3,5MM X 30MM C.CHATA		2
Y	23020	PARAFUSO PHILIPS 4,5MM X 45MM FLANGEADO		12
Z	21373	VARÃO DE MADEIRA 1160MM X 22MM CINZA		1
AA	17025	PERFIL 1780MM ÁRTICO PLASTICO		3
BB	26416	PUXADOR PIACENZA 50 MDF		6
CC	21028	CALCEIRO MADEIRA 570MM X 400MM CINZA		1

PARA CONFERIR AS MEDIDAS DOS PARAFUSOS UTILIZE A RÉGUA ABAIXO.

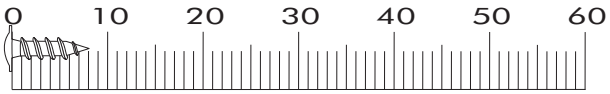

LISTA DE PEÇAS

Item	CÓDIGO MDP- VOL 01				Descrição	Dimensões			Qtd
	Branco	Cinamomo off	Onix	Preto		Comp	Larg	Esp	
1	P02520	P05793	P04698	P04149	LATERAL EXTERNA DIREITA	2000	451	12	1
2	P02519	P05792	P04697	P04148	LATERAL EXTERNA ESQUERDA	2000	451	12	1
3	P00939				BASE SOBRE GAVETA	577	451	12	1
4	P00940				LATERAL INTERNA MENOR	750	451	12	1
5	P00934				BASE SUPERIOR	1757	451	12	1
6	P00935				BASE INFERIOR	1757	451	12	1
7	P00937				BATENTE INTERNO	1049	70	12	1
8	P00016				FORRO	1777	455	3	4
9	P00035				LATERAL DE GAVETA	350	100	12	4
10	P00938				PARTE ATRAS DE GAVETA	465	70	12	2
11	P04571				FORRO DE GAVETA	487	355	3	2
12	P00924				PRATELEIRA	577	338	12	4

Item	CÓDIGO MDP-VOL 02				Descrição	Dimensões			Qtd
	Branco	Cinamomo off	Onix	Preto		Comp	Larg	Esp	
13	P02523	P05796	P04700	P04152	RODAPE	1757	100	15	1
14	P03729				RODAPE DE TRAS	1757	100	15	1
15	P00933				LATERAL INTERNA ESQUERDA	1799	451	12	1
16	P02522	P05795	P04699	P04151	VISTA FRONTAL	1780	80	15	1
17	P00943				FRENTE DE GAVETA	530	145	15	2
18	P04479	P03955	P04696	P04150	PORTA	1812	292	15	6

Item	CÓDIGO MDF-VOL 01				Descrição	Dimensões			Qtd
	Branco	Cinamomo off	Onix	Preto		Comp	Larg	Esp	
1	P00515	P05773	P04682	P04211	LATERAL EXTERNA DIREITA	2000	451	12	1
2	P00519	P05774	P04683	P04210	LATERAL EXTERNA ESQUERDA	2000	451	12	1
3	P00006				BASE SOBRE GAVETA	577	451	12	1
4	P00005				LATERAL INTERNA MENOR	750	451	12	1
5	P00003				BASE SUPERIOR	1757	451	12	1
6	P00004				BASE INFERIOR	1757	451	12	1
7	P00008				BATENTE INTERNO	1049	70	12	1
8	P00016				FORRO	1777	455	3	4
9	P03772				LATERAL DE GAVETA	350	100	12	4
10	P00010				PARTE ATRAS DE GAVETA	465	70	12	2
11	P04571				FORRO DE GAVETA	487	355	3	2
12	P00007				PRATELEIRA	577	338	12	4

Item	CÓDIGO MDF- VOL 02				Descrição	Dimensões			Qtd
	Branco	Cinamomo off	Onix	Preto		Comp	Larg	Esp	
13	P00524	P05776	P04685	P04214	RODAPE	1757	100	15	1
14	P03716				RODAPE DE TRAS	1757	100	15	1
15	P00002				LATERAL INTERNA ESQUERDA	1799	451	12	1
16	P00496	P05775	P04684	P04213	VISTA FRONTAL	1780	80	15	1
17	P00015				FRENTE DE GAVETA	530	145	15	2
18	P00011	P02674	P04681	P04212	PORTA	1812	292	15	6

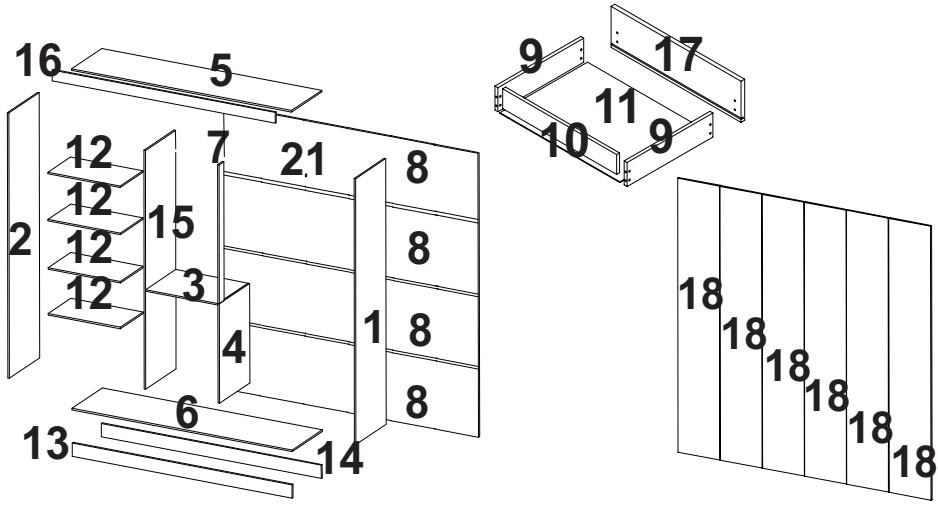

PRÉ MONTAGEM

você vai precisar de:

A=22
B=2
C=16
D=6
G=4
K=2
L=30

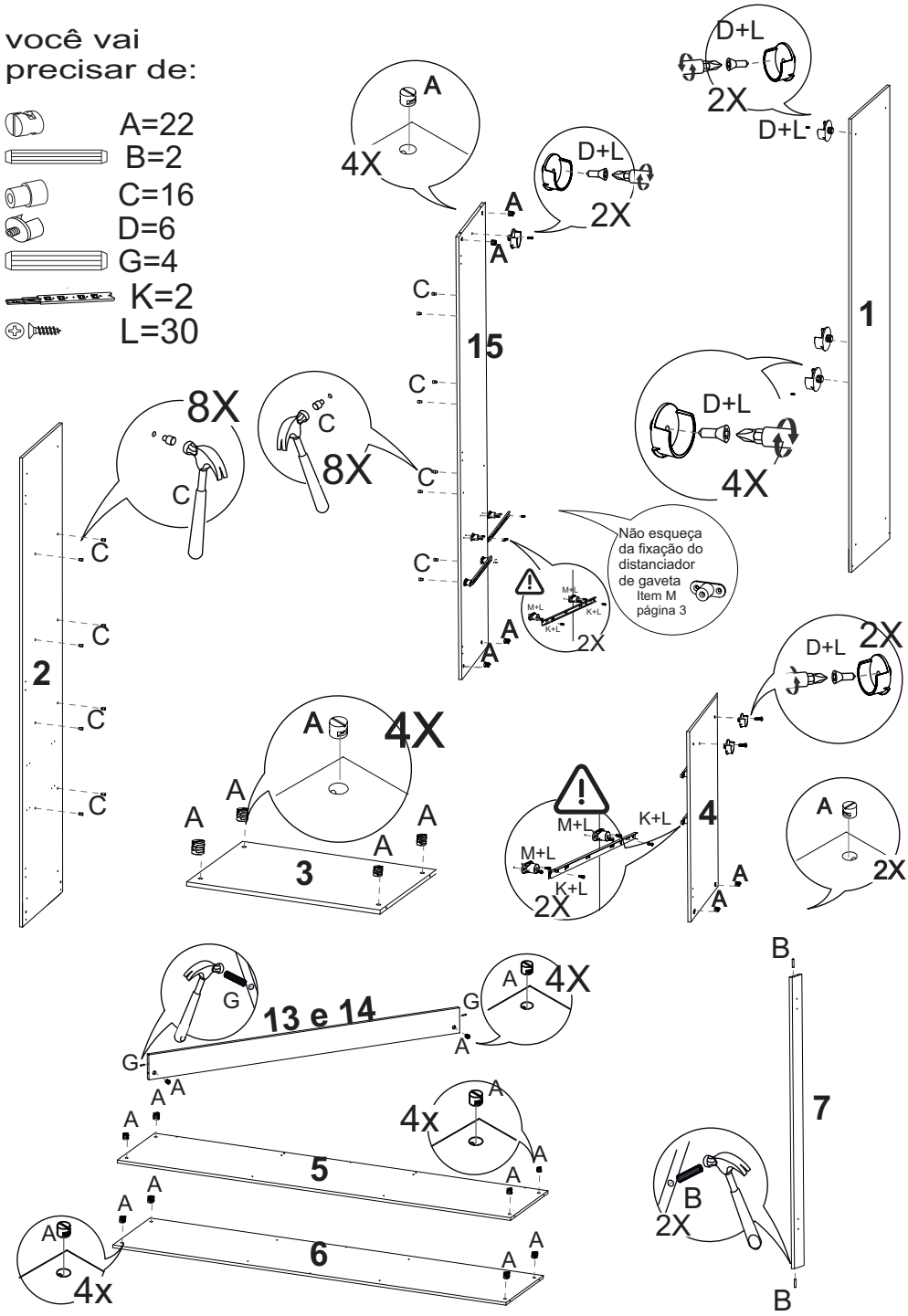

Passo 1: LATERAIS EXTERNAS E BASES INFERIOR E SUPERIOR

você vai precisar de:

- H=4
- R=4
- Y=8

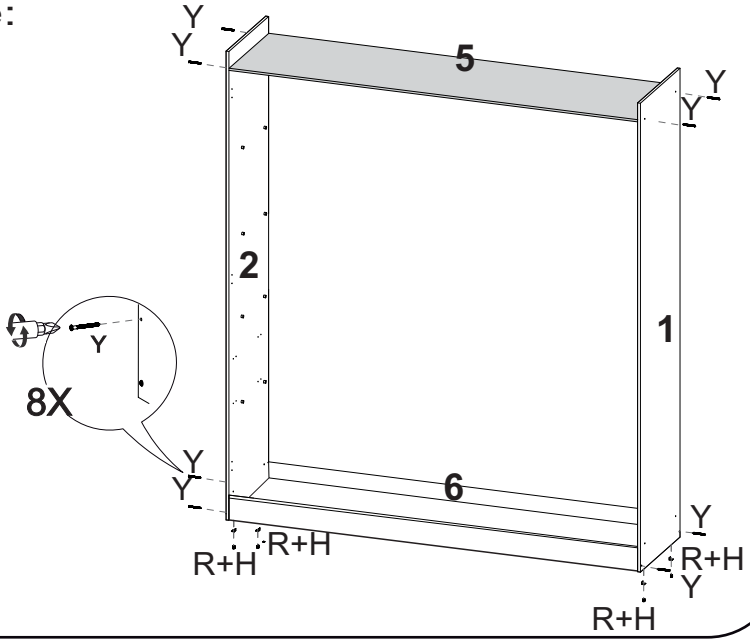

Passo 2: LATERAIS INTERNAS, BATENTE, E RODAPÉS.

você vai precisar de:

- E=1
- F=6
- H=4
- L=2
- R=4
- S=1
- Y=4
- X=2

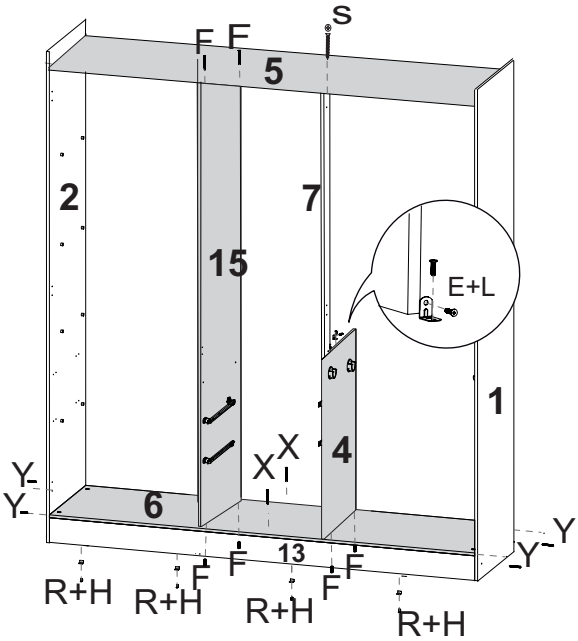

Passo 3: VISTA FRONTAL

você vai precisar de:

E=5

L=10

F=4

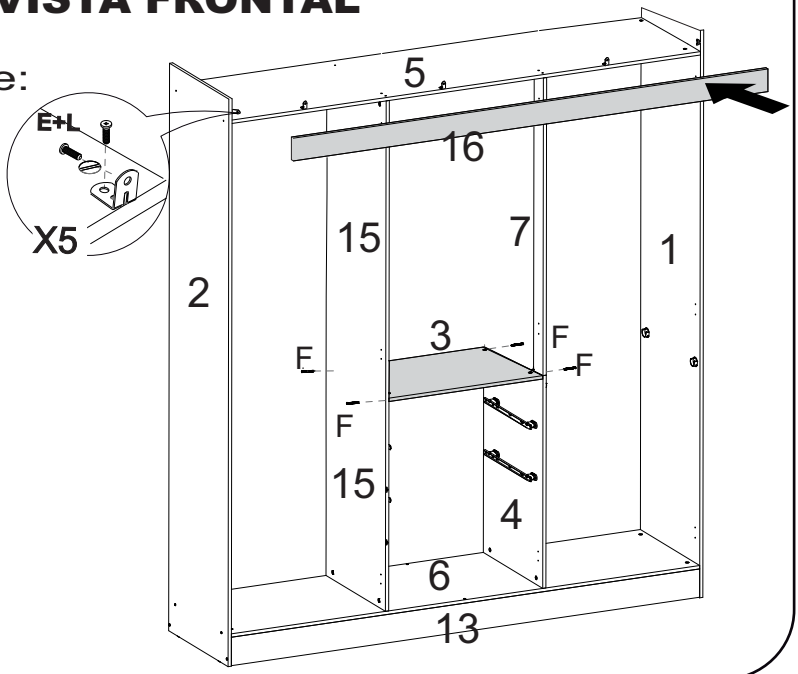

Passo 4: FORRO

você vai precisar de:

H=60

AA=3

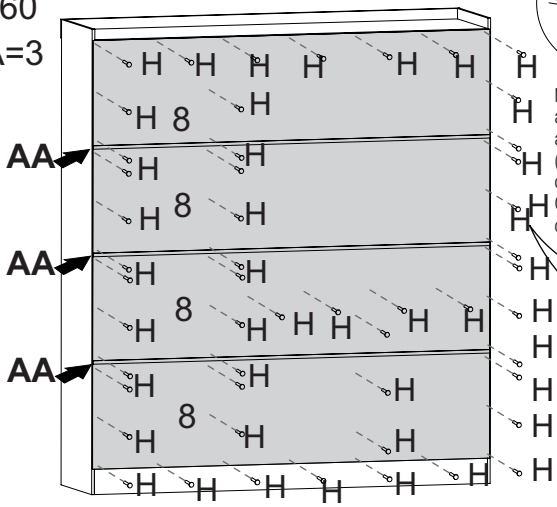

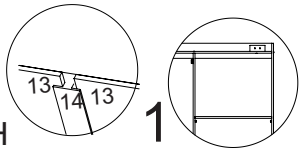

1

No vão das prateleiras (item n° 20), aconselhamos colocar uma antes de pregar, após, você deve pressionar a lateral interna (item n° 9) em direção a lateral externa, assim o vão ficará exatamente da largura da prateleira. Colocando no esquadro desde o inicio, o sucesso na montagem é garantido.

2

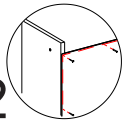

Para fixar o forro de forma correta, começe sempe pela parte superior (de cima para baixo), alinhe o forro com as laterais externas e base superior

Passo 5: MONTAGEM DAS GAVETAS

você vai precisar de:

B=8

E=8

L=28

T=4

H=30

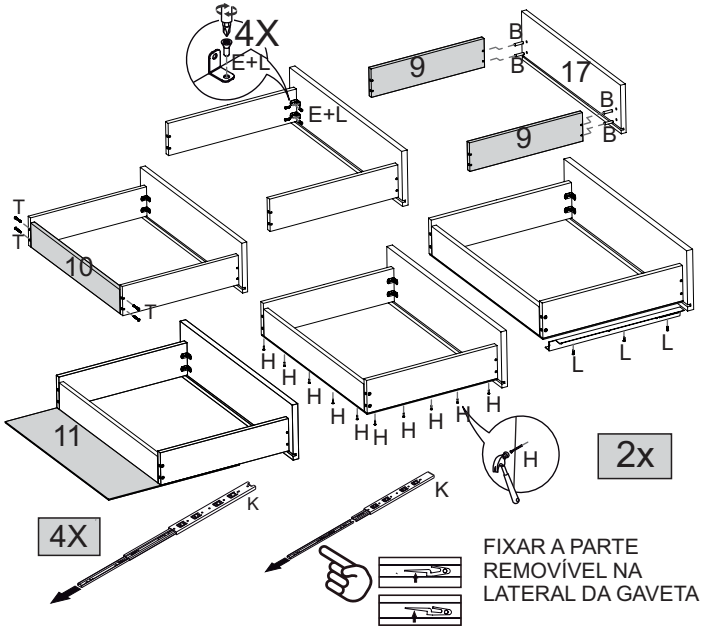

Passo 6: CALCEIRO,VARÃO, SUPORTE EM 'U' E PRATELEIRAS.

você vai precisar de:

X=2

W=1

Z=1

CC=1

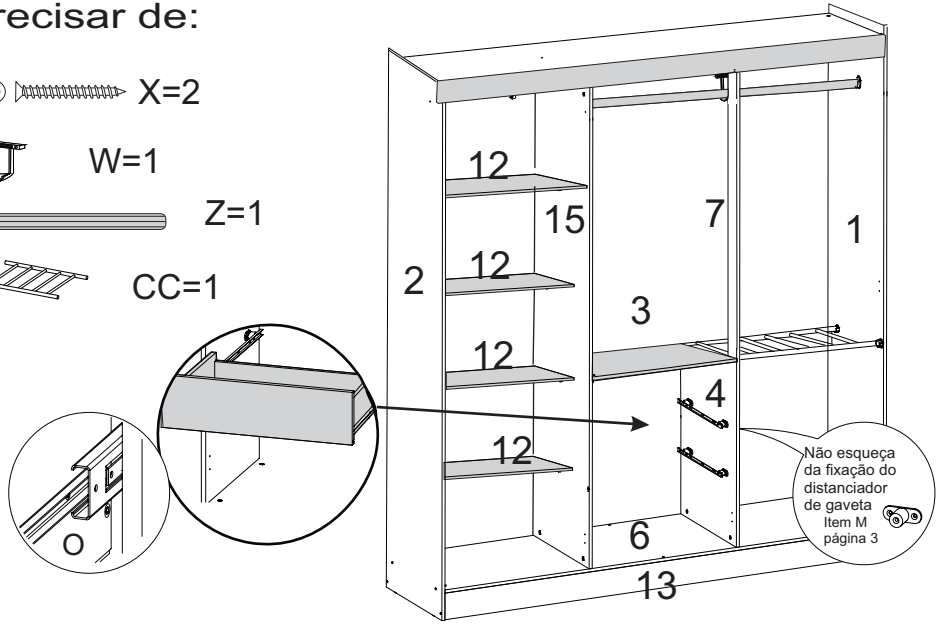

Passo 7: MONTAGEM DAS PORTAS E PUXADORES

você vai precisar de:

V=18

U=18

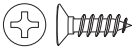
L=48

O=12

N=12

T=18

BB=6

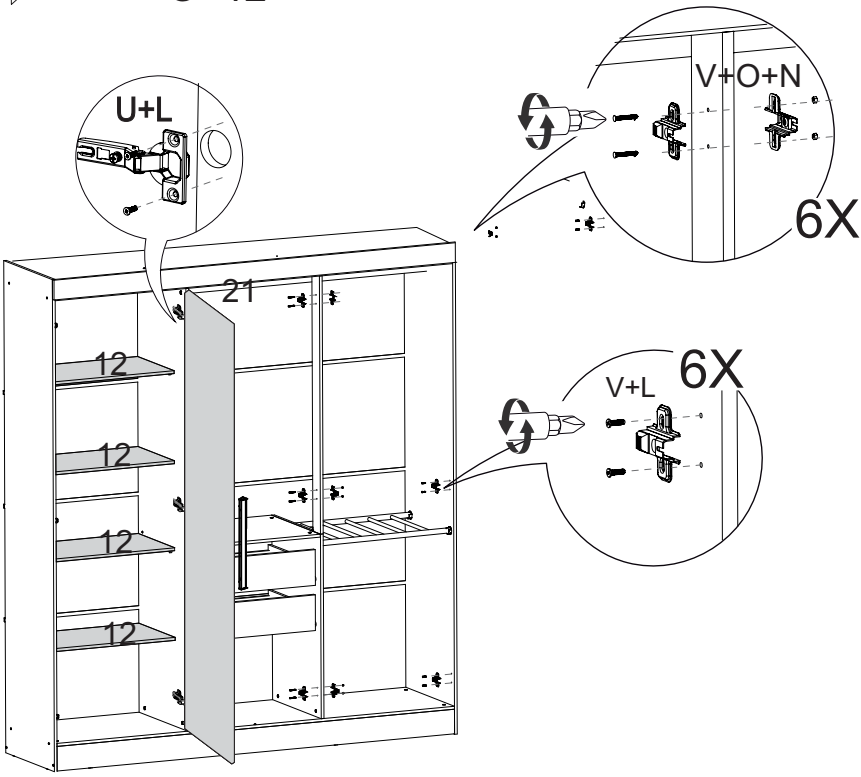

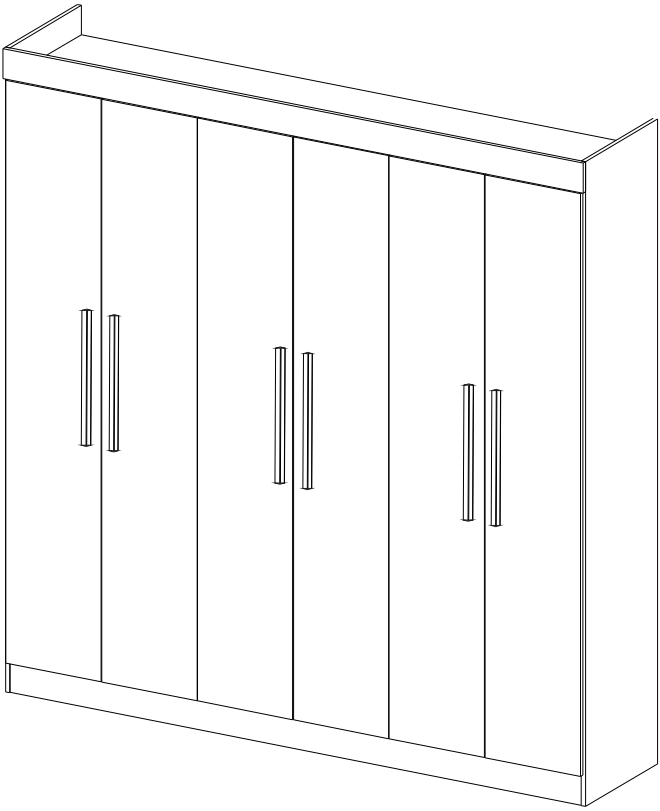

Prontinho seu Roupeiro esta pronto para uso