Ind. e Com. de Móveis Henn
Mondaí - SC - Brasil
+55 49 3674.3500
@moveishenn
www.henn.com.br

INSTRUÇÕES DE MONTAGEM

INSTRUCCIONES DE MONTAJE
ASSEMBLY INSTRUCTIONS

Mesa de Cabeceira 1 Porta 03 Gavetas Seletto | Mesita de Noche 1 Puerta 03 Cajones Seletto | Bedside Table 1 Door 03 Seletto Drawers

c MC02-133 Areia HP
c MC02-184 Areia HP/Jequitibá

Opção 1
Opción 1
Option 1

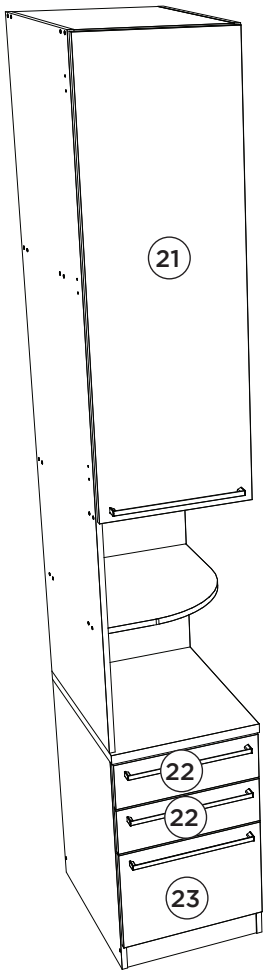

Opção 2
Opción 2
Option 2

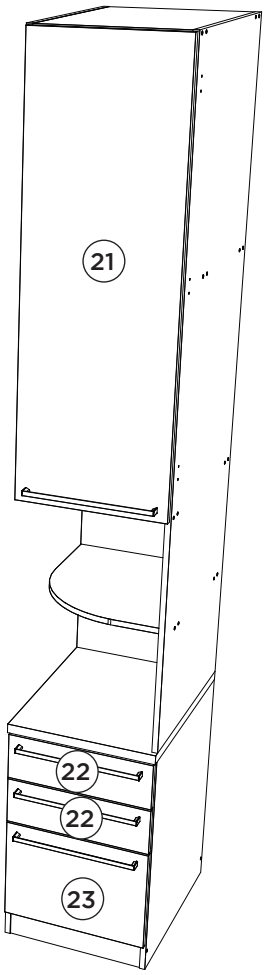

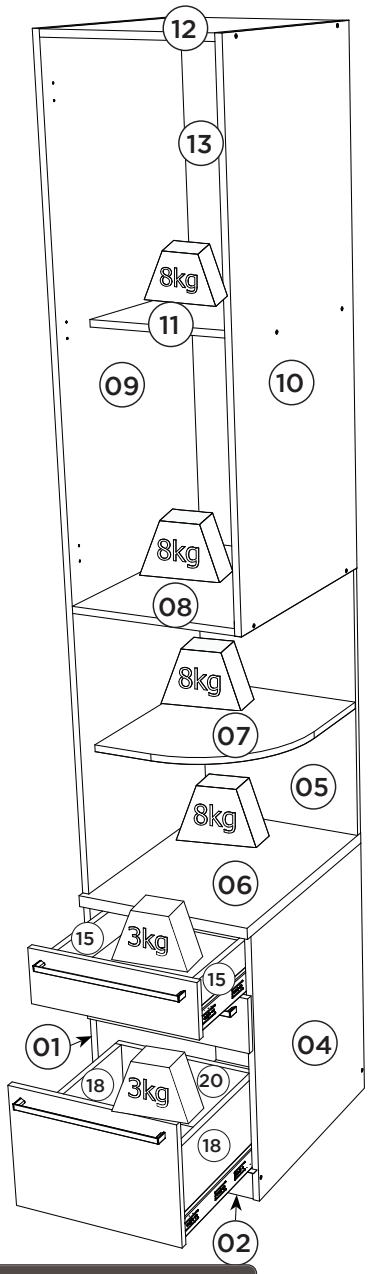

Pesos máximos recomendados com carga distribuída
Peso máximo recomendado con la carga distribuida
Recommended maximum weights with evenly distributed.

Requisitos para montagem
Requisitor para la montaje
Assembly Requirements

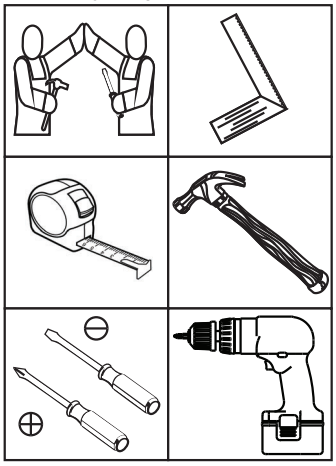

Imagens meramente ilustrativas
Imágenes meramente ilustrativas
Images for illustration only

AVISO
Para limpeza de seu móvel, use uma flanela seca ou umedecida, e não utilize produtos químicos que possam danificar seu produto.

SISTEMA DE MONTAGEM
O sistema de montagem dos produtos, funciona de acordo com a ordem crescente dos números indicados no desenho. Ex: 01, 02, 03, 04... até a conclusão da montagem.

ASSISTÊNCIA TÉCNICA
Para solicitação de Assistência Técnica você consumidor deverá entrar em contato com o Lojista o qual você realizou a compra deste produto e solicitar a assistência técnica das peças avariadas. A garantia abrange todas as peças, partes e componentes que eventualmente venham apresentar defeito de fabricação no prazo de 03 (três) meses, contando a partir da entrega do produto ao consumidor, mediante nota fiscal de compra. Se houver qualquer alteração na estrutura do produto ou ocorrer defeito por negligência do montador/consumidor em relação a instrução de montagem e manuseio, não será fornecido assistência técnica gratuita.

ADVERTENCIA
Para limpieza de su móvil, use una franela seca o húmeda, y no utilice productos químicos que puedan dañar su producto.

SISTEMA DE MONTAJE
El sistema de montaje de los productos funciona de acuerdo con el orden creciente de los números indicados en el dibujo. Ej.: 01, 02, 03, 04... hasta la conclusión del montaje.

ASISTENCIA TÉCNICA
Para solicitar Asistencia Técnica, el consumidor debe comunicarse con el Comercio que usted realizó la compra de este producto y solicita asistencia técnica para las partes dañadas. La garantía cubre todas las partes, piezas y componentes que eventualmente puedan presentar defecto de fabricación en el plazo de 03 (tres) meses, contados a partir de la entrega del producto al consumidor, mediante factura de compra. Si se produce algún cambio en la estructura del producto o se produce un defecto por negligencia del montador/consumidor en relación con las instrucciones de montaje y manipulación, no se prestará asistencia técnica gratuita.

NOTICE
To clean your furniture, use a dry or wet cloth, and do not use chemicals that may damage your product.

ASSEMBLY SYSTEM
The products' assembly system works according to the increasing order of the indicated numbers. For example: 01, 02, 03, 04 ... to the end of the assembly.

TECHNICAL ASSISTANCE
To request Technical Assistance, the consumer must contact the retailer from whom you purchased this product and request technical assistance for the damaged parts. The warranty covers all parts, parts and components that may eventually present a manufacturing defect within a period of 03 (three) months, counting from the delivery of the product to the consumer, by means of a purchase invoice. If there is any change in the structure of the product or defect occurs due to negligence of the assembler/consumer in relation to the assembly and handling instruction, free technical assistance will not be provided.

1

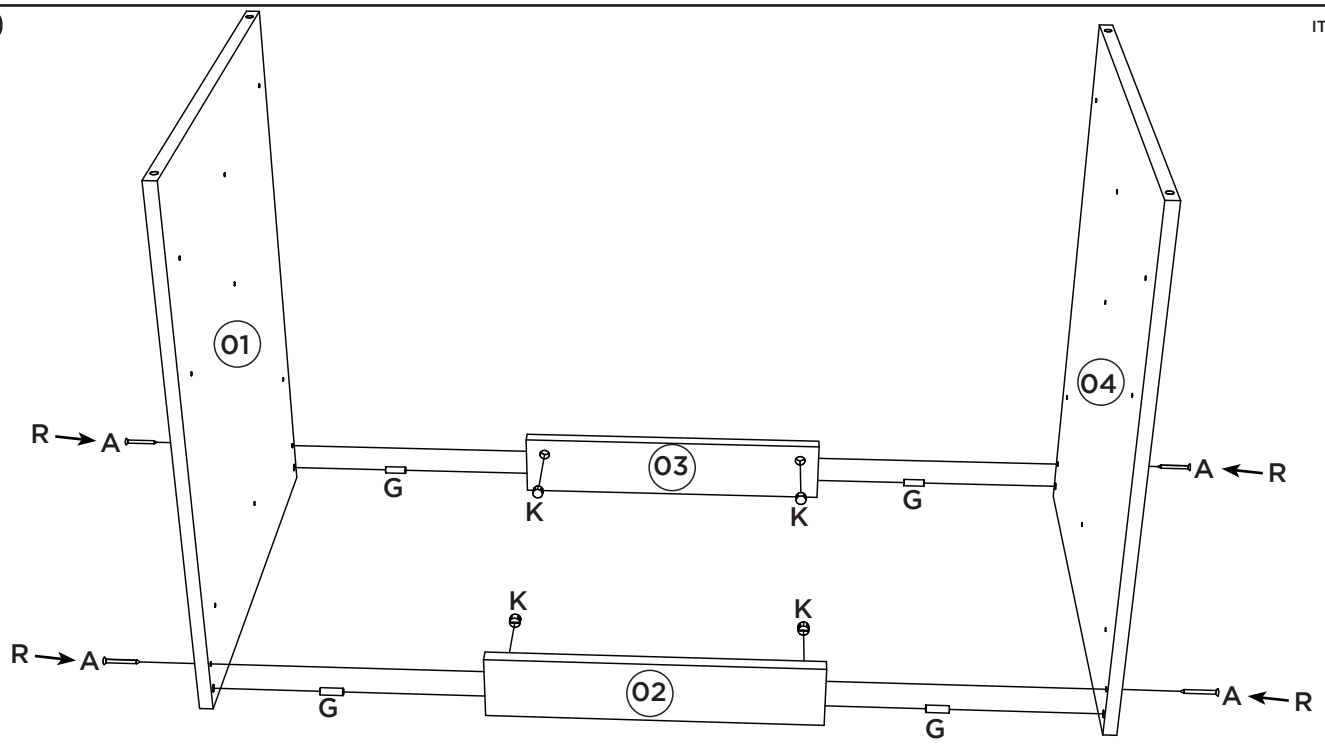

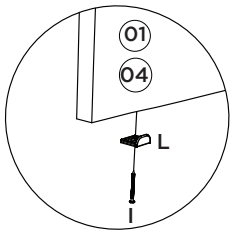

2

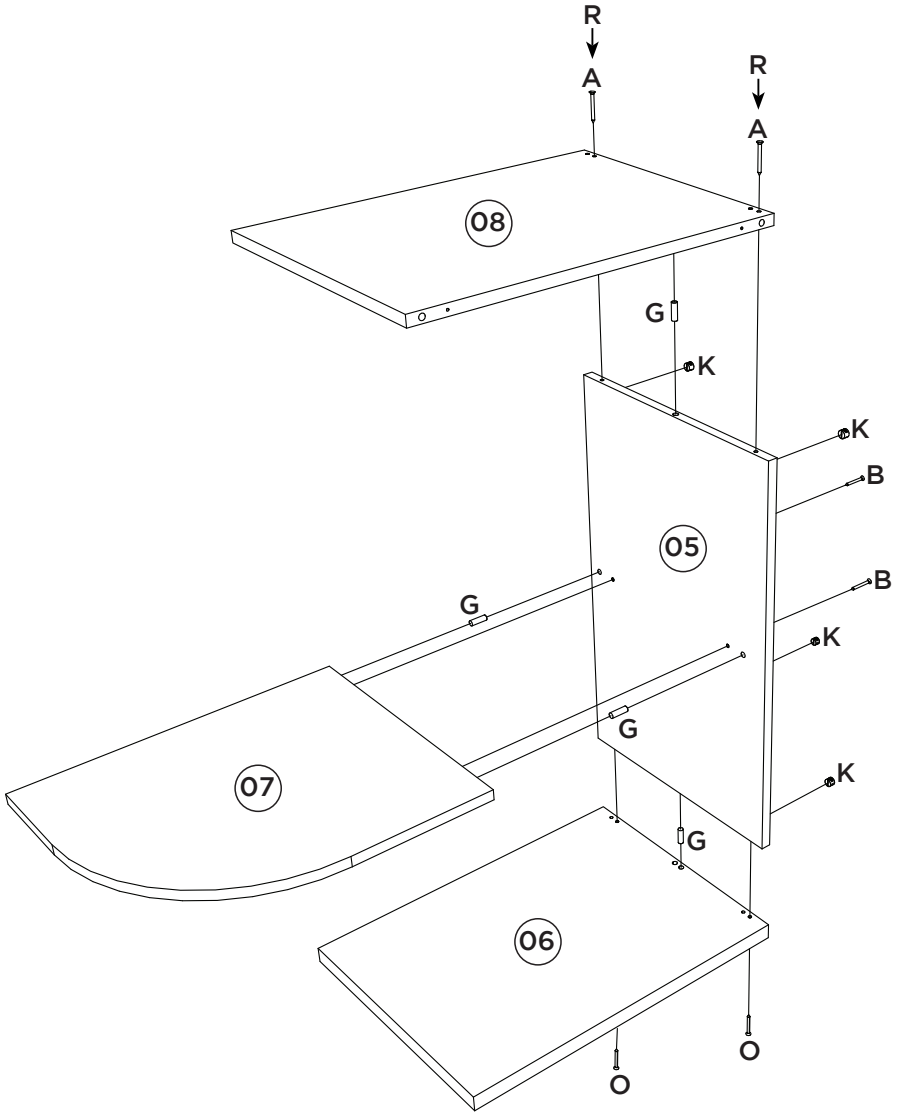

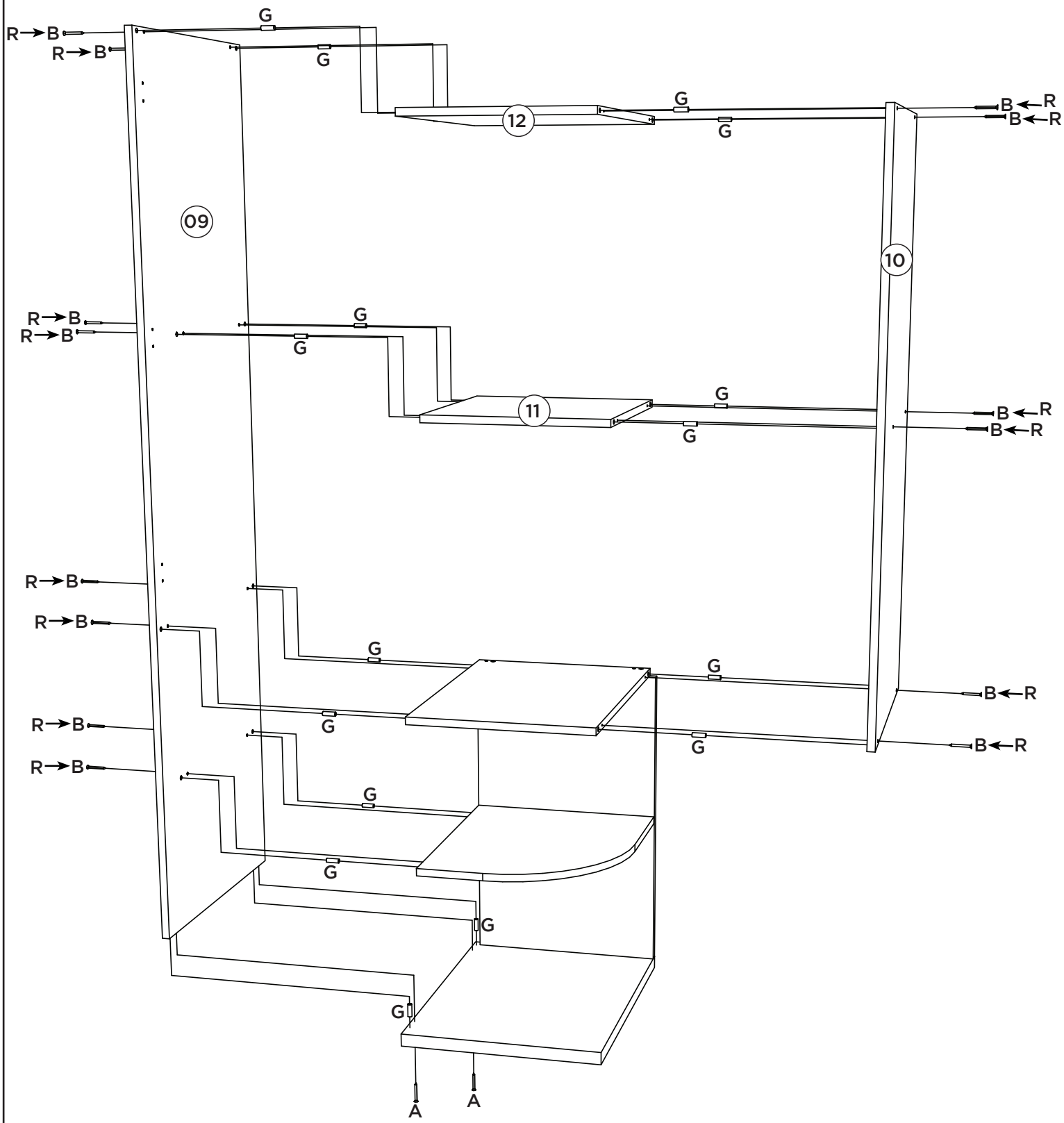

Fazer a furação passante para colocação da cavilha

Hacer la perforación pasante para colocar la clavija

Making the through hole for the pin placement

4

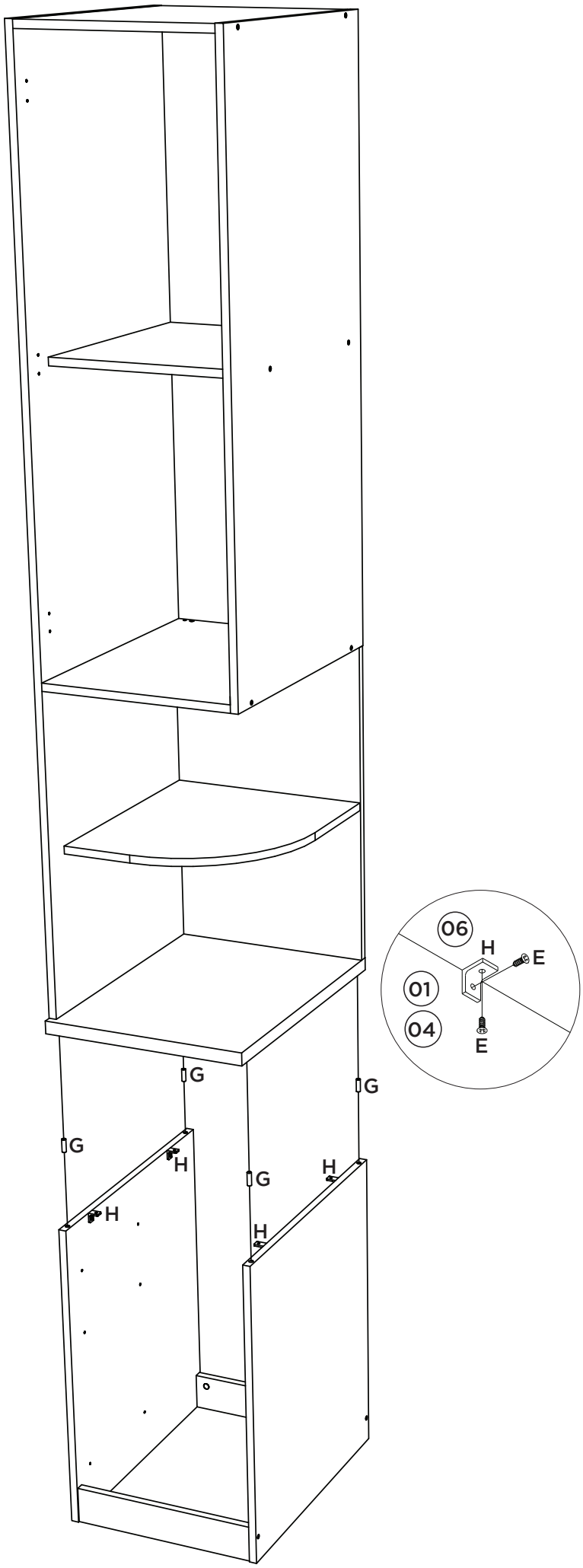

5

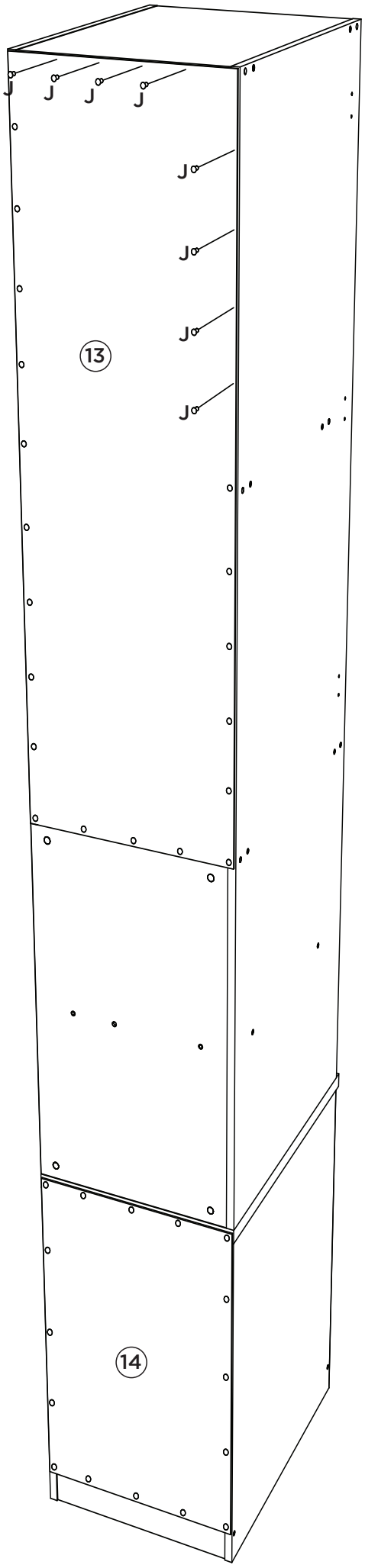

Observação: As ferragens que serão utilizadas na porta e gavetas, já acompanham o produto.

Nota: Los herrajes que se utilizarán en la puerta y los cajones ya están incluidos con el producto.

Note: The hardware that will be used in the door and drawers are already included with the product.

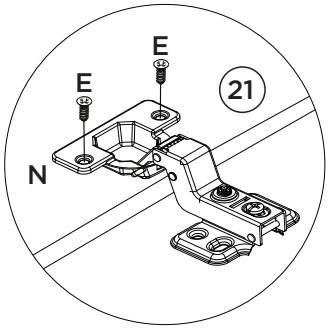

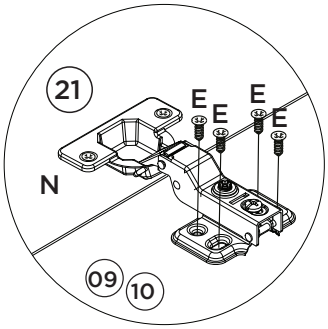

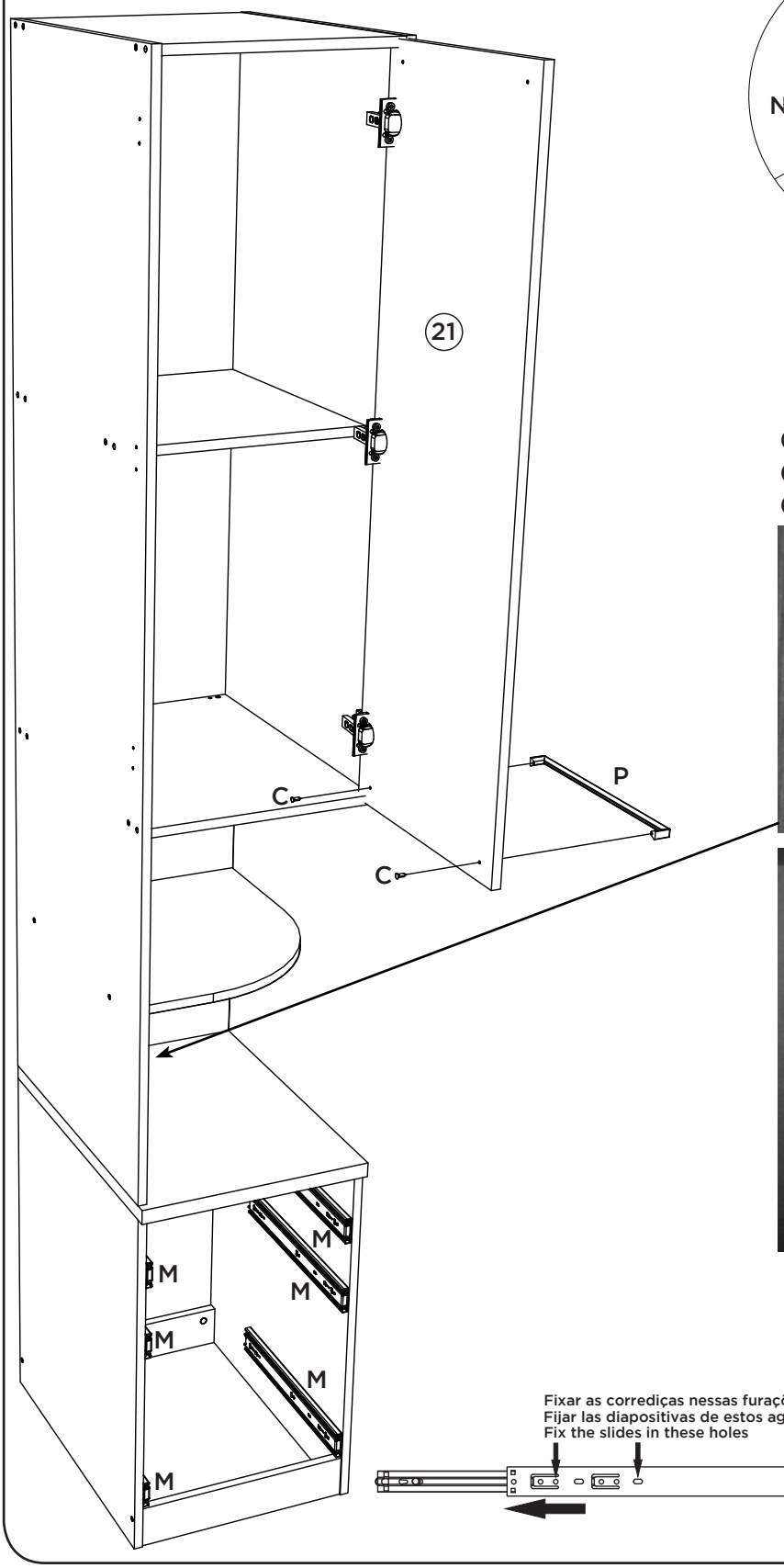

OPCIONAL: Kit Tomada Preta (01010194)
OPTIONAL: Kit socket Black (01010194)
OPTIONAL: Black Outlet Kit (01010194)

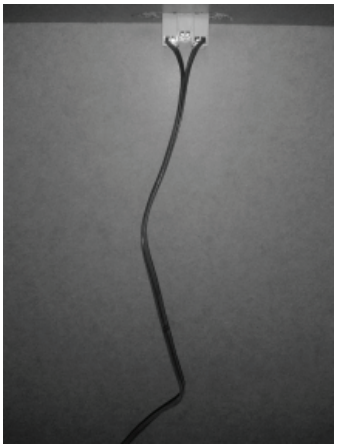

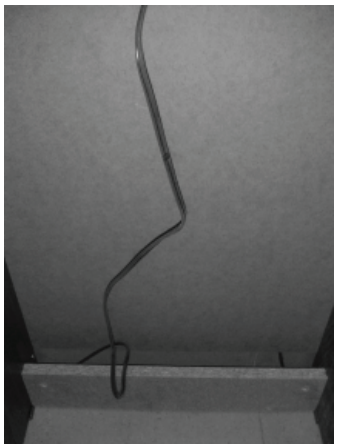

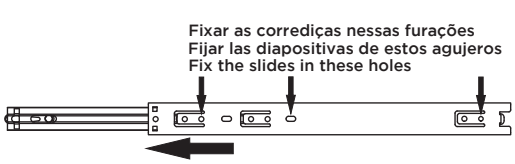

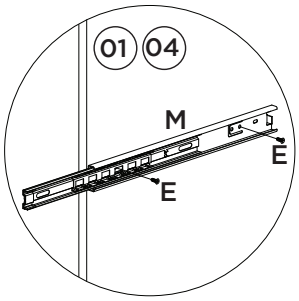

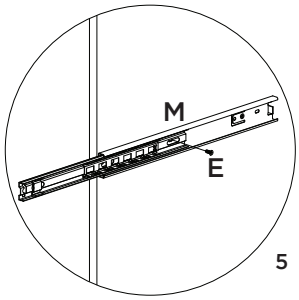

Montagem gaveta menor | Montaje cajón menor | Smaller drawer assembly

2X

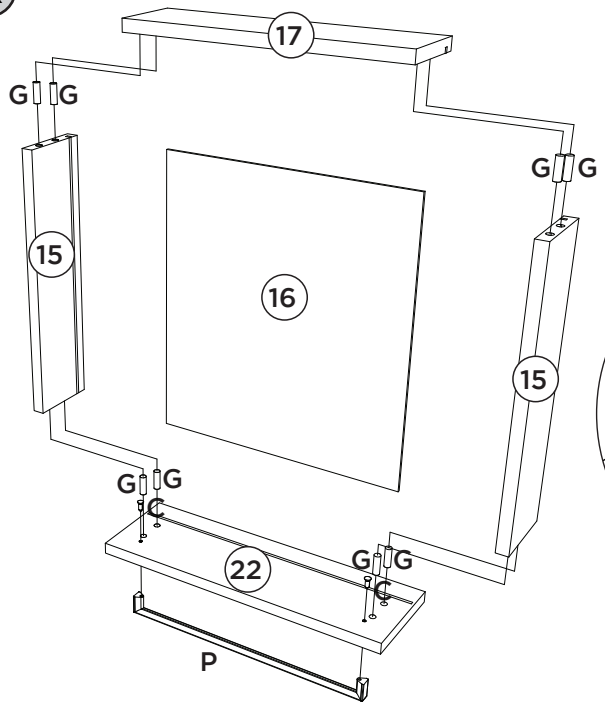

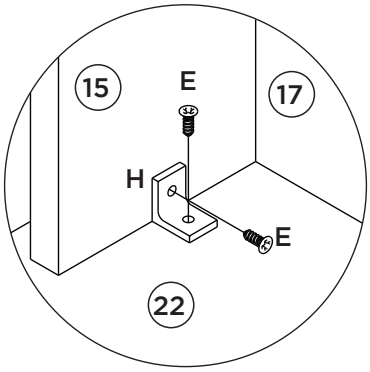

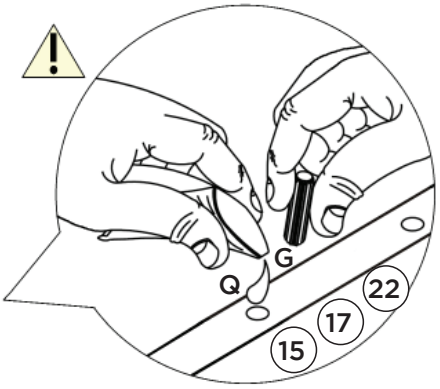

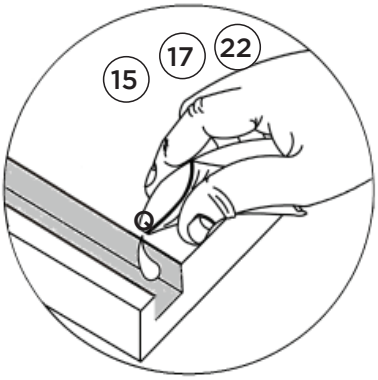

Fixar o Puxador (P) na Frente de Gaveta antes de colocar a peça (15).

Fije la Manija (P) en el Frente del Cajón antes de colocar la pieza (15).

Fix the Handle (P) on the Front of the Drawer before placing the part (15).

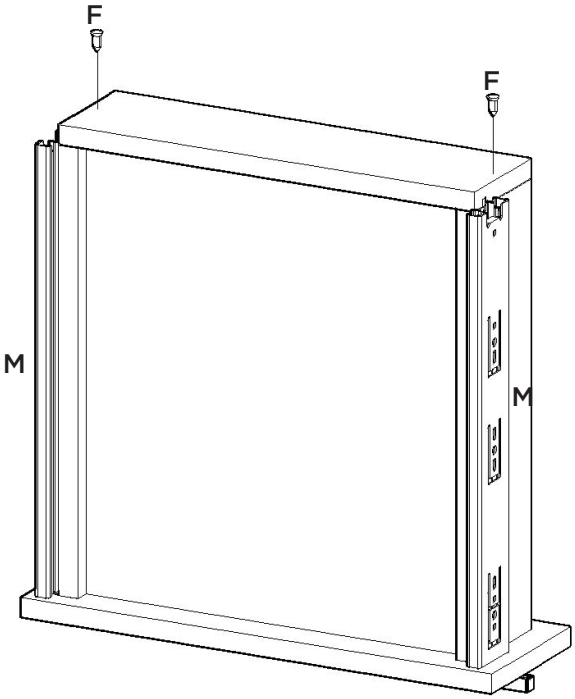

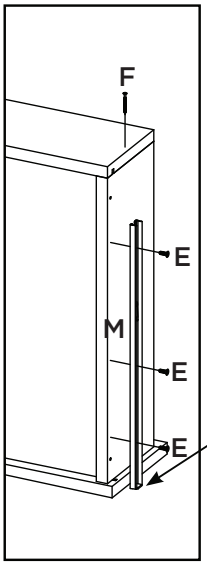

Deixar 3mm de distância da frente de gaveta.

Deje una separación de 3mm del frente del cajón.

Leave 3mm away from the front of the drawer.

1X

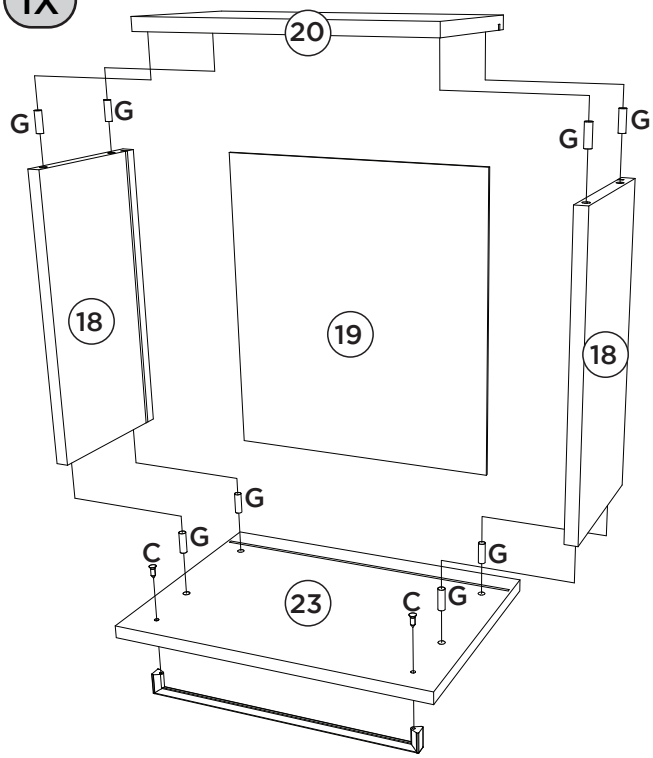

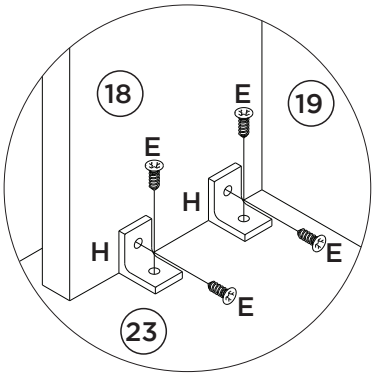

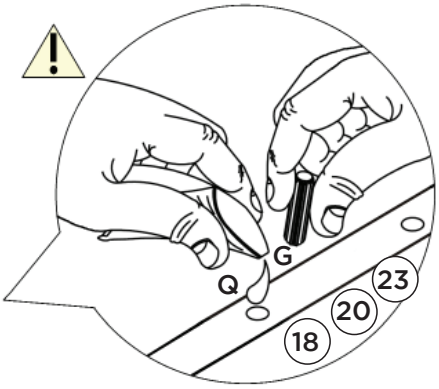

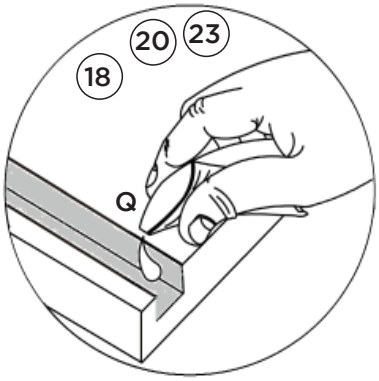

Fixar o Puxador (P) na Frente de Gaveta antes de colocar a peça (18).

Fije la Manija (P) en el Frente del Cajón antes de colocar la pieza (18).

Fix the Handle (P) on the Front of the Drawer before placing the part (18).

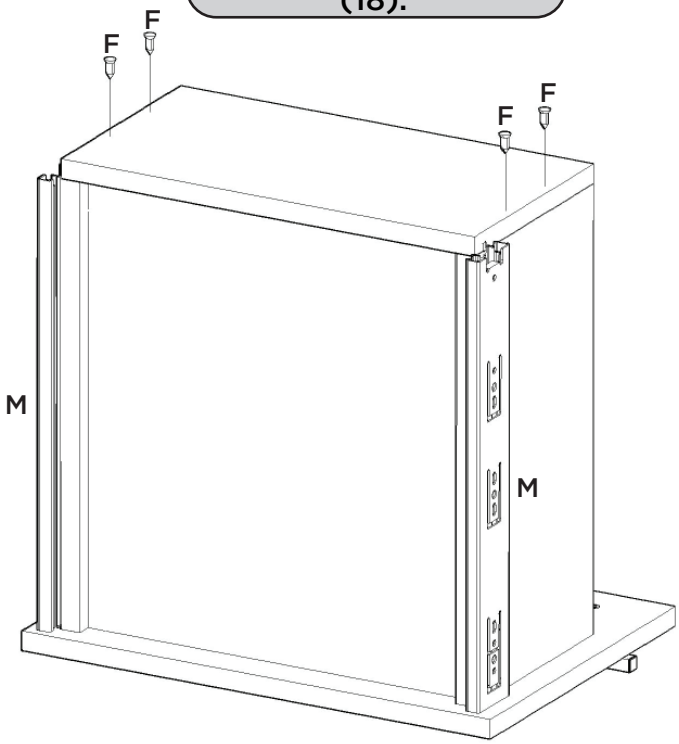

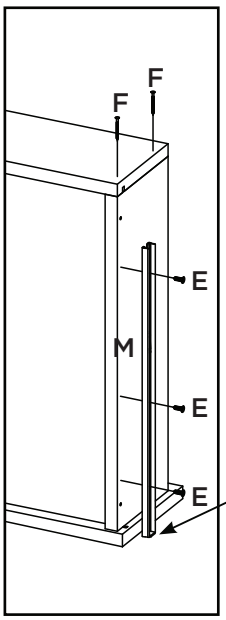

Deixar 3mm de distância da frente de gaveta.

Deje una separación de 3mm del frente del cajón.

Leave 3mm away from the front of the drawer.

Lista de Peças | Lista de piezas | List of parts

Item	Caixa Caja Box	Qtd Ctd Qty	Descrição Descripción Description	Medidas (mm) | Dimensions (mm) | Size (measurements) (mm)
01	1/2	01	Lateral esquerda | Lateral izquierda | Left side	621x520x15
02	1/2	01	Rodapé frontal | Pie delantero | Front baseboard	369x73x15
03	1/2	01	Rodapé traseiro | Pie trasero | Rear baseboard	369x73x15
04	1/2	01	Lateral direita | Lateral derecha | Right side	621x520x15
05	1/2	01	Fundo 15mm | Fondo 15mm | 15mm Bottom	618x385x15
06	1/2	01	Tampo 25mm | Tapa 25mm | 25mm top	535x400x25
07	1/2	01	Prateleira central | Estante central | Central shelf	450x384x15
08	1/2	01	Base Aéreo | Base Aérea | Air Base	520x370x15
09	1/2	01	Lateral Maior | Lateral Mayor | Larger Lateral	1754x520x15
10	1/2	01	Lateral Direita Aéreo | Lateral Derecha Aéreo | Right Side Air	1136x520x15
11	1/2	01	Prateleira | Estante | Shelf	400x370x15
12	1/2	01	Tampo superior | Tapa superior | Top panel	520x370x15
13	1/2	01	Fundo Superior | Fondo superior | Superior background	1132x395x3
14	1/2	01	Fundo Cru | Fondo crudo | Raw Background	581x395x3
15	1/2	04	Lado de gaveta | Lado del cajón | Side of drawer	350x90x15
16=19	1/2	02	Fundo de gaveta | Fondo del cajón | Drawer bottom	361x325x3
17	1/2	02	Ripa de trás | Malla detrás | Rear lath	344x90x15
18	1/2	02	Lado de gaveta maior | Lado del cajón mayor | Largest drawer side	350x180x15
19=16	1/2	01	Fundo de gaveta | Fondo del cajón | Drawer bottom	361x325x3
20	1/2	01	Ripa de trás maior | Malla detrás mayor | Larger rear lath	344x180x15
21	2/2	01	Porta | Puerta | Door	1129x391x15
22	2/2	02	Frente de Gaveta Menor | Frente de cajón más pequeño | Smaller Drawer Front	392x127x15
23	2/2	01	Frente de Gaveta Maior | Frente del cajón más grande | Front of Larger Drawer	392x280x15

Ferragens | Herrajes | Hardware

A 08x Parafuso 4,5x50mm CHT. Tornillo 4,5x50mm CHT. Screw 4,5x50mm CHT.	B 16x Parafuso 3,5x40mm CHT. Tornillo 3,5x40mm CHT. Screw 3,5x40mm CHT.	C 08x Parafuso 3,5x22mm CHT. Tornillo 3,5x22mm CHT. Screw 3,5x22mm CHT.	D 05x Parafuso União Metal Tornillo Unión Metal Metal Union Screw	E 78x Parafuso 4,0x14mm CHT. Tornillo 4,0x14mm CHT. Screw 4,0x14mm CHT.	F 08x Parafuso 3,0x30mm CHT. Tornillo 3,0x30mm CHT. Screw 3,0x30mm CHT.	G 52x Cavilha 8x25mm Cinta 8x25mm Dowel 8x25mm
H 12x Cantoneira plástica Cantonera plástica Plastic angle brackets	I 04x Prego 12x12mm Anelado Clavo 12x12mm Anillado Ringed Nails 12x12mm	J 50x Prego 10x10mm Clavo 10x10mm Nail 10x10mm	K 08x Porca cilíndrica Tuerca cilíndrica Cylindrical nut	L 04x Sapata "L" 16x20mm Zapata "L" 16x20mm "L" shoe 16x20mm	M 03x Corrediça telescópica Diapositivas telescópicas Telescopic slides	N 03x Dobradiça 35mm POP Alta c Amort + Calço Fixo Bisagra alta POP de 35 mm con amortiguación + cuña fija 35mm POP High Hinge with Damping + Fixed Shim
O 02x Parafuso 4,5x60mm FLA. Tornillo 4,5x60mm FLA. Screw 4,5x60mm FLA.	P 04x Puxador Aleno Fit 300mm Tirador Aleno Fit 300mm Handle Aleno Fit 300mm	Q 02x Sachê de cola Bolsa de pegamento Glue bag	R 34x Adesivo tapa parafuso 10mm Adhesivo tapón de tornillo 10mm Bolt cover adhesive 10mm			

A união (D) deve ser usada somente quando este módulo for acoplado a outro módulo componível Henn, para unir duas peças de 15mm. Caso ele seja usado separadamente, a utilização do união não se faz necessário.

La unión (D) se debe utilizar sólo cuando el módulo está acoplado a otro módulo composable Henn, para unirse a dos 15mm piezas. Si se utiliza por separado, el uso de unión no es necesario.

The union (D) should be used only when this module is coupled to another Module Henn, to join two pieces of 15mm. If it is used separately, the use of the union is not necessary.

HENN

Ind. e Com. de Móveis Henn
Mondaí - SC - Brasil

+55 49 3674.3500

@moveishenn
www.henn.com.br

INSTRUÇÕES DE MONTAGEM

INSTRUCCIONES DE MONTAJE
ASSEMBLY INSTRUCTIONS

Canto Oblíquo 1 Porta Seletto | Esquina oblicua 1 Porta Seletto | Oblique Corner 1 Door Seletto

MC07-133 Areia HP
MC07-184 Areia HP/Jequitibá

Opção 1
Opción 1
Option 1

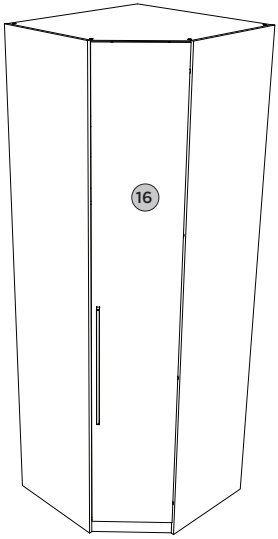

Opção 2
Opción 2
Option 2

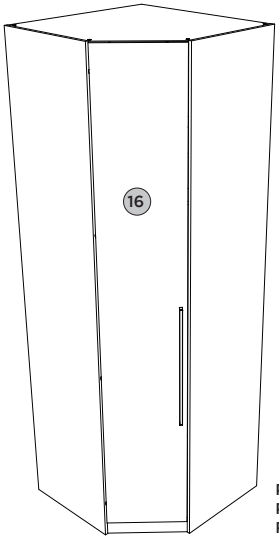

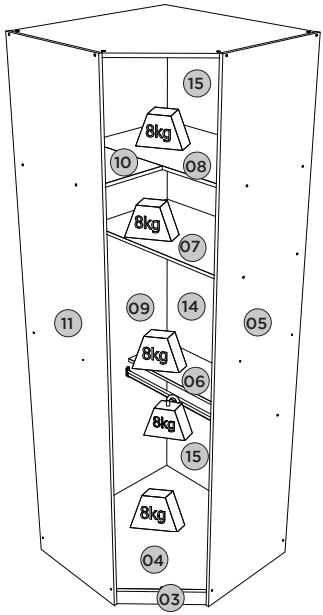

Pesos máximos recomendados com carga distribuída
Peso máximo recomendado con la carga distribuida
Recommended maximum weights with evenly distributed.

Requisitos para montagem
Requisitor para la montaje
Assembly Requirements

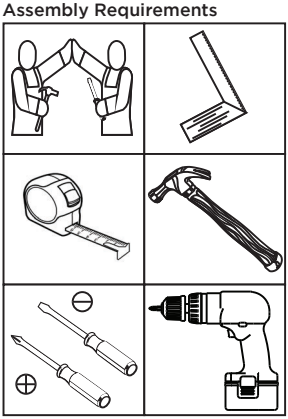

Imagens meramente ilustrativas
Imágenes meramente ilustrativas
Images for illustration only

AVISO

Para limpeza de seu móvel, use uma flanela seca ou umedecida, e não utilize produtos químicos que possam danificar seu produto.

SISTEMA DE MONTAGEM

O sistema de montagem dos produtos, funciona de acordo com a ordem crescente dos números indicados no desenho. Ex: 01, 02, 03, 04... até a conclusão da montagem.

ASSISTÊNCIA TÉCNICA

Para solicitação de Assistência Técnica você consumidor deverá entrar em contato com o Lojista o qual você realizou a compra deste produto e solicitar a assistência técnica das peças avariadas. A garantia abrange todas as peças, partes e componentes que eventualmente venham apresentar defeito de fabricação no prazo de 03 (três) meses, contando a partir da entrega do produto ao consumidor, mediante nota fiscal de compra. Se houver qualquer alteração na estrutura do produto ou ocorrer defeito por negligência do montador/consumidor em relação a instrução de montagem e manuseio, não será fornecido assistência técnica gratuita.

ADVERTENCIA

Para limpieza de su móvil, use una franela seca o húmeda, y no utilice productos químicos que puedan dañar su producto.

SISTEMA DE MONTAJE

El sistema de montaje de los productos funciona de acuerdo con el orden creciente de los números indicados en el dibujo. Ej.: 01, 02, 03, 04... hasta la conclusión del montaje.

ASISTENCIA TÉCNICA

Para solicitar Asistencia Técnica, el consumidor debe comunicarse con el Comercio que usted realizó la compra de este producto y solicita asistencia técnica para las partes dañadas. La garantía cubre todas las partes, piezas y componentes que eventualmente puedan presentar defecto de fabricación en el plazo de 03 (tres) meses, contados a partir de la entrega del producto al consumidor, mediante factura de compra. Si se produce algún cambio en la estructura del producto o se produce un defecto por negligencia del montador/consumidor en relación con las instrucciones de montaje y manipulación, no se prestará asistencia técnica gratuita.

NOTICE

To clean your furniture, use a dry or wet cloth, and do not use chemicals that may damage your product.

ASSEMBLY SYSTEM

The products' assembly system works according to the increasing order of the indicated numbers. For example: 01, 02, 03, 04 ... to the end of the assembly.

TECHNICAL ASSISTANCE

To request Technical Assistance, the consumer must contact the retailer from whom you purchased this product and request technical assistance for the damaged parts. The warranty covers all parts, parts and components that may eventually present a manufacturing defect within a period of 03 (three) months, counting from the delivery of the product to the consumer, by means of a purchase invoice. If there is any change in the structure of the product or defect occurs due to negligence of the assembler/consumer in relation to the assembly and handling instruction, free technical assistance will not be provided.

1

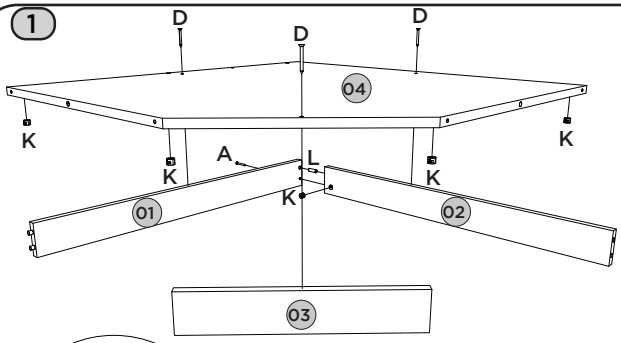

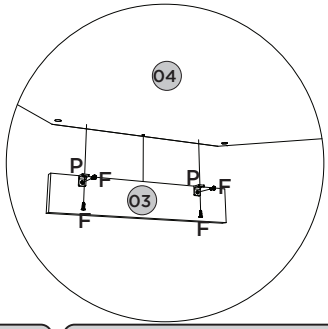

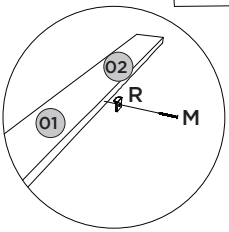

ATENÇÃO: Quando o Canto Oblíquo for acoplado à Mesa de Cabeceira, a porta do Canto deverá abrir no sentido do Mesa de Cabecera.

ATENCIÓN: Cuando la Esquina Inclinada se une a la Mesita de Noche, la puerta de la Esquina debe abrirse hacia la Mesita de Noche.

ATTENTION: When the Slanted Corner is attached to the Bedside Table, the Corner door must open towards the Bedside Table.

2

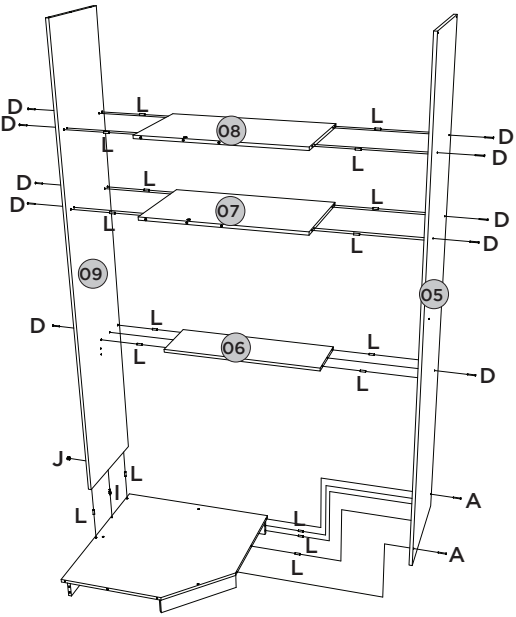

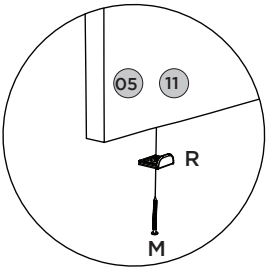

3

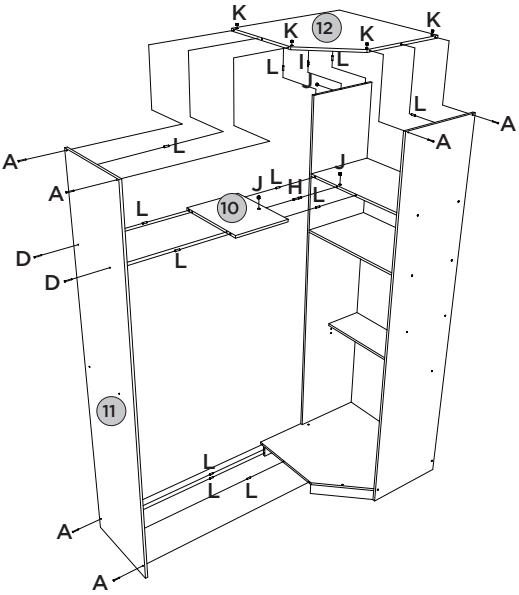

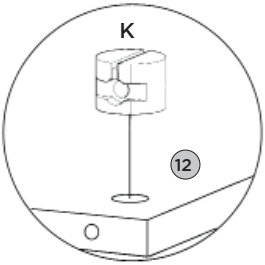

4

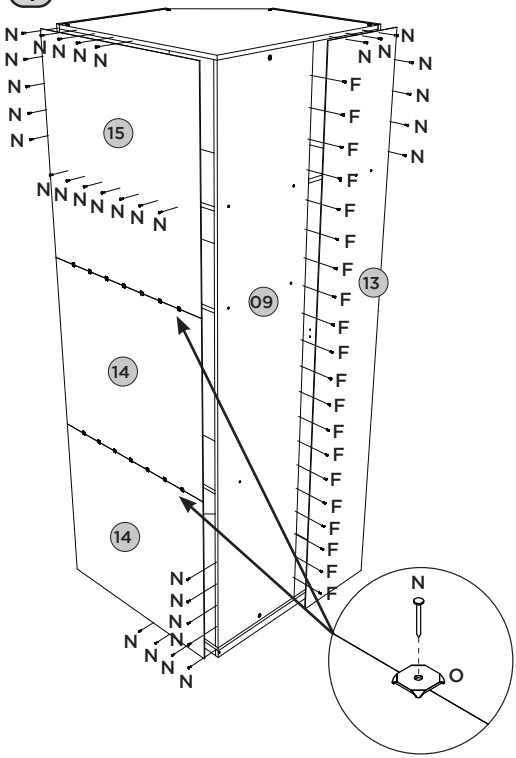

5

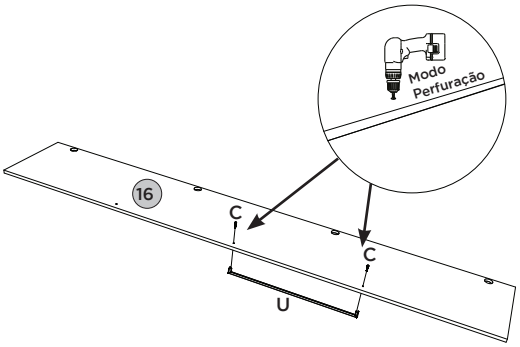

Fazer furação passante para fixar os puxadores, utilizando as pré marcações existentes nas portas.

Taladre agujeros para fijar las manijas, utilizando las marcas previas en las puertas.

Drill through holes to fix the handles, using the pre-markings on the doors.

6

Fazer furação passante para fixar o puxador, utilizando as pré marcações existentes nas portas.

Taladre agujeros para fijar la manija, utilizando las marcas previas en las puertas.

Drill through holes to fix the handle, using the pre-markings on the doors.

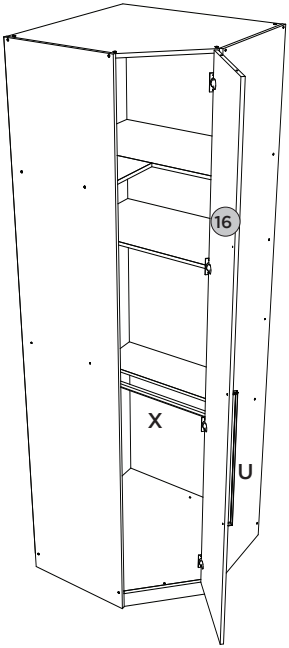

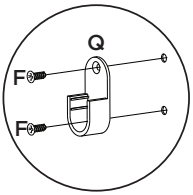

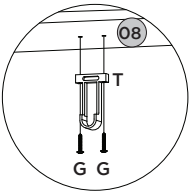

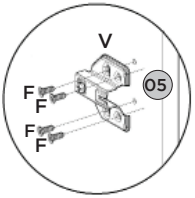

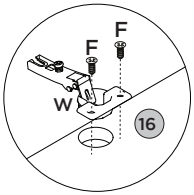

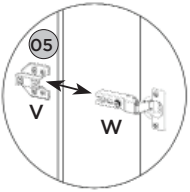

Lista de Peças | Lista de piezas | List of parts

Item	Caixa Caja Box	Qtd Ctd Qty	Descrição Descripción Description	Medidas (mm) | Dimensions (mm) | Size (measurements) (mm)
01	1/3	01	Rodapé Traseiro Maior | Rodapié trasero mayor | Larger Back Footer	764x73x15
02	1/3	01	Rodapé Traseiro Menor | Rodapié trasero menor | Rear Footer Minor	749x73x15
03	1/3	01	Rodapé Frontal | Rodapié Frontal | Front baseboard	395x73x15
04	1/3	01	Base | Base | Base	796x796x15
05	2/3	01	Lateral direita | Lateral derecha | Right side	2400x520x15
06	1/3	01	Prateleira do varão | Estantería hombre | Rod shelf	781x520x15
07	1/3	01	Prateleira | Estante | Shelf	781x450x15
08	1/3	01	Prateleira fixa | Estante fija | Fixed shelf	781x450x15
09	2/3	01	Fundo 15mm | Fondo 15mm | 15mm Bottom	2296x450x15
10	1/3	01	Prateleira Menor | Estante menor | Minor shelf	346x450x15
11	2/3	01	Lateral esquerda | Lateral izquierda | Left side	2400x520x15
12	1/3	01	Tampo | Tapa | Top	796x796x15
13	2/3	01	Fundo | Fondo | Bottom	2324x370x3
14	1/3	02	Fundo Inferior | Fondo inferior | bottom background	730x805x3
15	1/3	01	Fundo Superior | Fondo superior | Superior background	854x805x15
16	3/3	01	Porta | Puerta | Door	2320x391x15

Ferragens | Herrajes | Hardware

A 09x Parafuso 4,5x50mm CHT. Tornillo 4,5x50mm CHT. Screw 4,5x50mm CHT.	B 01x Etiqueta resinada Henn Etiqueta resinada Henn Henn resin label	C 02x Parafuso 3,5x22mm CHT. Tornillo 3,5x22mm CHT. Screw 3,5x22mm CHT.	D 15x Parafuso 3,5x40mm CHT. Tornillo 3,5x40mm CHT. Screw 3,5x40mm CHT.	E 02x Giz de correção Tiza de corrección Chalk of correction	F 53x Parafuso 4,0x14mm CHT. Tornillo 4,0x14mm CHT. Screw 4,0x14mm CHT.
G 02x Parafuso 3,0x20mm FLA. Tornillo 3,0x20mm FLA. Screw 3,0x20mm FLA.	H 01x Conector de Haste Dupla Conector de vástago doble Double Stem Connector	I 02x Parafuso minifix Tornillo minifix Minifix bolt	J 04x Tambor minifix Tambor minifix Minifix drum	K 09x Porca cilíndrica Tuerca cilíndrica Cylindrical nut	L 29x Cavilha 8x25mm Cinta 8x25mm Dowel 8x25mm
M 06x Prego 12x12mm Anelado Clavo 12x12mm Anillado Ringed Nails 12x12mm	N 117x Prego 10x10mm Clavo 10x10mm Nail 10x10mm	O 14x Fixador de fundos Fijador de fondos Bottom fixer	P 02x Cantoneira plástica Cantonera plástica Plastic angle brackets	Q 03x Suporte cabideiro Soporte de percha Coat hanger support	R 06x Sapata "L" 16x20mm Zapata "L" 16x20mm "L" shoe 16x20mm
S 05x Parafuso União Metal Tornillo Unión Metal Metal Union Screw	T 01x Suporte Cabid. "U" Fechado Soporte Cabid. "U" Cerrado Support Cabid. "U" Closed	U 01x Puxador Aleno Fit Alumínio Mango de aluminio Aleno Fit Aleno Fit Aluminum Handle	V 04x Calço Removível p Dob 45° Calzado extraíble p Dob 45° Removable chock p Dob 45°	W 04x Dobradiça 45° Caneca 35mm com Amortecimento Bisagra 45° Taza 35mm con Amortiguación Hinge 45° Mug 35mm with Damping	X 01x Cabideiro Alum. 384mm Alum. 384mm percha Alum. coat hanger 384mm
Y 01x Cabideiro Alum. 773mm Alum. 773mm percha Alum. coat hanger 773mm	Z 37x Adesivo tapa parafuso 10mm Adhesivo tapón de tornillo 10mm Bolt cover adhesive 10mm				

A união (S) deve ser usada somente quando este módulo for acoplado a outro módulo componível Henn, para unir duas peças de 15mm. Caso ele seja usado separadamente, a utilização do união não se faz necessário.

La unión (S) se debe utilizar sólo cuando el módulo está acoplado a otro módulo composable Henn, para unirse a dos 15mm piezas. Si se utiliza por separado, el uso de unión no es necesario.

The union (S) should be used only when this module is coupled to another Module Henn, to join two pieces of 15mm. If it is used separately, the use of the union is not necessary.

HENN

Ind. e Com. de Móveis Henn
Mondaí - SC - Brasil

+55 49 3674.3500

@moveishenn
www.henn.com.br

INSTRUÇÕES DE MONTAGEM

INSTRUCCIONES DE MONTAJE
ASSEMBLY INSTRUCTIONS

Roupeiro 2 Portas Deslizantes Seletto | Armario 2 Puertas Deslizadores Seletto | Wardrobe 2 Sliding Doors Seletto

c MC10-133 Areia HP
c MC10-184 Areia HP/Jequitibá

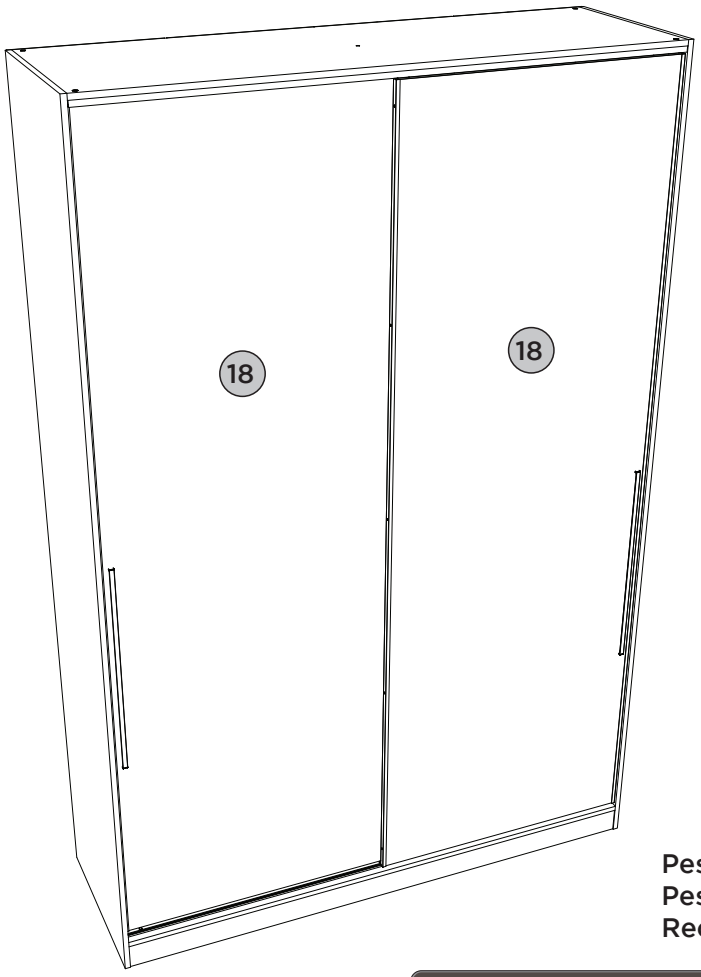

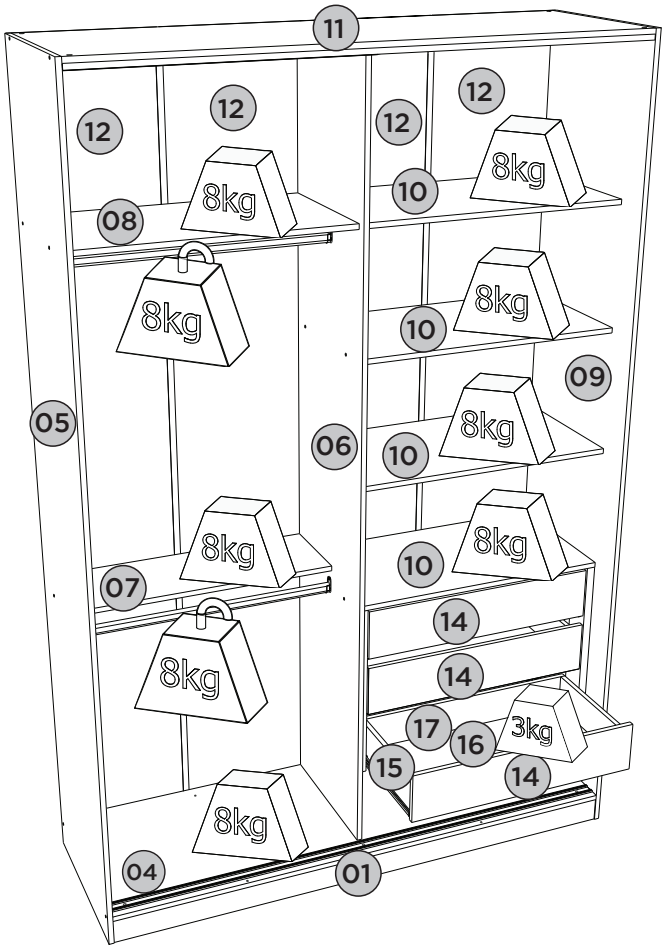

Pesos máximos recomendados com carga distribuída
Peso máximo recomendado con la carga distribuida
Recommended maximum weights with evenly distributed.

Requisitos para montagem
Requisitos para la montaje
Assembly Requirements

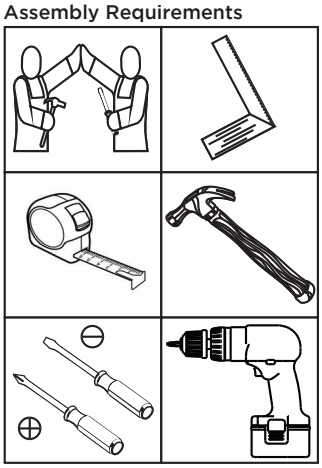

Imagens meramente ilustrativas, não acompanha o produto.
Imágenes ilustrativas, no incluidas con el producto.
Illustrative images, not included with the product.

AVISO
Para limpeza de seu móvel, use uma flanela seca ou umedecida, e não utilize produtos químicos que possam danificar seu produto.

SISTEMA DE MONTAGEM
O sistema de montagem dos produtos, funciona de acordo com a ordem crescente dos números indicados no desenho. Ex: 01, 02, 03, 04... até a conclusão da montagem.

ASSISTÊNCIA TÉCNICA
Para solicitação de Assistência Técnica você consumidor deverá entrar em contato com o Lojista o qual você realizou a compra deste produto e solicitar a assistência técnica das peças avariadas. A garantia abrange todas as peças, partes e componentes que eventualmente venham apresentar defeito de fabricação no prazo de 03 (três) meses, contando a partir da entrega do produto ao consumidor, mediante nota fiscal de compra. Se houver qualquer alteração na estrutura do produto ou ocorrer defeito por negligência do montador/consumidor em relação a instrução de montagem e manuseio, não será fornecido assistência técnica gratuita.

ADVERTENCIA
Para limpieza de su móvil, use una franela seca o húmeda, y no utilice productos químicos que puedan dañar su producto.

SISTEMA DE MONTAJE
El sistema de montaje de los productos funciona de acuerdo con el orden creciente de los números indicados en el dibujo. Ej.: 01, 02, 03, 04... hasta la conclusión del montaje.

ASISTENCIA TÉCNICA
Para solicitar Asistencia Técnica, el consumidor debe comunicarse con el Comercio que usted realizó la compra de este producto y solicita asistencia técnica para las partes dañadas. La garantía cubre todas las partes, piezas y componentes que eventualmente puedan presentar defecto de fabricación en el plazo de 03 (tres) meses, contados a partir de la entrega del producto al consumidor, mediante factura de compra. Si se produce algún cambio en la estructura del producto o se produce un defecto por negligencia del montador/consumidor en relación con las instrucciones de montaje y manipulación, no se prestará asistencia técnica gratuita.

NOTICE
To clean your furniture, use a dry or wet cloth, and do not use chemicals that may damage your product.

ASSEMBLY SYSTEM
The products' assembly system works according to the increasing order of the indicated numbers. For example: 01, 02, 03, 04 ... to the end of the assembly.

TECHNICAL ASSISTANCE
To request Technical Assistance, the consumer must contact the retailer from whom you purchased this product and request technical assistance for the damaged parts. The warranty covers all parts, parts and components that may eventually present a manufacturing defect within a period of 03 (three) months, counting from the delivery of the product to the consumer, by means of a purchase invoice. If there is any change in the structure of the product or defect occurs due to negligence of the assembler/consumer in relation to the assembly and handling instruction, free technical assistance will not be provided.

1

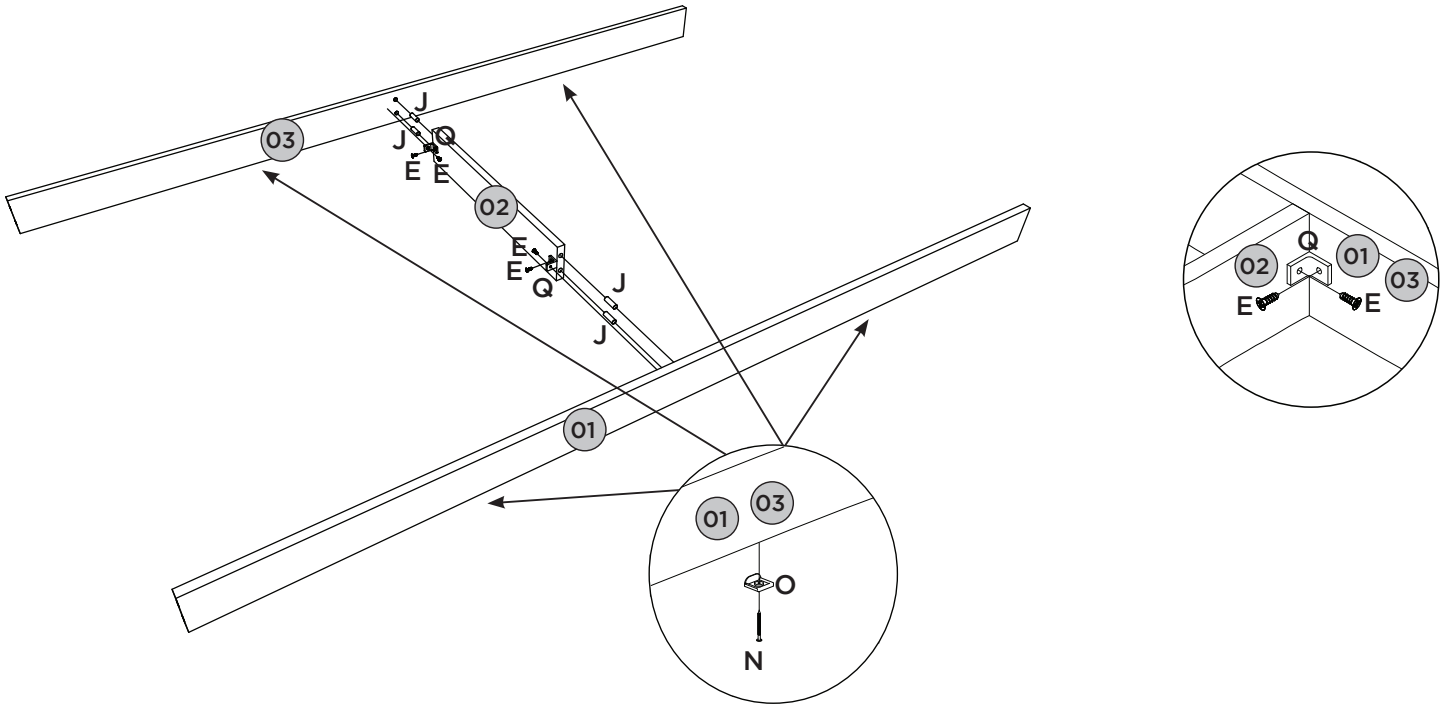
03
J
J
Q
E
E
02
E
E
Q
J
J
01
01
03
O
N
Q
02
01
03
E
E

2

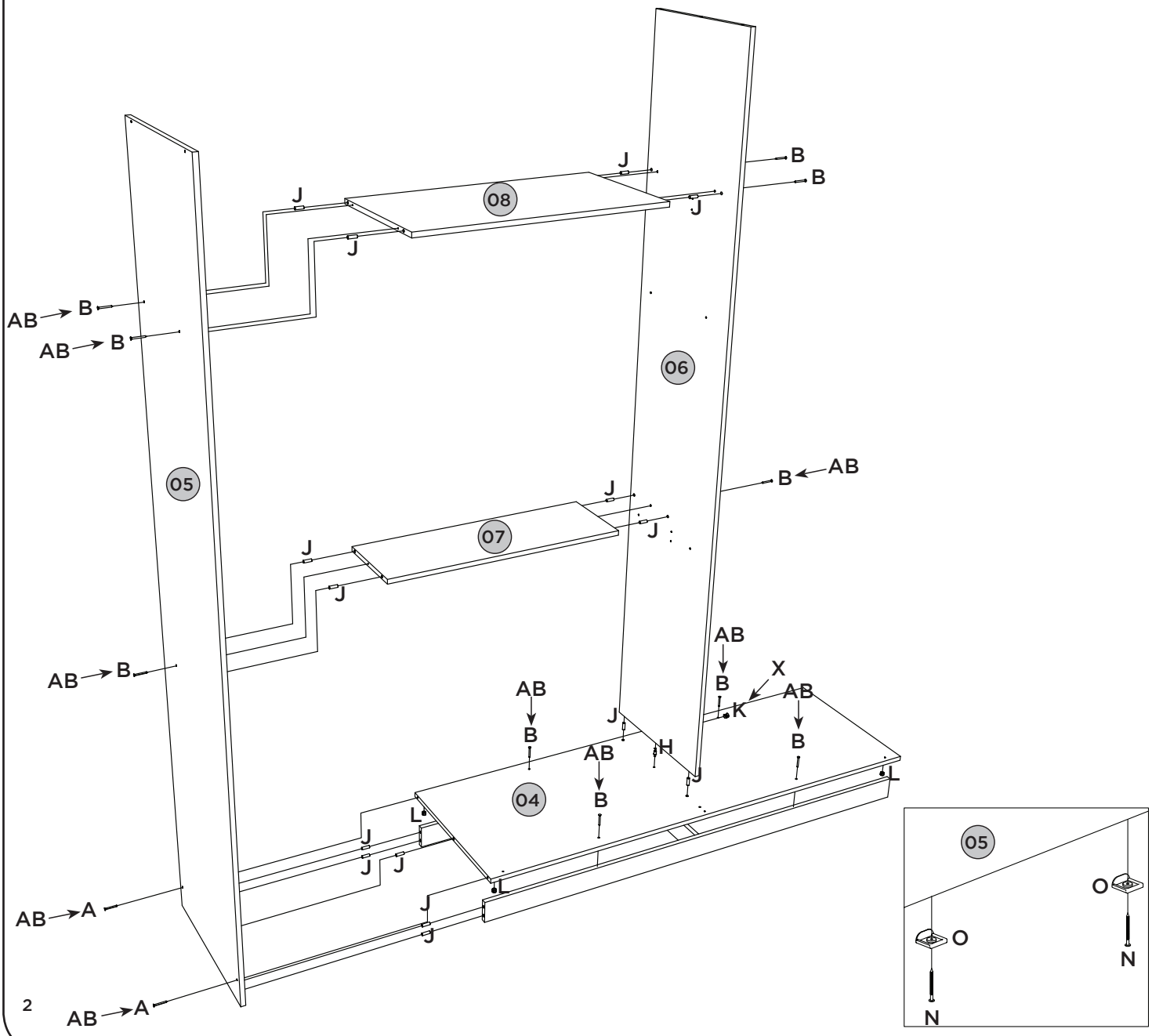
J
B
B
08
J
J
J
AB
B
AB
B
06
05
B
AB
J
07
J
J
J
AB
B
AB
B
X
AB
B
K
J
H
AB
B
L
04
B
L
J
J
J
L
AB
A
J
J
AB
A
05
O
O
N
N

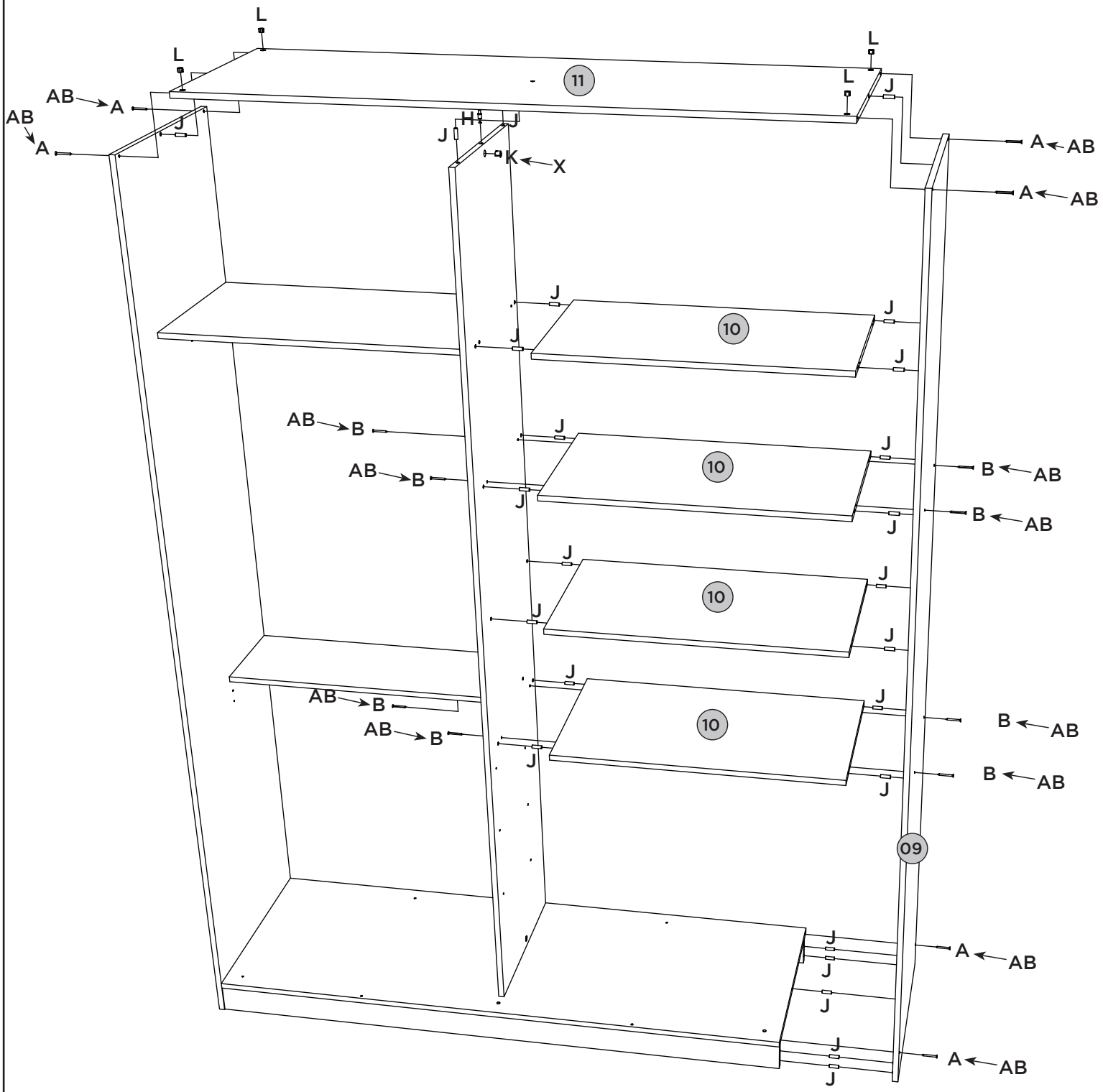
L
L
L
L
11
AB
A
AB
A
J
H
J
J
K
X
A
AB
A
AB
J
J
10
J
J
AB
B
J
J
10
B
AB
AB
B
J
B
AB
J
J
10
J
J
J
J
AB
B
J
J
10
B
AB
AB
B
J
B
AB
J
09
J
A
AB
J
J
J
A
AB
J

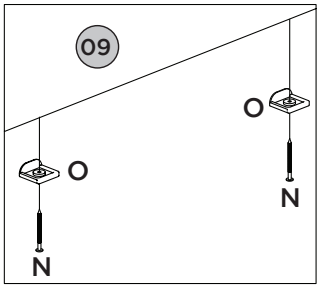
09
O
O
N
N

4

Fixar os pregos (M) a uma distância de 100mm de um para outro.

Fijar el clavo (M) a una distancia un 100mm a otro.

Fix the nails (M) at a distance of 100mm from one to another.

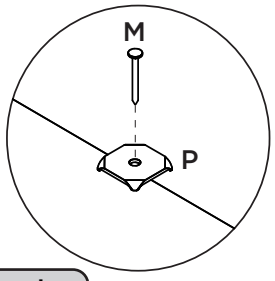

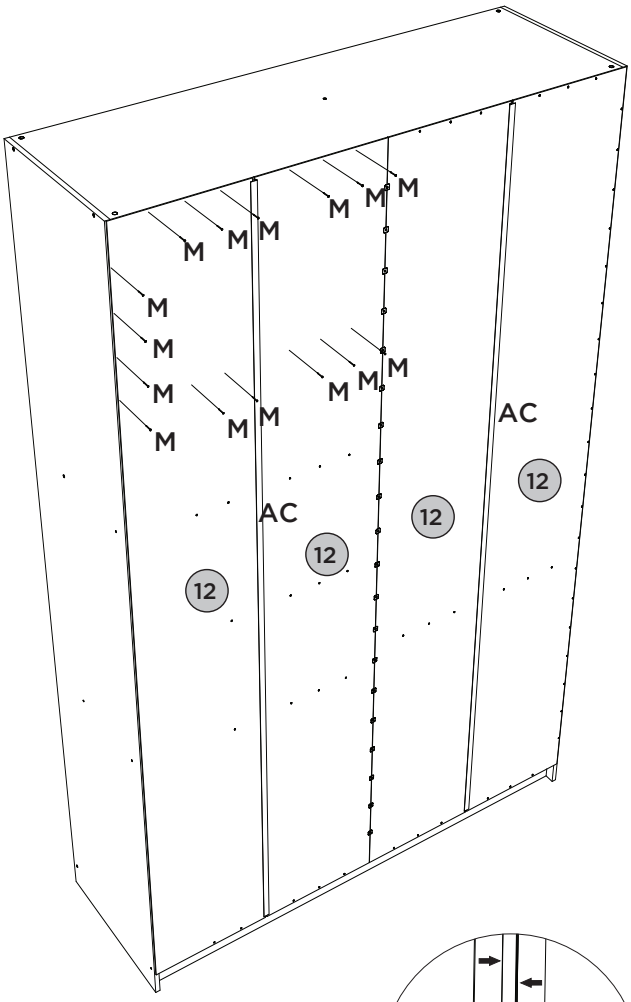

Os freios devem ser encostados a lateral.

Los frenos deben ser apoyados en el lateral.

The brakes should be against the side.

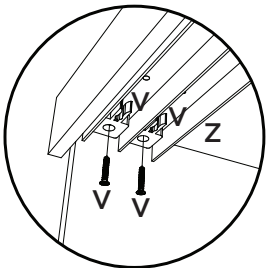

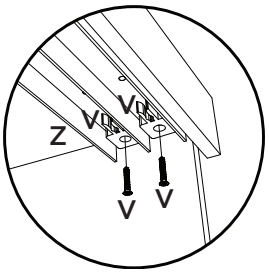

Colocação do freio esq. (V) deve ser colocado no espaço de trás do trilho superior (Z).

Colocación de frenos izq. (V) Debe ser colocado en espacio de nuevo carril superior (Z).

Placing the left brake (V) should be placed in the rear space of the upper rail (Z).

Colocação do freio dir. (V)deve ser colocado no espaço de frente do trilho superior (Z).

Colocación de frenos der. (V) Debe ser colocado en espacio de nuevo carril superior (Z).

Placing the right brake (V) should be placed in the front track of the upper track (Z).

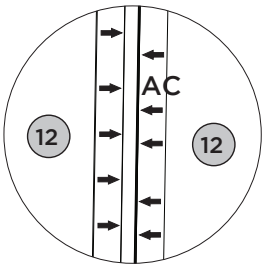

5

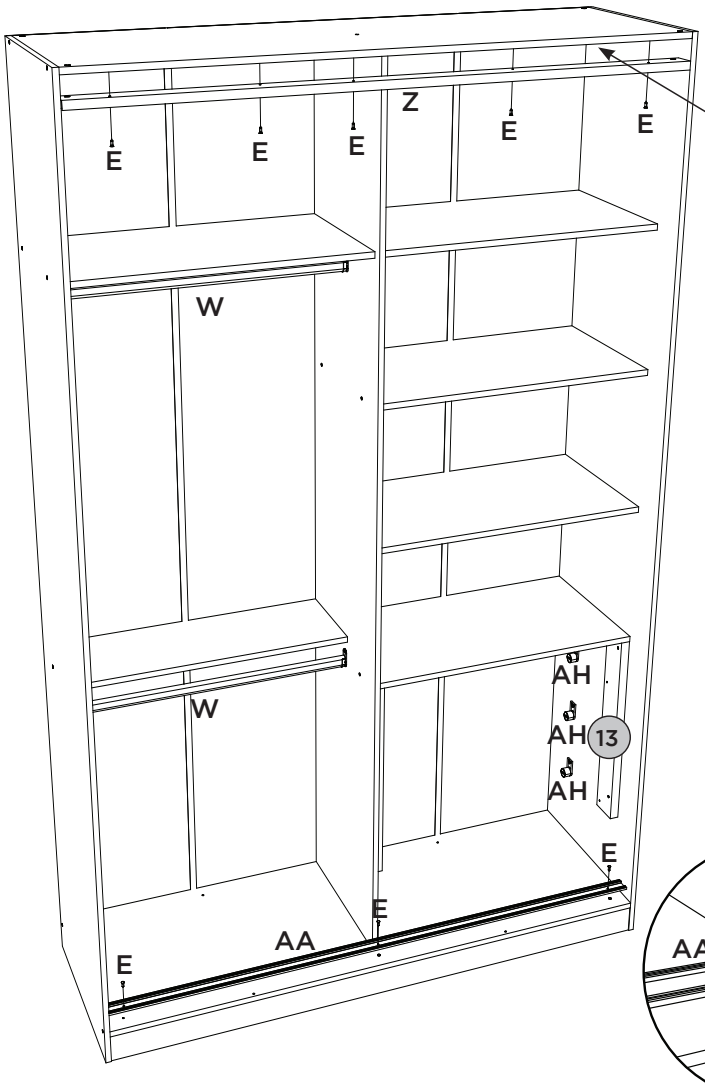

O trilho Superior (Z) deverá ser alinhado com a borda da frente do tampo (11).

El carril superior (Z) debe estar alineado con el borde frontal de la superficie de trabajo (11).

The Top Rail (Z) should be aligned with the front edge of the top (11).

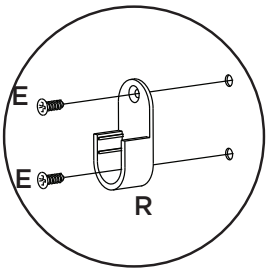

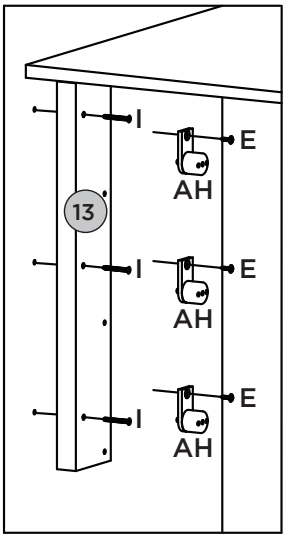

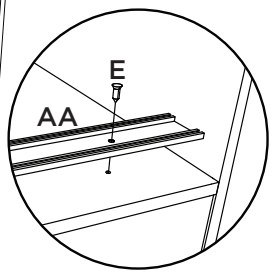

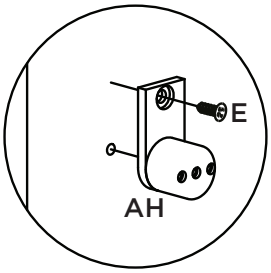

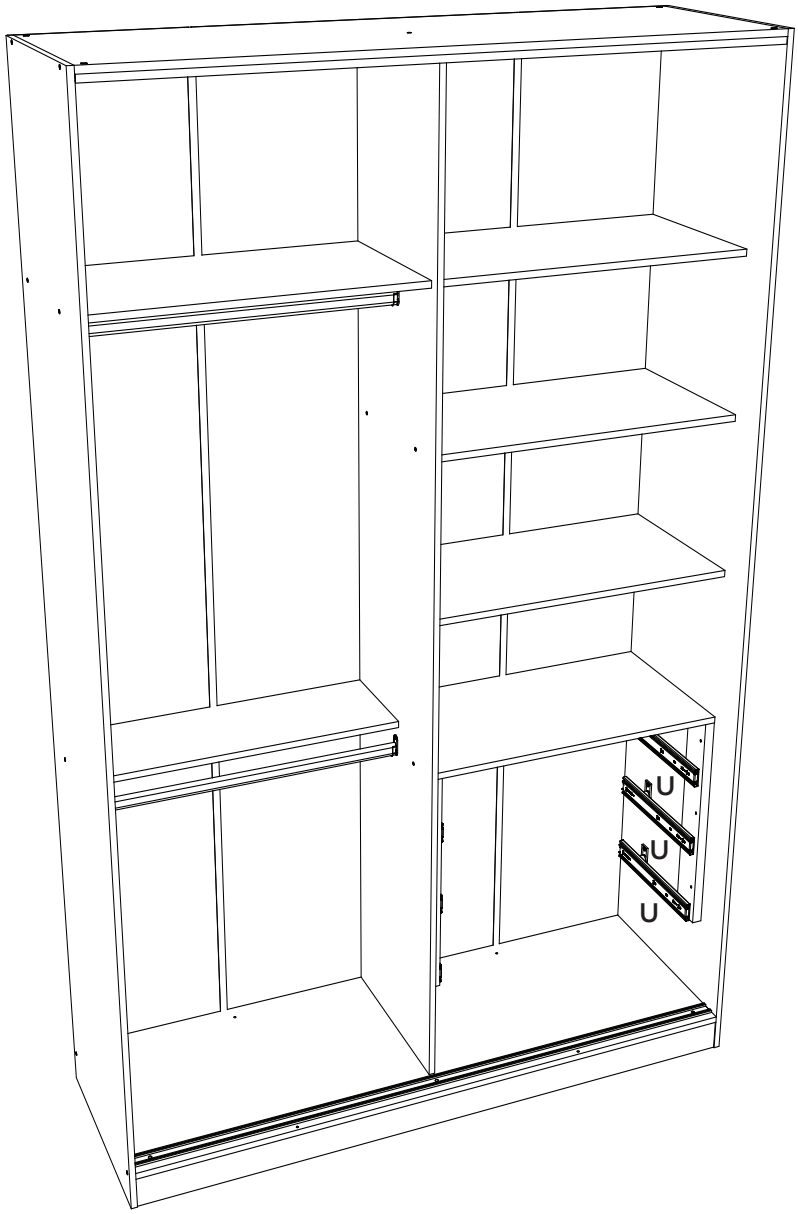

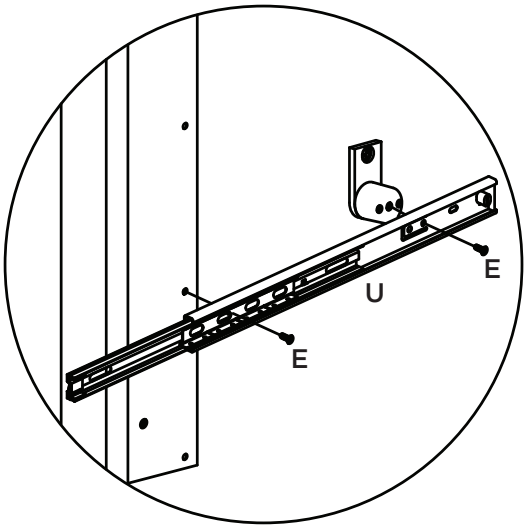

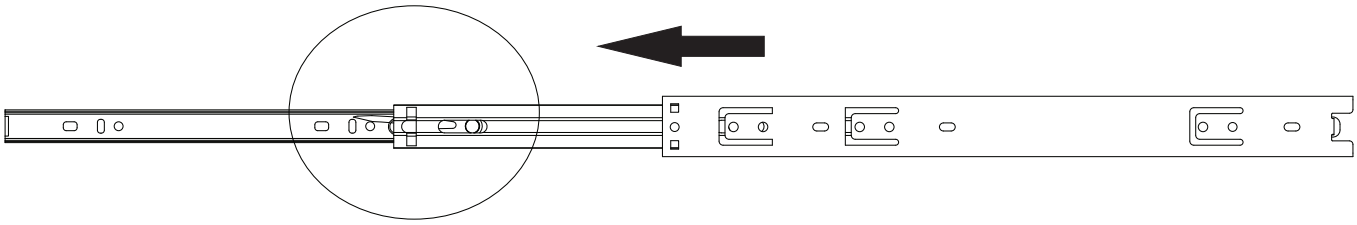

Para a desmontagem da corrediça siga a instrução ao lado.

Para el desmontaje seguimiento de diapositivas la instrucción siguiente a.

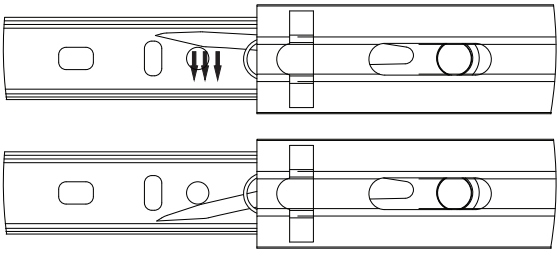

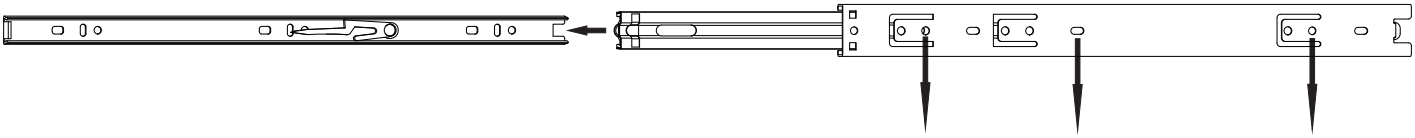

Fixar as corrediças nessas furações

Fijar las diapositivas de estos agujeros

Fazer furação passante para fixar os puxadores, utilizando as pré marcações existentes nas portas.

Taladre agujeros para fijar las manijas, utilizando las marcas previas en las puertas.

Drill through holes to fix the handles, using the pre-markings on the doors.

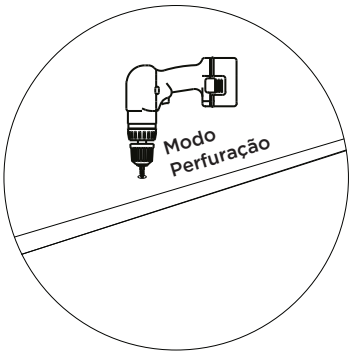

Porta 12mm
Puerta 12mm
Door 12mm

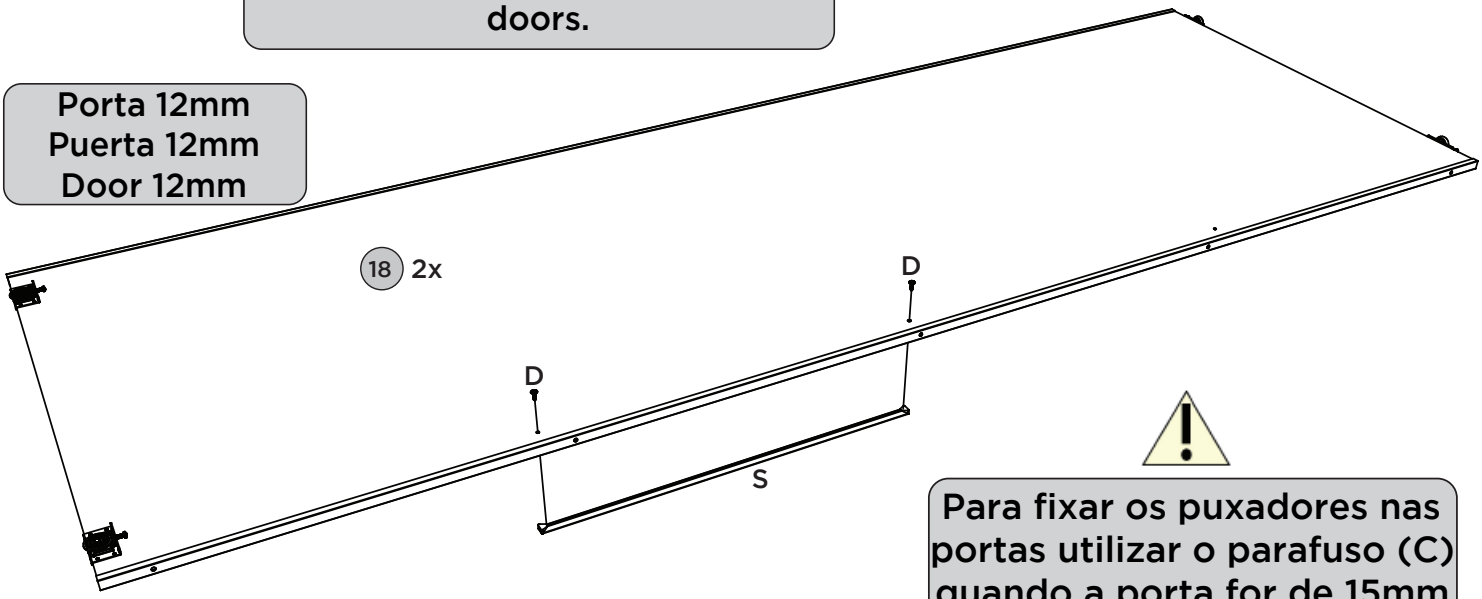

Para fixar os puxadores nas portas utilizar o parafuso (C) quando a porta for de 15mm e o parafuso (D) quando a porta for de 12mm.

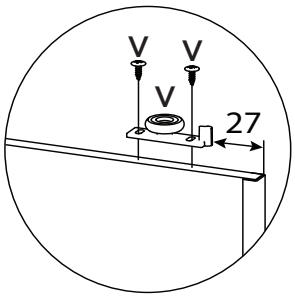

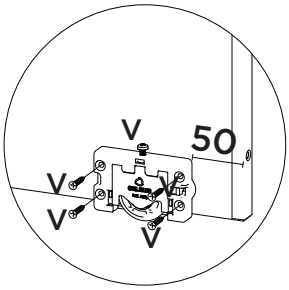

Para fijar las manijas en las puertas, utilice el tornillo (C) cuando la puerta sea de 15 mm y el tornillo (D) cuando la puerta sea de 12 mm.

To fix the handles on the doors, use the screw (C) when the door is 15mm and the screw (D) when the door is 12mm.

Porta 15mm
Puerta 15mm
Door 15mm

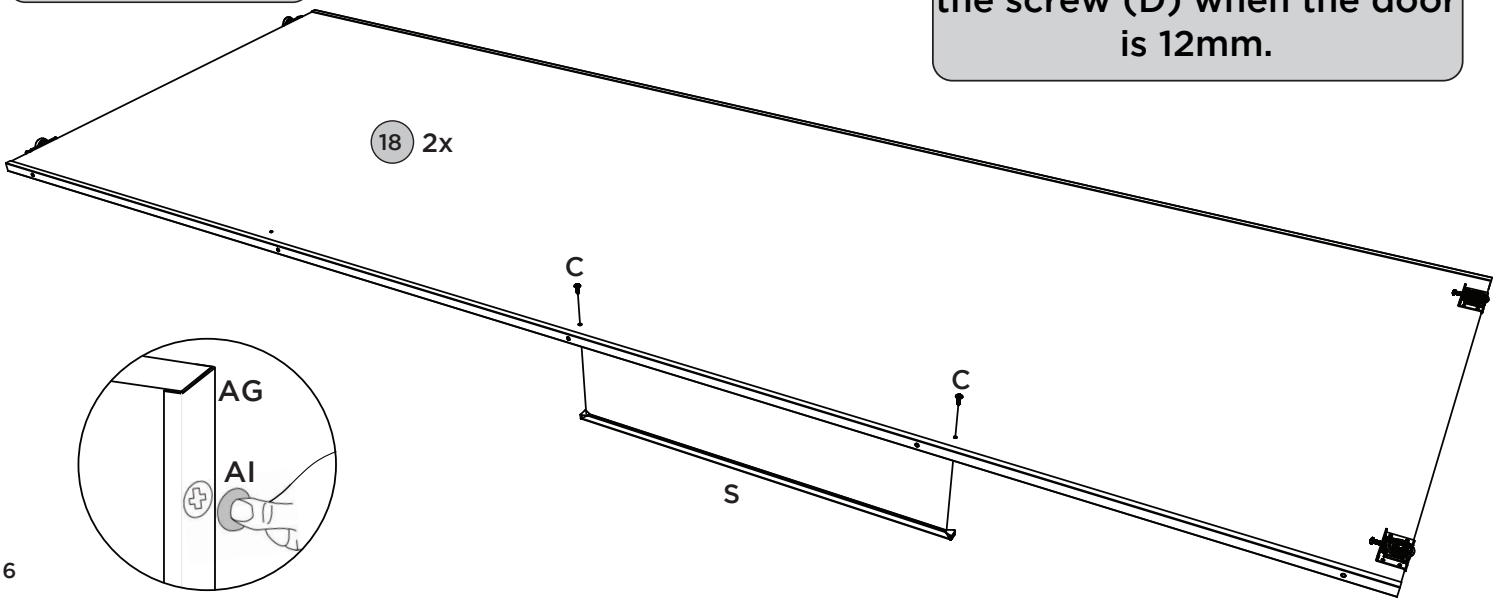

9

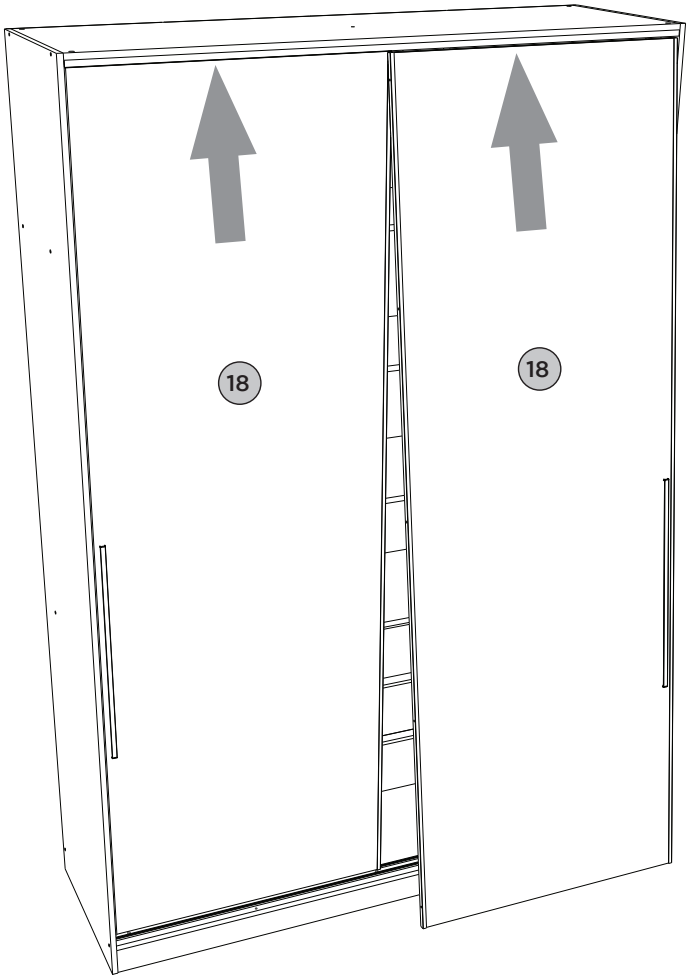

10 Montagem gaveta 3x. Montaje del cajón 3x. Mounting drawer 3x.

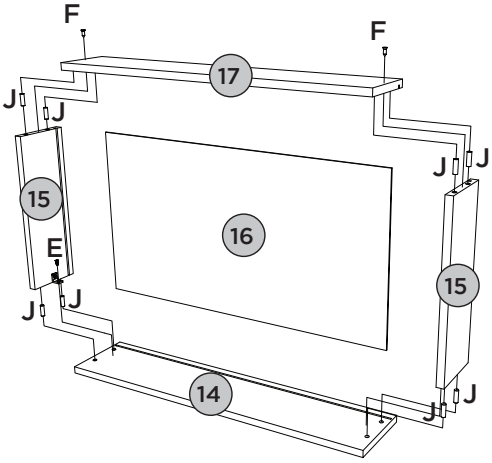

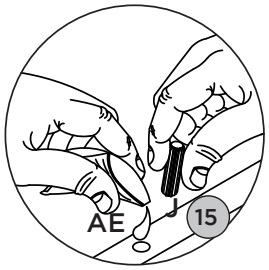

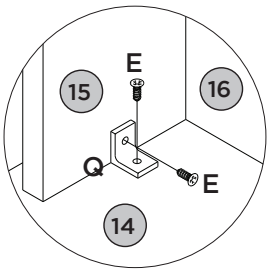

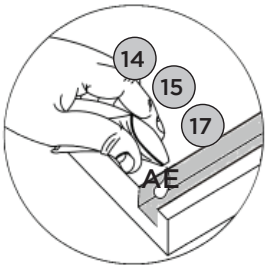

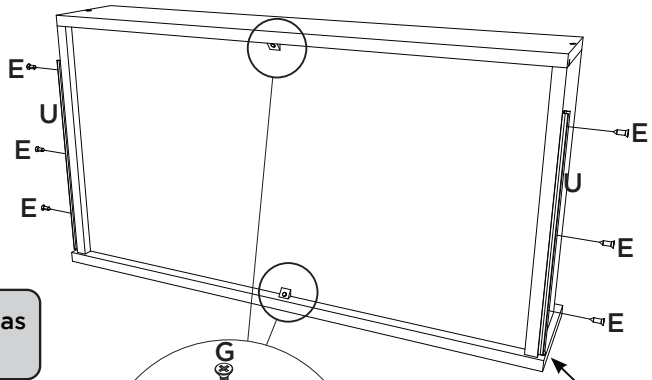

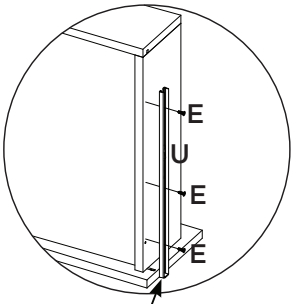

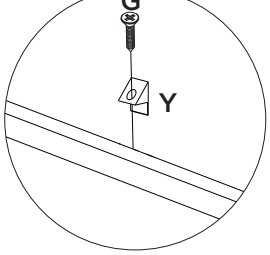

Utilizar o Sachê de cola (AE) nas cavilhas (J) e nos frisos das gavetas.

El uso de pegamento de paquetes (AE) sobre los pasadores (J) y las cuentas de los cajones.

Use the glue sachet (AE) on the pegs (J) and on the frieze of the drawers.

Deixar 3mm de distância da frente de gaveta.

Deje una separación de 3mm del frente del cajón.

Leave 3mm away from the front of the drawer.

Lista de Peças | Lista de piezas | List of parts

Item	Caixa Caja Box	Qtd Ctd Qty	Descrição Descripción Description	Medidas (mm) | Dimensions (mm) | Size (measurements) (mm)
01	1/3	01	Rodapé Frontal | Rodapié Frontal | Front baseboard	1555x73x15
02	1/3	01	Travessa do rodapé | Carril pie | Baseboard crosspiece	455x73x15
03	1/3	01	Rodapé Traseiro | Rodapié trasero | Rear baseboard	1555x73x15
04	1/3	01	Base | Base | Base	1555x520x15
05	2/3	01	Lateral esquerda | Lateral izquierda | Left side	2400x520x15
06	2/3	01	Divisão | División | Division	2297x450x15
07	1/3	01	Prateleira do varão | Estantería hombre | Rod shelf	770x250x15
08=10	1/3	01	Prateleira | Estante | Shelf	770x420x15
09	2/3	01	Lateral direita | Lateral derecha | Right side	2400x520x15
10=08	1/3	04	Prateleira | Estante | Shelf	770x420x15
11	1/3	01	Tampo | Tapa | Top	1555x520x15
12	2/3	04	Fundo | Fondo | Bottom	2327x391x3
13	1/3	02	Ripa lateral | Lado ripa | Lateral clamp	530x80x25
14	1/3	03	Frente de gaveta | Frente de cajón | Front of drawer	712x152x15
15	1/3	06	Lado de gaveta | Lado del cajón | Side of drawer	350x122x15
16	2/3	03	Fundo de gaveta recortado | Fondo del cajón recortado | Cropped drawer bottom	676x361x3
17	1/3	03	Ripa de trás | Malla detrás | Rear lath	695x122x15
18	3/3	02	Porta Deslizante | Puerta corrediza | Sliding door - Areia HP	2267x783x12
18	3/3	02	Porta Deslizante | Puerta corrediza | Sliding door - Jequitibá	2267x783x15

Ferragens | Herrajes | Hardware

A 08x Parafuso 4,5x50mm CHT. Tornillo 4,5x50mm CHT. Screw 4,5x50mm CHT.	B 18x Parafuso 3,5x40mm CHT. Tornillo 3,5x40mm CHT. Screw 3,5x40mm CHT.	C 04x Parafuso 3,5x20mm FLA. Tornillo 3,5x20mm FLA. Screw 3,5x20mm FLA.	D 04x Parafuso 3,5x18mm FLA. Tornillo 3,5x18mm FLA. Screw 3,5x18mm FLA.	E 68x Parafuso 4,0x14mm CHT. Tornillo 4,0x14mm CHT. Screw 4,0x14mm CHT.	F 06x Parafuso 3,0x30mm CHT. Tornillo 3,0x30mm CHT. Screw 3,0x30mm CHT.
G 06x Parafuso 3,0x16mm CHT. Tornillo 3,0x16mm CHT. Screw 3,0x16mm CHT.	H 02x Parafuso minifix Tornillo minifix Minifix bolt	I 06x Parafuso 4,0x35mm CHT. Tornillo 4,0x35mm CHT. Screw 4,0x35mm CHT.	J 68x Cavilha 8x25mm Cinta 8x25mm Dowel 8x25mm	K 02x Tambor minifix Tambor minifix Minifix drum	L 08x Porca cilíndrica Tuerca cilíndrica Cylindrical nut
M 128x Prego 10x10mm Clavo 10x10mm Nail 10x10mm	N 06x Prego 12x12mm Anelado Clavo 12x12mm Anillado Ringed Nails 12x12mm	O 06x Sapata "L" 16x20mm Zapata "L" 16x20mm "L" shoe 16x20mm	P 22x Fixador de fundos Fijador de fondos Bottom fixer	Q 08x Cantoneira plástica Cantonera plástica Plastic angle brackets	R 04x Suporte cabideiro Soporte de percha Coat hanger support
S 02x Puxador Aleno PC Alumínio Mango de aluminio Aleno PC Aleno PC Aluminum Handle	T 05x Parafuso União Metal Tornillo Unión Metal Metal Union Screw	U 03x Corrediça telescópica Corredera telescópica Telescopic slide	V 01x Kit Rodízio JP240R Joelini 2Pts JP240R Joelini Kit de Ruedas 2Pts Caster Kit JP240R Joelini 2Pts	W 02x Cabideiro Alum. 762mm Alum. 762mm percha Alum. coat hanger 762mm	X 02x Adesivo tapa parafuso 17mm Adhesivo tapón de tornillo 17mm Bolt cover adhesive 17mm
Y 06x Cantoneira suporte triangular Cantonera soporte triangular Triangle support angle	Z 01x Trilho Superior 1553mm Carril superior 1553mm Top Rail 1553mm	AA 01x Trilho Inferior 1553mmm Carril Inferior 1553mmm Lower Rail 1553mm	AB 49x Adesivo tapa parafuso 10mm Adhesivo tapón de tornillo 10mm Bolt cover adhesive 10mm	AC 02x Perfil H 2312mm Perfil H 2312mm H profile 2312mm	AD 01x HENN Etiqueta resinada Henn Etiqueta resinada Henn Henn resin label
AE 02x Sachê de cola Bolsa de pegamento Glue bag	AF 02x Giz de correção Tiza de corrección Chalk of correction	AG 04x Perfil Anti-empeno 2299mm Perfil anti-empeno 2299mm Anti-warp profile U 2299mm	AH 06x Distanciador de corrediça Distanciador de deslizamiento Sliding spacer	AI 20x Adesivo tapa parafuso 10mm Perfil Adhesivo tapón de tornillo 10mm Perfil Bolt cover adhesive 10mm Perfil	

A ferragem "AG" só será usada em caso de pedido de assistência técnica, pois o perfil antiempeno "U" já vem montado nas portas de fábrica.

El hardware "AG" sólo se utilizará en caso de solicitud de asistencia técnica, ya que el perfil antiempeno "U" ya viene montado en las puertas de fábrica.

The "AG" hardware will only be used in the event of a service request, as the "U" anti-pilling profile is already installed on the factory doors.

A união (T) deve ser usada somente quando este módulo for acoplado a outro módulo componível Henn, para unir duas peças de 15mm. Caso ele seja usado separadamente, a utilização do união não se faz necessário.

La unión (T) se debe utilizar sólo cuando el módulo está acoplado a otro módulo composable Henn, para unirse a dos 15mm piezas. Si se utiliza por separado, el uso de unión no es necesario.

The union (T) should be used only when this module is coupled to another Module Henn, to join two pieces of 15mm. If it is used separately, the use of the union is not necessary.

HENN

Ind. e Com. de Móveis Henn
Mondaí - SC - Brasil

+55 49 3674.3500

@moveishenn
www.henn.com.br

INSTRUÇÕES DE MONTAGEM

INSTRUCCIONES DE MONTAJE
ASSEMBLY INSTRUCTIONS

Ponte Casal 4 Portas Seletto

Puente Casal 4 Puertas Seletto | Casal Bridge 4 Doors Seletto

c MC11-133 Areia HP
c MC11-184 Areia HP/Jequitibá

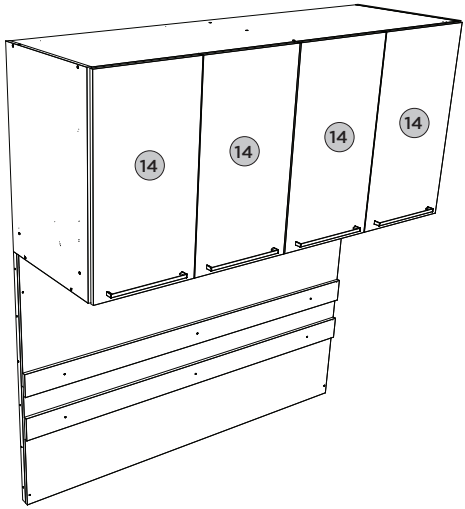

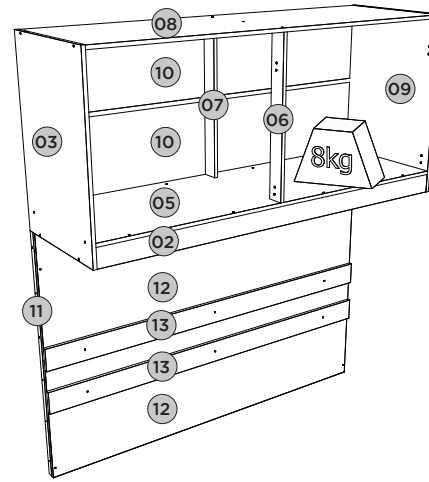

Pesos máximos recomendados com carga distribuída
Peso máximo recomendado con la carga distribuida
Recommended maximum weights with evenly distributed.

Requisitos para montagem
Requisitor para la montaje
Assembly Requirements

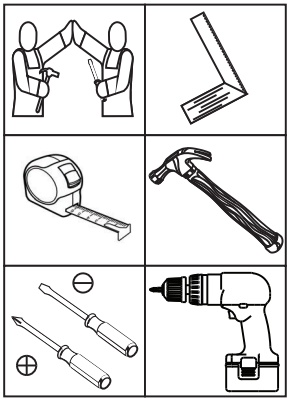

Imagens meramente ilustrativas
Imágenes meramente ilustrativas
Images for illustration only

AVISO

Para limpeza de seu móvel, use uma flanela seca ou umedecida, e não utilize produtos químicos que possam danificar seu produto.

SISTEMA DE MONTAGEM

O sistema de montagem dos produtos, funciona de acordo com a ordem crescente dos números indicados no desenho. Ex: 01, 02, 03, 04... até a conclusão da montagem.

ASSISTÊNCIA TÉCNICA

Para solicitação de Assistência Técnica você consumidor deverá entrar em contato com o Lojista o qual você realizou a compra deste produto e solicitar a assistência técnica das peças avariadas. A garantia abrange todas as peças, partes e componentes que eventualmente venham apresentar defeito de fabricação no prazo de 03 (três) meses, contando a partir da entrega do produto ao consumidor, mediante nota fiscal de compra. Se houver qualquer alteração na estrutura do produto ou ocorrer defeito por negligência do montador/consumidor em relação a instrução de montagem e manuseio, não será fornecido assistência técnica gratuita.

ADVERTENCIA

Para limpieza de su móvil, use una franela seca o húmeda, y no utilice productos químicos que puedan dañar su producto.

SISTEMA DE MONTAJE

El sistema de montaje de los productos funciona de acuerdo con el orden creciente de los números indicados en el dibujo. Ej.: 01, 02, 03, 04... hasta la conclusión del montaje.

ASISTENCIA TÉCNICA

Para solicitar Asistencia Técnica, el consumidor debe comunicarse con el Comercio que usted realizó la compra de este producto y solicita asistencia técnica para las partes dañadas. La garantía cubre todas las partes, piezas y componentes que eventualmente puedan presentar defecto de fabricación en el plazo de 03 (tres) meses, contados a partir de la entrega del producto al consumidor, mediante factura de compra. Si se produce algún cambio en la estructura del producto o se produce un defecto por negligencia del montador/consumidor en relación con las instrucciones de montaje y manipulación, no se prestará asistencia técnica gratuita.

NOTICE

To clean your furniture, use a dry or wet cloth, and do not use chemicals that may damage your product.

ASSEMBLY SYSTEM

The products' assembly system works according to the increasing order of the indicated numbers. For example: 01, 02, 03, 04 ... to the end of the assembly.

TECHNICAL ASSISTANCE

To request Technical Assistance, the consumer must contact the retailer from whom you purchased this product and request technical assistance for the damaged parts. The warranty covers all parts, parts and components that may eventually present a manufacturing defect within a period of 03 (three) months, counting from the delivery of the product to the consumer, by means of a purchase invoice. If there is any change in the structure of the product or defect occurs due to negligence of the assembler/consumer in relation to the assembly and handling instruction, free technical assistance will not be provided.

1

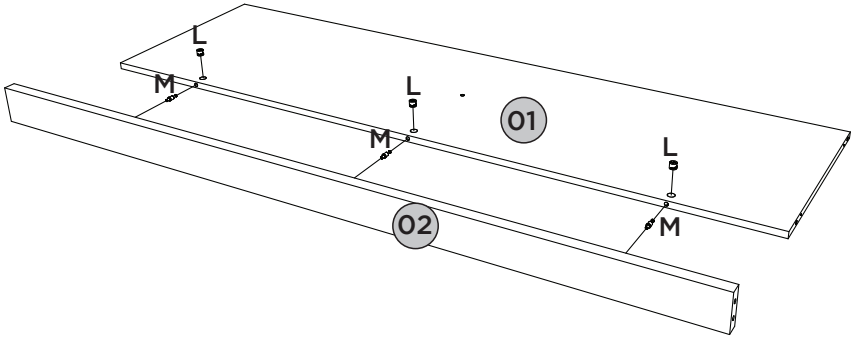

2

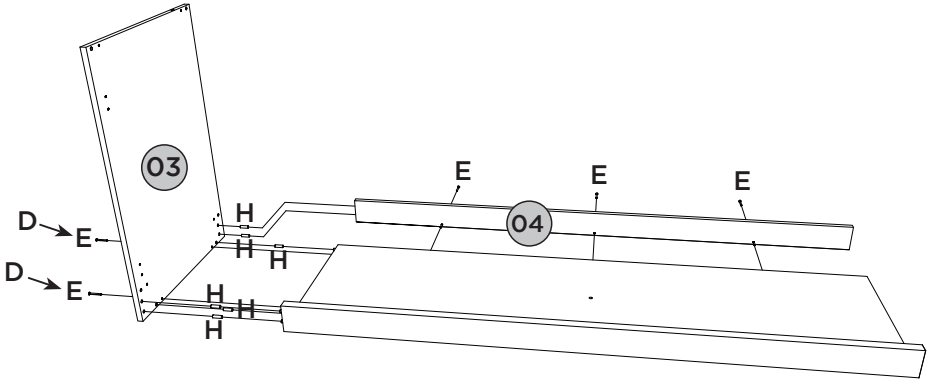

3

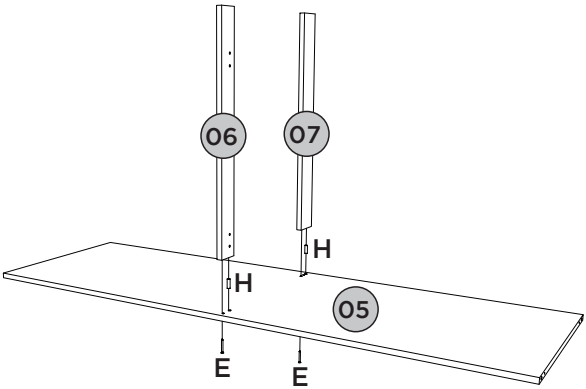

4

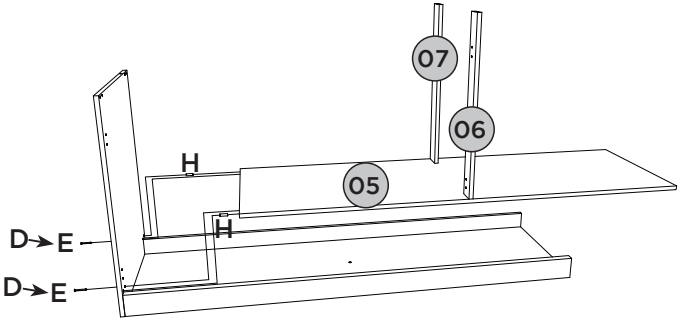

5

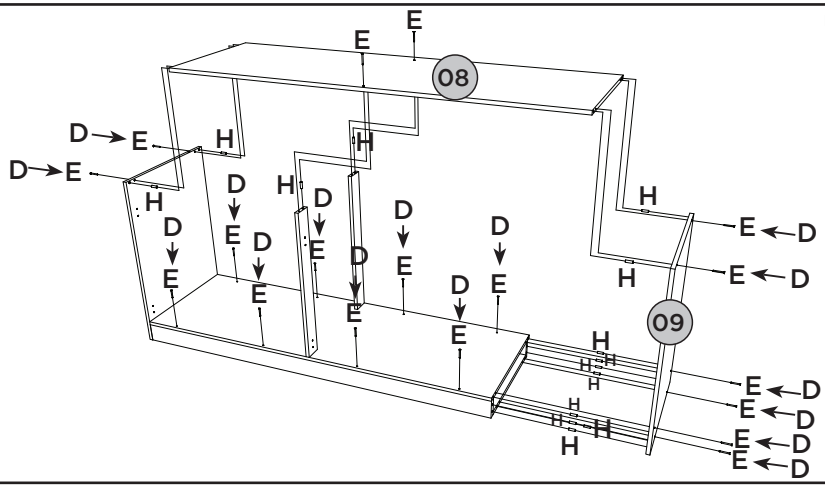

6

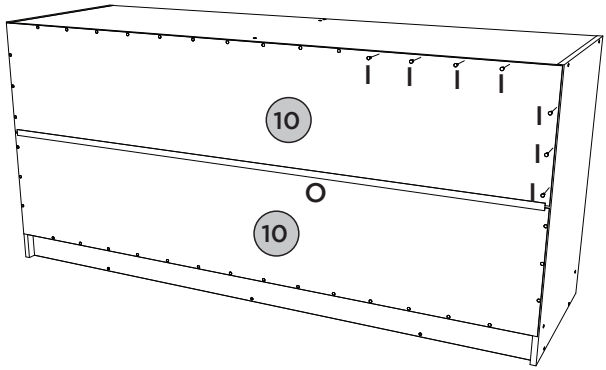

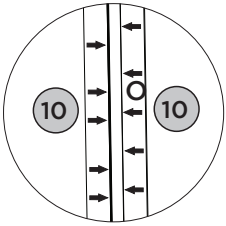

7

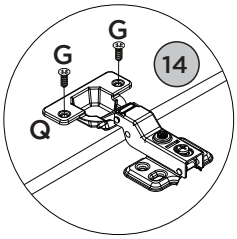

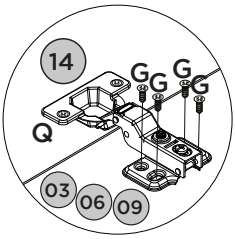

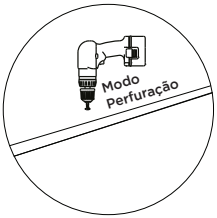

Fazer furação passante para fixar os puxadores, utilizando as pré marcações existentes nas portas.

Taladre agujeros para fijar las manijas, utilizando las marcas previas en las puertas.

Drill through holes to fix the handles, using the pre-markings on the doors.

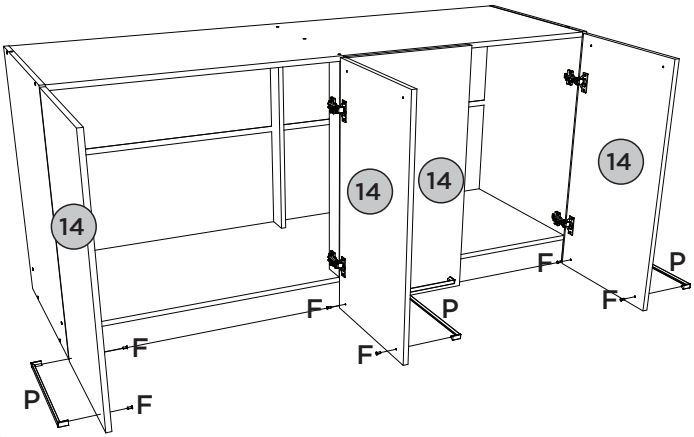

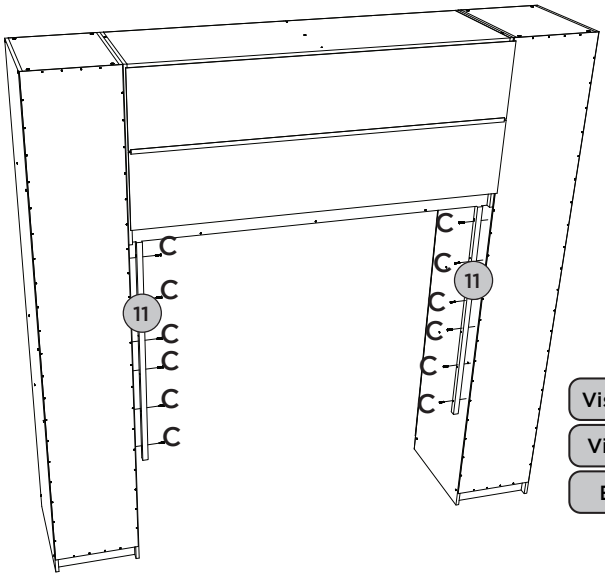

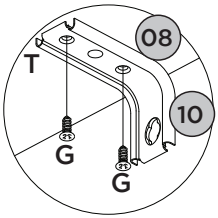

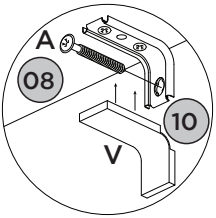

Vista Traseira

Vista trasera

Back view

Mesa Cabeceira Seletto 1Pt 3Gav.

Mesita De Noche Seletto 1Pt 3Gav.

Bedside Table Seletto 1Pt 3Gav.

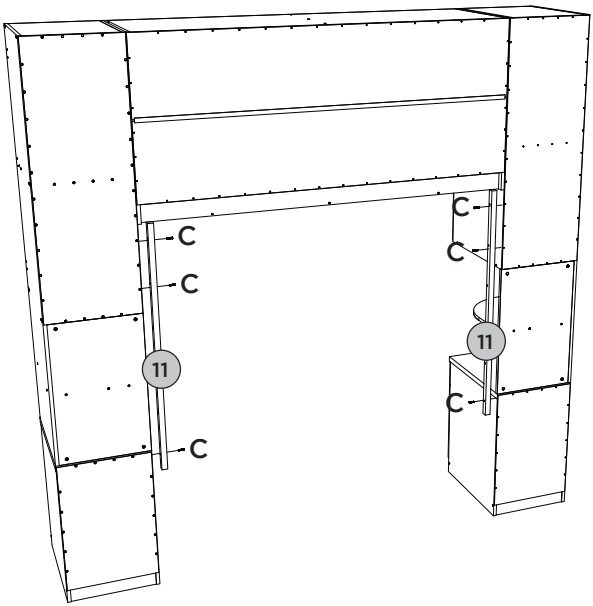

Para simulação de montagem dos fundos foram utilizados móveis componíveis da mesma linha.

Para la simulación de montaje de fondos se utilizaron muebles composable la misma línea.

For simulation of assembly of the funds were used furniture of the same line.

Para a colocação dos apoios estruturais (11) fazer o alinhamento dos mesmos com a parte de trás da lateral dos móveis ao lado.

Para la colocación del soporte estructural (11) del mismo a alinear con el lado posterior de la parte móvil.

For the placement of the supports Structural Funds (11) to aligning them with the back side of the furniture next to it.

9

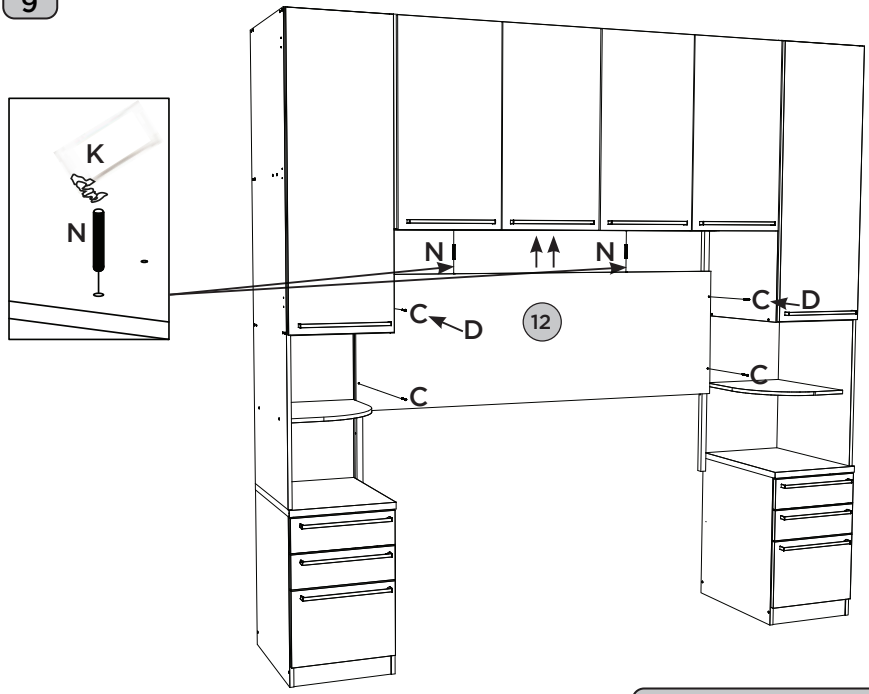

Mesa Cabeceira Seletto 1Pt 3Gav.

Mesita De Noche Seletto 1Pt 3Gav.

Bedside Table Seletto 1Pt 3Gav.

10

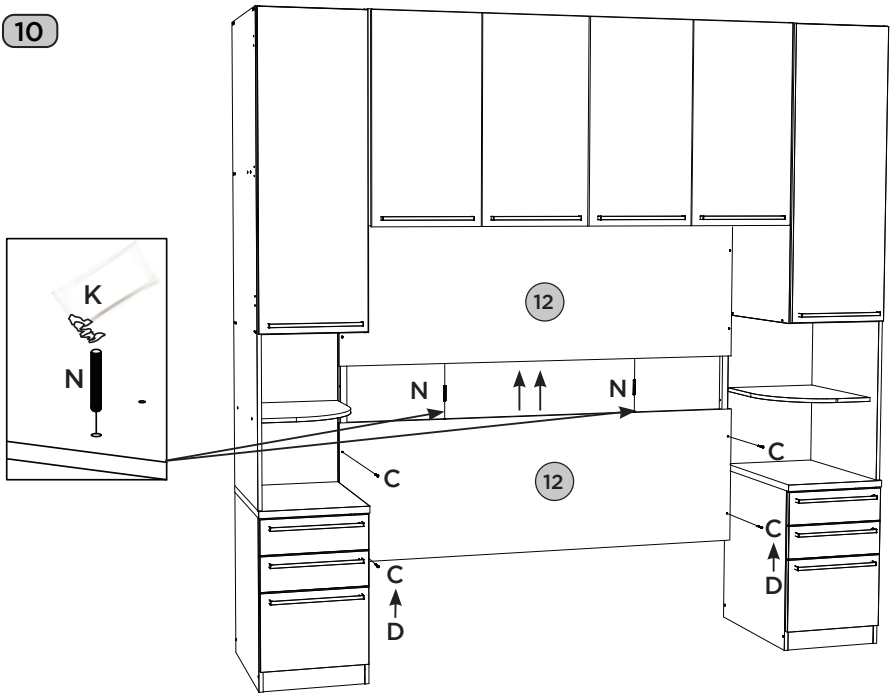

Colocação dos apliques nos fundos.

La colocación de los apliques en fondos.

Placement of the appliqués in the back.

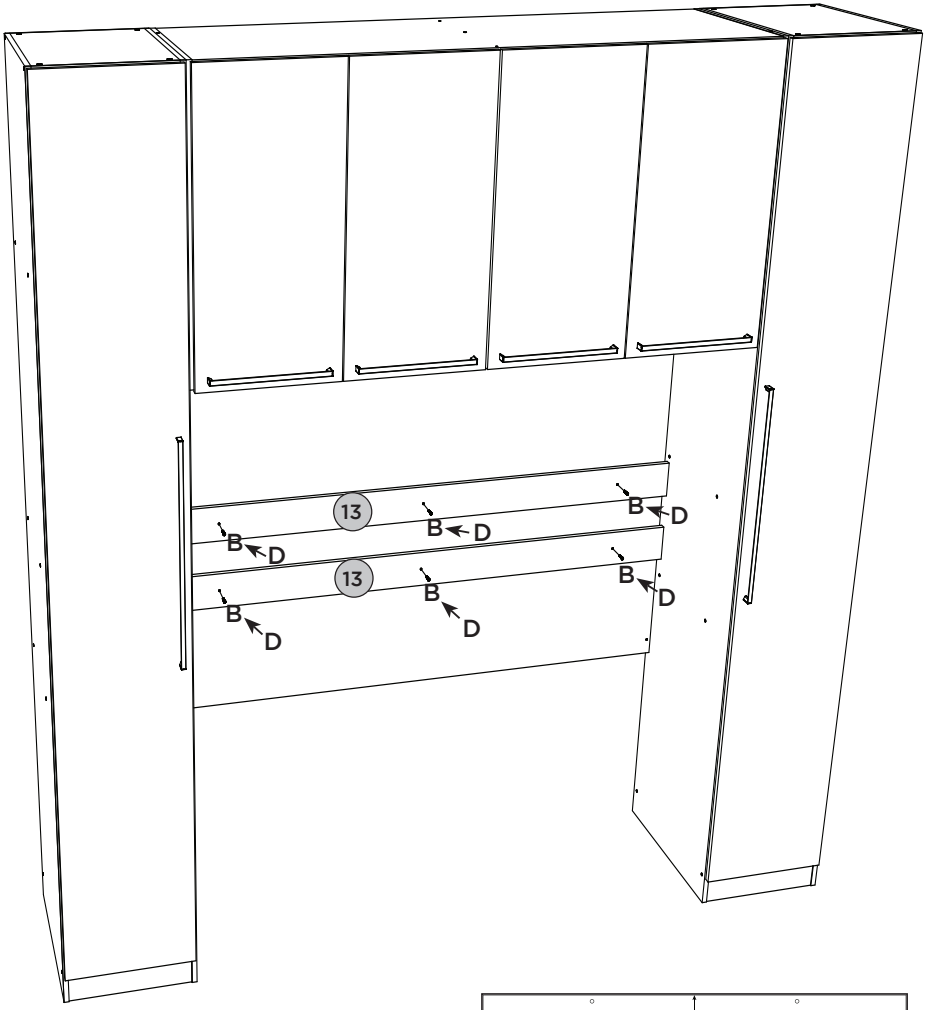

Medidas recomendadas para a colocação dos apliques nos fundos.

Medidas recomendadas para la colocación de accesorios en los fondos.

Recommended measures for the placement of the appliqués on the back.

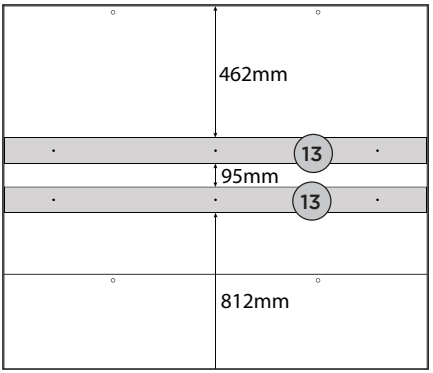

12

Opção com Mesa de Cabeceira.

Opción con Mesita de Noche.

Option with Bedside Table.

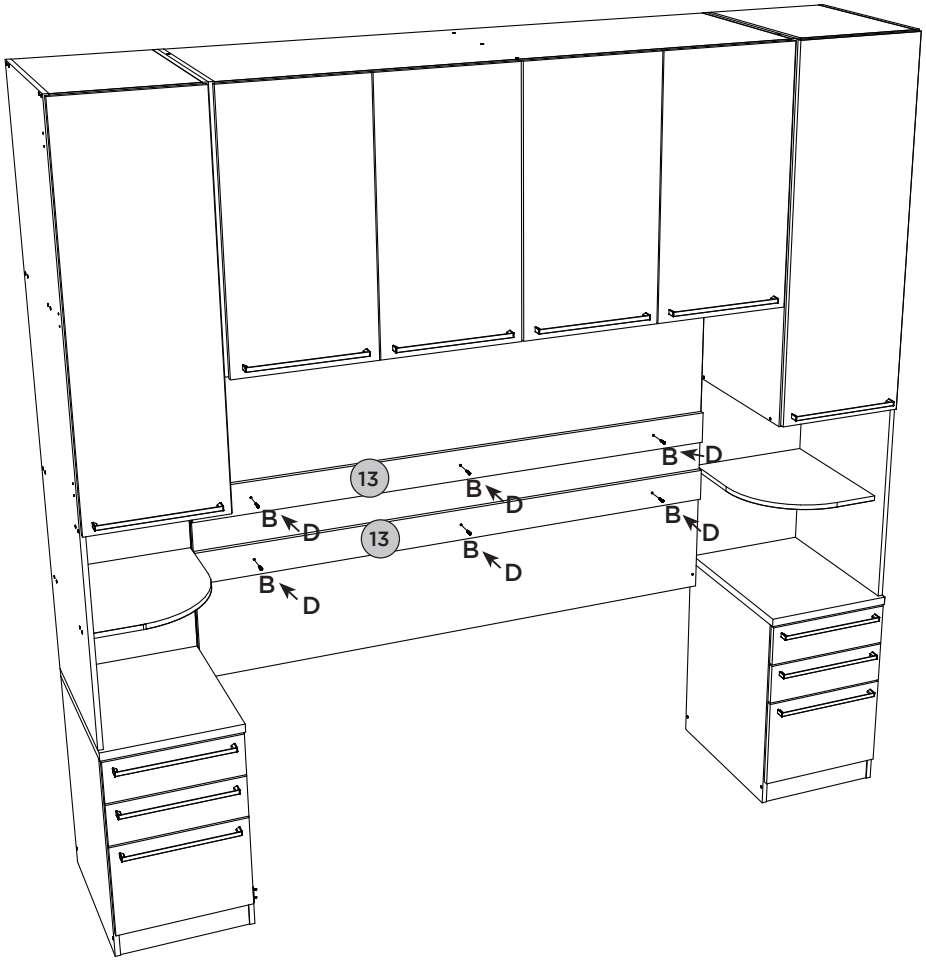

Medidas recomendadas para a colocação dos apliques nos fundos.

Medidas recomendadas para la colocación de accesorios en los fondos.

Recommended measures for the placement of the appliqués on the back.

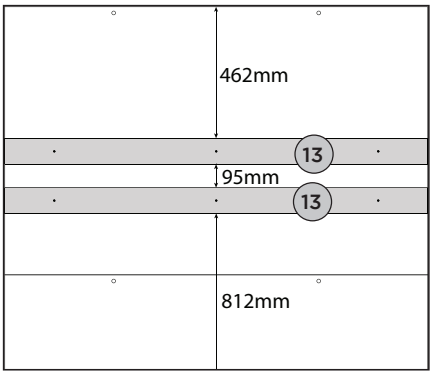

Lista de Peças | Lista de piezas | List of parts

Item	Caixa Caja Box	Qtd Ctd Qty	Descrição Descripción Description	Medidas (mm) | Dimensions (mm) | Size (measurements) (mm)
01	1/3	01	Base | Base | Base	1620x454x15
02	2/3	01	Travessa Frontal | Travesaño delantero | Front Tray	1620x80x25
03	1/3	01	Lateral esquerda | Lateral izquierda | Left side	760x520x15
04	2/3	01	Travessa Traseira | travesaño trasero | Rear Tray	1620x80x15
05	1/3	01	Base Interna | Base interna | Internal Base	1620x520x15
06	2/3	01	Pilastra da Porta | Puerta pilastra | Door Pilaster	649x70x15
07	2/3	01	Pilastra | Pilastra | Pilaster	649x70x15
08	1/3	01	Tampo | Tapa | Top	1620x520x15
09	1/3	01	Lateral direita | Lateral derecha | Right side	760x520x15
10	2/3	02	Fundo | Fondo | Bottom	1645x335x3
11	2/3	02	Apoio estrutural | Apoyo estructural | Structural support	1092x25x25
12	2/3	02	Fundo 15mm | Fondo 15mm | 15mm Bottom	1650x546x15
13	1/3	02	Aplique | Aplique | Apply	1650x100x15
14	3/3	04	Porta | Puerta | Door	760x405x15

Ferragens | Herrajes | Hardware

A 03x
Parafuso 5,0x50mm FLA.
Tornillo 5,0x50mm FLA.
Screw 5,0x50mm FLA.

B 06x
Parafuso 4,0x25mm CHT.
Tornillo 4,0x25mm CHT.
Screw 4,0x25mm CHT.

C 20x
Parafuso 4,0x35mm CHT.
Tornillo 4,0x35mm CHT.
Screw 4,0x35mm CHT.

D 38x
Adesivo tapa parafuso 10mm
Adhesivo tapón de tornillo 10mm
Bolt cover adhesive 10mm

E 27x
Parafuso 3,5x40mm CHT.
Tornillo 3,5x40mm CHT.
Screw 3,5x40mm CHT.

F 08x
Parafuso 3,5x22mm CHT.
Tornillo 3,5x22mm CHT.
Screw 3,5x22mm CHT.

G 54x
Parafuso 4,0x14mm CHT.
Tornillo 4,0x14mm CHT.
Screw 4,0x14mm CHT.

H 24x
Cavilha 8x25mm
Cinta 8x25mm
Dowel 8x25mm

I 44x
Prego 10x10mm
Clavo 10x10mm
Nail 10x10mm

J 02x
Giz de correção
Tiza de corrección
Chalk of correction

K 01x
Sachê de cola
Bolsa de pegamento
Glue bag

L 03x
Tambor minifix
Tambor minifix
Minifix drum

M 03x
Parafuso minifix
Tornillo minifix
Minifix bolt

N 04x
Cavilha 8x60mm
Cinta 8x60mm
Dowel 8x60mm

O 01x
Perfil "H" 1625mm
Perfil "H" 1625mm
Profile "H" 1625mm

P 04x
Puxador Aleno Fit Alumínio
Mango de aluminio Aleno Fit
Aleno Fit Aluminum Handle

Q 08x
Dobradiça 35mm POP Alta c Amort + Calço Fixo
Bisagra alta POP de 35 mm con amortiguación + cuña fija
35mm POP High Hinge with Damping + Fixed Shim

R 08x
Parafuso União Metal
Tornillo Unión Metal
Metal Union Screw

S 01x
Etiqueta resinada Henn
Etiqueta resinada Henn
Henn resin label

T 03x
Suporte de fixação
Soporte de fijación
Mounting bracket

U 03x
Bucha plástica 8mm
Bucha de plástico 8mm
8mm plastic bushing

V 03x
Proteção para cantoneira
Ángulo de protección
Protection angle

A união (R) deve ser usada somente quando este módulo for acoplado a outro módulo componível Henn, para unir duas peças de 15mm. Caso ele seja usado separadamente, a utilização do união não se faz necessário.

La unión (R) se debe utilizar sólo cuando el módulo está acoplado a otro módulo composable Henn, para unirse a dos 15mm piezas. Si se utiliza por separado, el uso de unión no es necesario.

The union (R) should be used only when this module is coupled to another Module Henn, to join two pieces of 15mm. If it is used separately, the use of the union is not necessary.

RECOMENDAÇÃO

Para fixar o móvel na parede usar o suporte de fixação (T), o parafuso 4,0x14mm CHT (G), a Bucha 8mm (U) e o parafuso 5,0x50mm FLA (A)

RECOMENDACIÓN

Para conectar el móvil a la pared con el soporte (T), tornillo 4,0x14mm CHT (G), el casquillo de 8 mm (U) y el 5,0x50mm tornillo FLA (A).

RECOMMENDATION

To connect the mobile to the wall with the bracket (T), screw 4.0x14mm CHT (G), the socket 8mm (U) and the 5.0x50mm screw FLA (A).

Lista de Peças | Lista de piezas | List of parts

ITM/M251- Rev.000

Item	Caixa Caja Box	Qtd Ctd Qty	Descrição Descripción Description	Medidas (mm) | Dimensions (mm) | Size (measurements) (mm)
01	1/1	01	Lateral | Lado | Sides	2400x520x25

Lateral Seletto | Lado Seletto | Seletto Side

c M251-133 Areia HP
c M251-178 Jequitibá BP

HENN
Ind. e Com. de Móveis Henn
Mondaí - SC - Brasil
+55 49 3674.3500
@moveishenn
www.henn.com.br

INSTRUÇÃO DE MONTAGEM
INSTRUCCIONES DE MONTAJE
ASSEMBLY INSTRUCTIONS

Requisitos para montagem
Requisitor para la montaje
Assembly Requirements

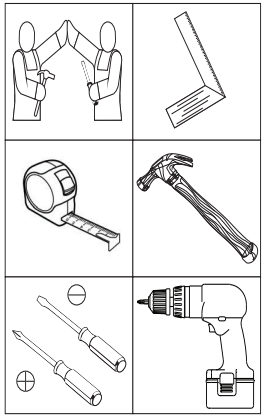

Imagens meramente ilustrativas
Imágenes meramente ilustrativas
Images for illustration only

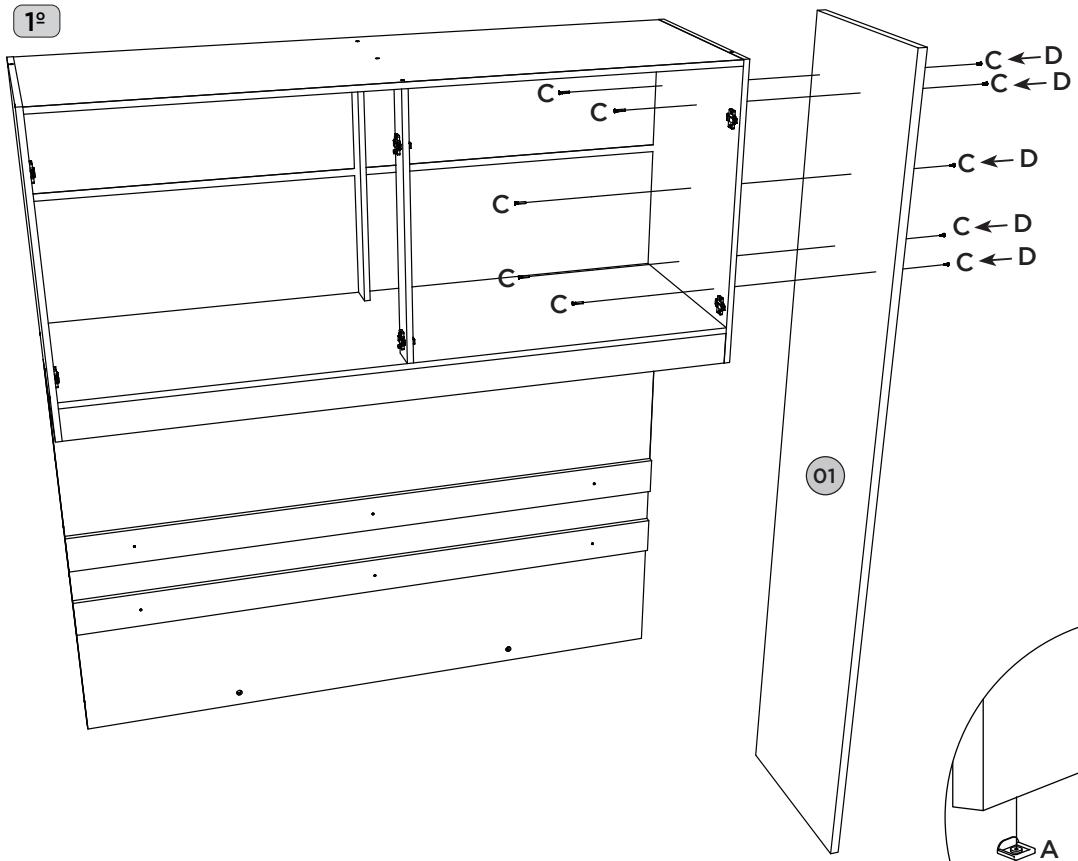

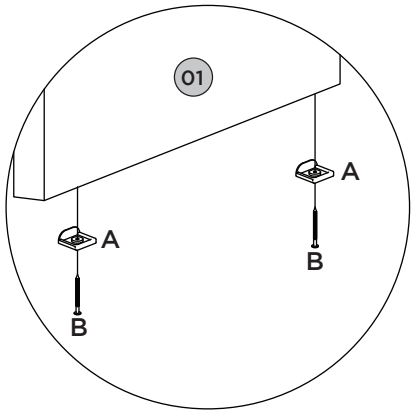

AVISO

Para limpeza de seu móvel, use uma flanela seca ou umedecida, e não utilize produtos químicos que possam danificar seu produto.

SISTEMA DE MONTAGEM

O sistema de montagem dos produtos, funciona de acordo com a ordem crescente dos números indicados no desenho. Ex: 01, 02, 03, 04... até a conclusão da montagem.

ADVERTENCIA

Para limpieza de su móvil, use una franela seca o húmeda, y no utilice productos químicos que puedan dañar su producto.

SISTEMA DE MONTAJE

El sistema de montaje de los productos funciona de acuerdo con el orden creciente de los números indicados en el dibujo. Ej.: 01, 02, 03, 04... hasta la conclusión del montaje.

NOTICE

To clean your furniture, use a dry or wet cloth, and do not use chemicals that may damage your product.

ASSEMBLY SYSTEM

The products' assembly system works according to the increasing order of the indicated numbers. For example: 01, 02, 03, 04 ... to the end of the assembly.

Ferragens | Herrajes | Hardware

A	B	C	D
02x	02x	05x	05x
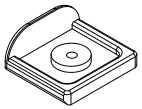		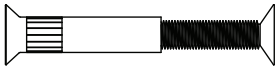	
Sapata "L" 16x20mm Zapata "L" 16x20mm "L" shoe 16x20mm	Prego 12x12mm Anelado Clavo 12x12mm Anillado Ringed Nails 12x12mm	Parafuso União 40mm Tornillo Unión 40mm Union Screw 40mm	Adesivo tapa parafuso 10mm Adhesivo tapón de tornillo 10mm Bolt cover adhesive 10mm