MANUAL DE MONTAGEM

PANELEIRO 2 PORTAS 1 GAVETA TORRE QUENTE NESHER PRINCESA 70 CM 100% MDF

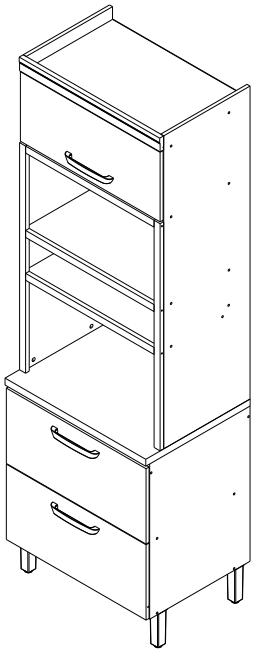

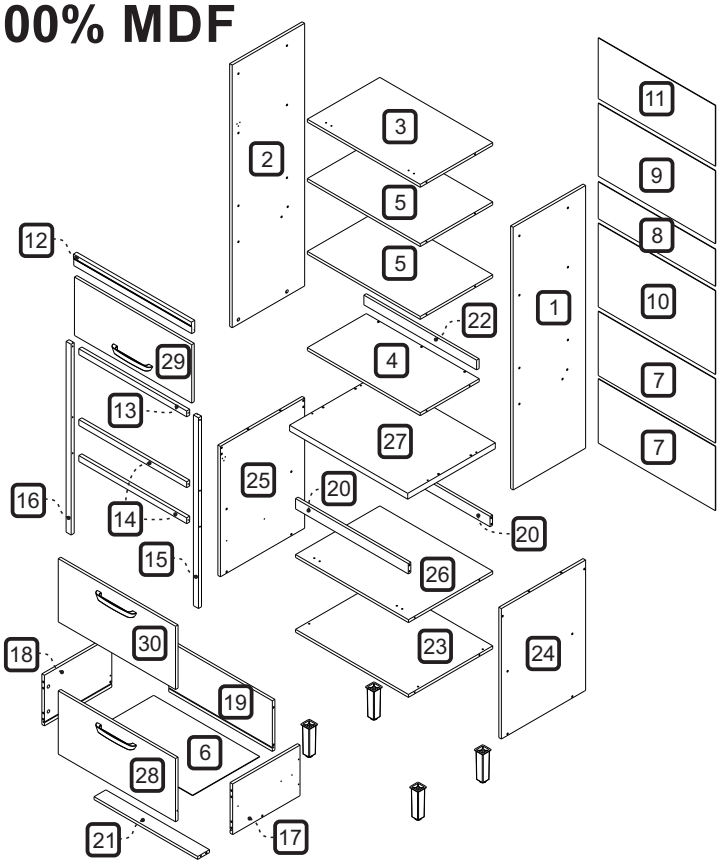

DIMENSÕES MÁXIMAS
DO PRODUTO MONTADO

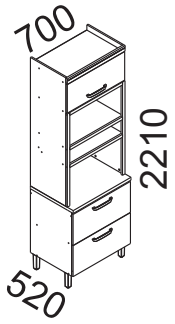

ESPAÇO INTERNO
DAS GAVETAS
(largura x altura x profundidade)

Ⓐ 615 x 242 x 385 mm

DIMENSÕES DOS ESPAÇOS INTERNOS (MEDIDAS EM MILÍMETRO)

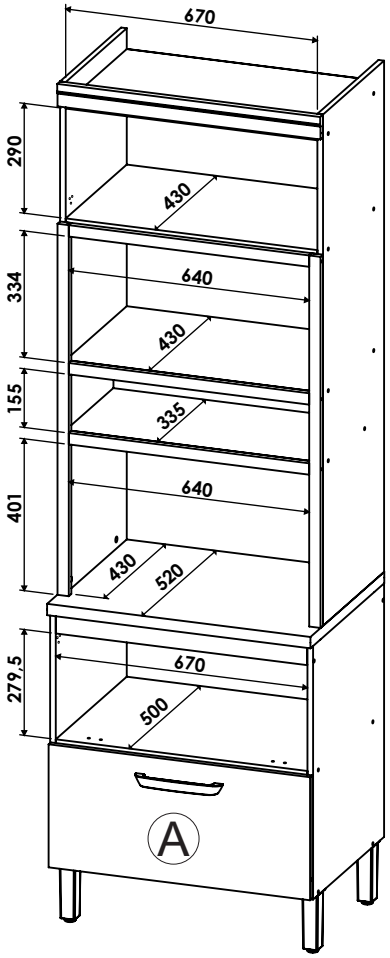

CÓDIGO	DESCRIÇÃO	QTDE	COMP	LARG	ESP
1	LATERAL DIREITA	1	1350	430	15
2	LATERAL ESQUERDA	1	1350	430	15
3	TAMPO	1	670	430	15
4	PRATELEIRA SUPERIOR MENOR	1	670	350	15
5	PRATELEIRA SUPERIOR	2	670	430	15
6	FUNDO DE GAVETA	1	629	398	2,5
7	FUNDO TRASEIRO 695 X 330	2	695	330	2,5
8	FUNDO TRASEIRO 695 X 190	1	695	190	2,5
9	FUNDO TRASEIRO 695 X 375	1	695	375	2,5
10	FUNDO TRASEIRO 695 X 430	1	695	430	2,5
11	FUNDO TRASEIRO 695 X 312	1	695	312	2,5
12	MOLDURA	1	700	60	20
13	MOLDURA SUPERIOR	1	640	30	18
14	MOLDURA INFERIOR	2	640	30	18
15	MOLDURA LATERAL DIR	1	980	30	18
16	MOLDURA LATERAL ESQ	1	980	30	18
17	LATERAL DE GAVETA DIREITA	1	400	260	15
18	LATERAL DE GAVETA ESQUERDA	1	400	260	15
19	TRASEIRO DE GAVETA	1	615	260	15
20	TRAVESSA SUPERIOR	2	669	53	15
21	TRAVESSA DE GAVETA	1	615	70	15
22	TRAVESSA TRASEIRA	1	669	50	15
23	BASE	1	670	500	15
24	LATERAL INFERIOR DIREITA	1	670	500	15
25	LATERAL INFERIOR ESQUERDA	1	670	500	15
26	PRATELEIRA	1	670	500	15
27	BANCADA MONTADA	1	701	520	30
28	FRENTE DE GAVETA	1	696	325	15
29	PORTA SUPERIOR	1	696	300	15
30	PORTA INFERIOR	1	696	325	15

CÓDIGO/DESCRIÇÃO	QUANTIDADE	CÓDIGO/DESCRIÇÃO	QUANTIDADE
A 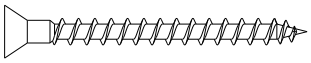 PARAFUSO 3,5x40mm CABEÇA CHATA	4	B 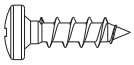 PARAFUSO 4x14mm CABEÇA PANELA	78
C 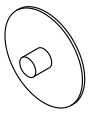 TAMPA MINIFIX	8	D 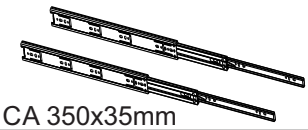 PAR CORREDIÇA TELESCÓPICA 350x35mm	1
E 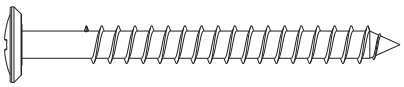 PARAFUSO 5x50mm CABEÇA FLANGEADA	10	F 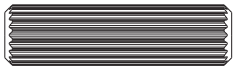 CAVILHA 8x30mm	22
G 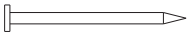 PREGO 10x10 COM CABEÇA	82	H 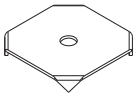 FIXADOR FUNDO TRASEIRO METÁLICO	21
I CANTONEIRA METALICA PARA FIXAÇÃO NA PAREDE 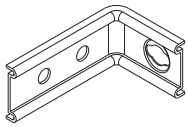	6	J BUCHA DE PAREDE DE 8mm 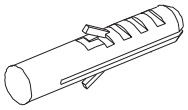	6
K 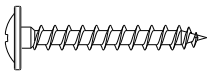 PARAFUSO CABEÇA FLANGEADA 3,5 X 25mm	6	L 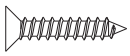 PARAFUSO 3 x 16 CABEÇA CHATA	4
M 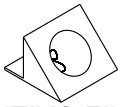 DISPOSITIVO FIXADOR DE FUNDO	4	N 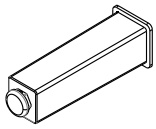 PÉS	4
O TAPA FURO ADESIVO 12mm	37	P 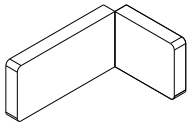 CAPA PLÁSTICA PARA CANTONEIRA	6
Q 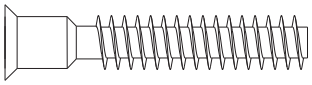 PARAFUSO 7x40mm CABEÇA CHATA	33	R BATENTE DE SILICONE	6
S 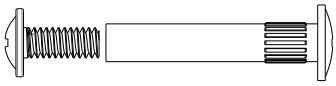 PARAFUSO UNIAO DE MÓDULOS 28MM	4	T 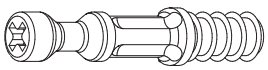 PARAFUSO MINIFIX	8

U — TAMBOR MINIFIX — 8	V — PARAFUSO 3,5x14mm CABEÇA CHATA — 16
W — PARAFUSO 3,5X50mm CABEÇA CHATA — 6	X — CANTONEIRA METÁLICA DE FIXAÇÃO — 8
Y — CHAVE ZETA — 1	Z — SUPORTE ANGULAR — 18
A1 — DOBRADIÇA ALTA CANECO 35mm — 4	A2 — CALÇO PARA DOBRADIÇA 35 mm - 5mm — 4
A3 — PISTÃO A GÁS 60N INVERSO - PARA PORTA INFERIOR — 1	A4 — PARAFUSO DE UNIÃO 17mm — 8
A5 — PISTÃO A GÁS 60N - PARA PORTA SUPERIOR — 1	A6 — PUXADOR FURAÇÃO 192mm — 3

Ferramentas para montagem e instalação

Montagem

Instalação

PASSO 1

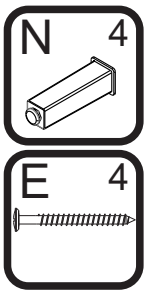

1 - Alinhar o pé N com o furo da base 23 e fixá-los com os parafusos E (5x50mm)

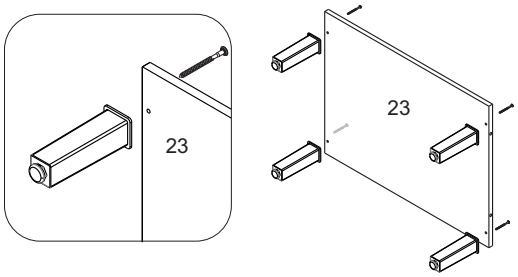

PASSO 2

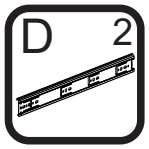

1 - Para montagem das corrediças nas gavetas é necessário primeiramente separar o conjunto
2 - Levante a trava indicada no desenho abaixo e puxe a peça até separá-las totalmente

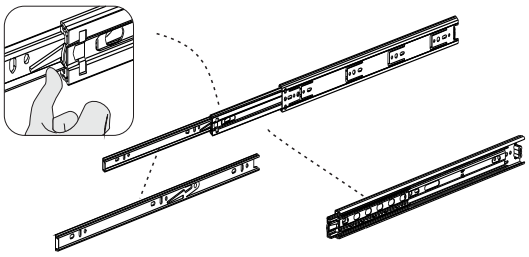

PASSO 3

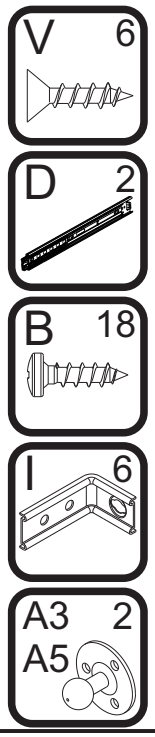

1 - Fixar as corrediças D nas marcações das laterais 24 e 25 utilizando os parafusos V (3,5x14mm)
2 - Posicione as cantoneiras I na borda traseira das peças 1, 2, 24 e 25 e fixe-as com os parafusos B (4x14mm)
3 - Alinhe os suportes do pistão A3 e A5 nas marcações superiores das laterais 2 e 25 e fixe-o com os parafusos do kit do pistão

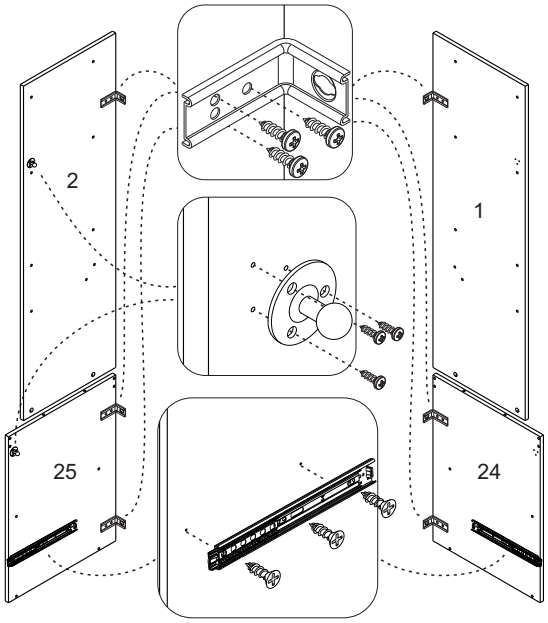

PASSO 4

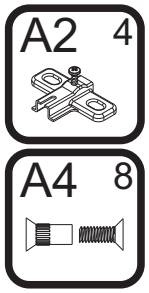

1 - Fixar os calços A2 nas prateleiras 3 e 26 utilizando os parafusos de união A4 (17mm)

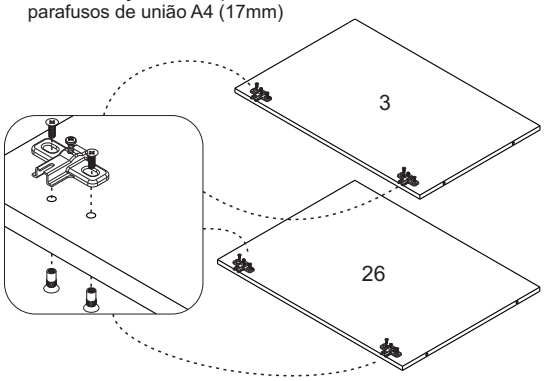

PASSO 5

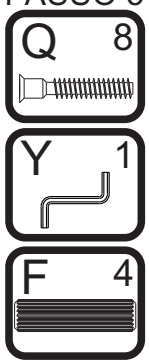

1 - Inserir as cavilhas F (8x30mm) nos topos das peças 24 e 25
2 - Fixar as peças 23 e 26 nas laterais 24 e 25 com parafusos Q (7x40mm), utilizando a chave zeta Y

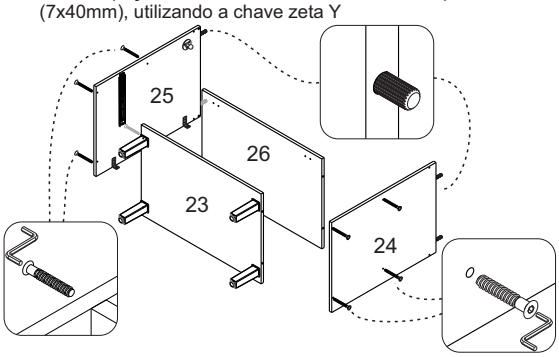

PASSO 6

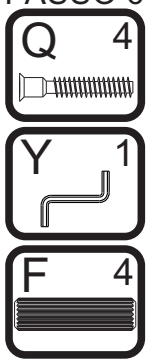

1 - Inserir as cavilhas F (8x30mm) nas travessas 20
2 - Encaixar as travessas 20 entre as laterais 24 e 25
3 - Fixar as travessas nas laterais com o parafuso Q (7x40mm), utilizando a chave zeta Y

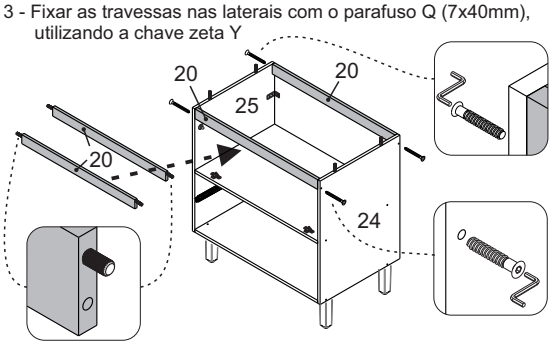

PASSO 7

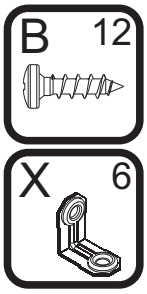

1 - Fixar 2 cantoneiras X em cada lateral e 1 em cada travessa com parafuso B (4x14mm)
2 - Encaixar a bancada 27 sobre o armário e fixá-lo através das cantoneiras X e parafusos B (4x14mm)

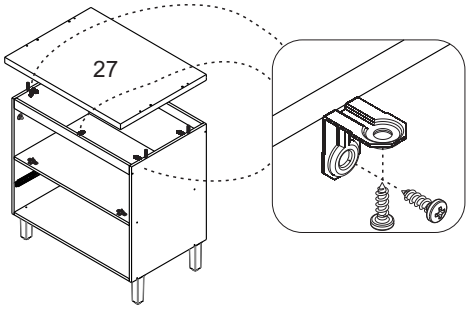

PASSO 8

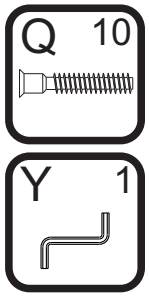

1 - Fixar a travessa 22 na parte de cima da prateleira recuada 4, com o parafusos Q (7x40mm), utilizando a chave zeta Y
2 - Fixar o tampo 3, as prateleiras 5, a prateleira 4 e a travessa 22 na lateral 1 com os parafusos Q (7x40mm), utilizando a chave zeta Y

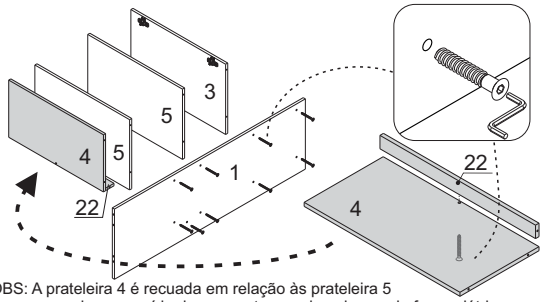

OBS: A prateleira 4 é recuada em relação às prateleira 5 para proporcionar a saída do ar quente gerado pelo uso de forno elétrico

PASSO 9

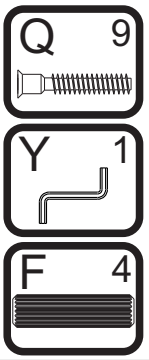

1 - Fixar a lateral 2 nas peças 3, 4 e 5 com os parafusos Q (7x40mm), utilizando a chave zeta Y
2 - Inserir as cavilhas F (8x30mm) nos topos das peças 1 e 2

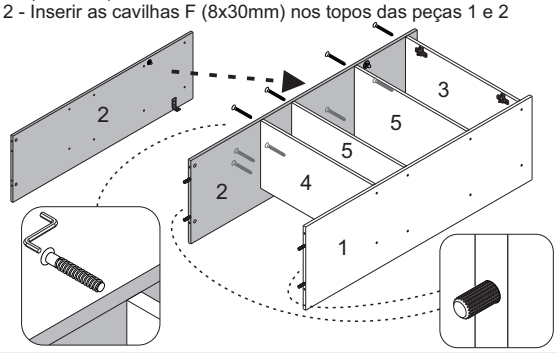

PASSO 10

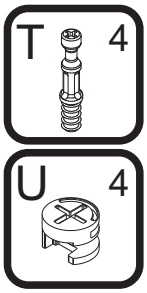

1 - Inserir o minifix T na peça 27 do conjunto montado inferior
2 - Encaixar o conjunto montado superior no conjunto inferior
3 - Inserir o tambor do minifix U nas laterais 1 e 2 e utilizar uma chave philips para girar o tambor até travar na haste do parafuso

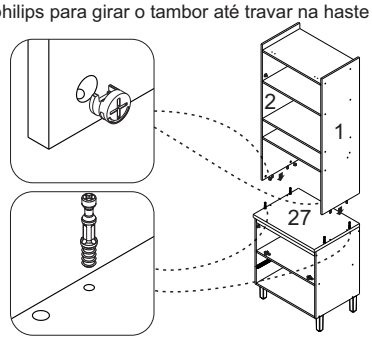

PASSO 11

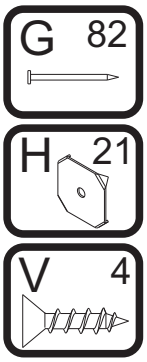

1 - Alinhar a peça 11 e fixá-la com pregos G (10x10) na parte de cima e nas laterais, e alinhar alinhar as demais peças 9, 8 e 10 e fixá-las com os pregos G (10x10) nas laterais
2 - Alinhar a peça 7 e fixá-la com pregos G (10x10) na base e nas laterais, e alinhar a outra peça 7 fixá-la nas laterais
3 - Utilizar o parafuso V (3,5x14mm) para fixar a peça 7 de cima na travessa 20
4 - Na junção entre as peças 7, 8, 9 e 11 utilizar os pregos G (10x10) com o fixador metálico H

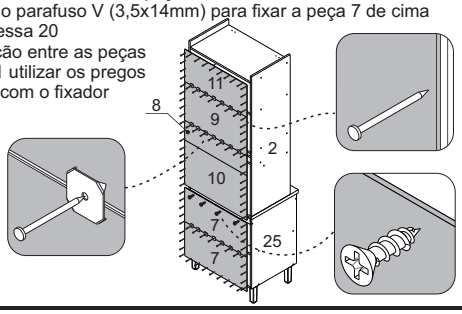

PASSO 12

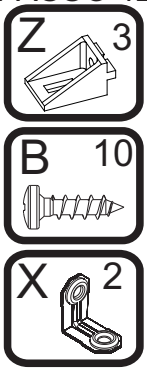

1 - Fixar a moldura 12 no tampo 3 com suporte angular Z e parafusos B (4x14mm) e fixar a moldura 12 nas laterais 1 e 2, com as cantoneiras X e parafusos B (4x14mm)

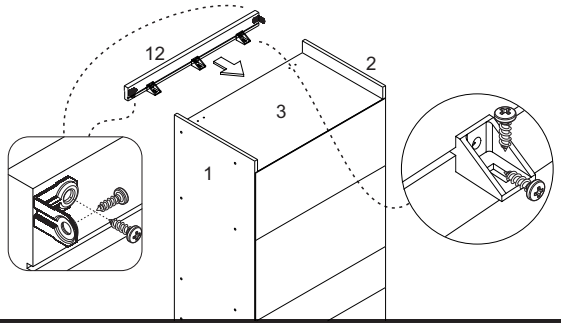

PASSO 13

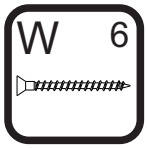

1 - Montar o quadro com as peças 13, 14, 15 e 16 , fixando com parafusos W (3,5x50mm)

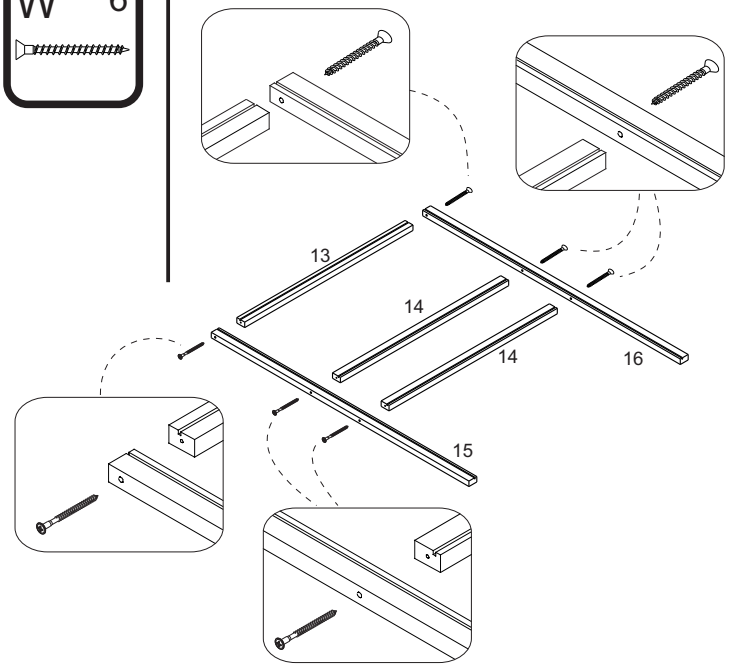

PASSO 14

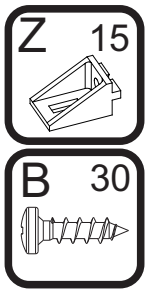

1 - Fixar o quadro nas prateleiras 4 e 5 e laterais 1 e 2, com suporte angular Z e parafusos B (4x14mm)

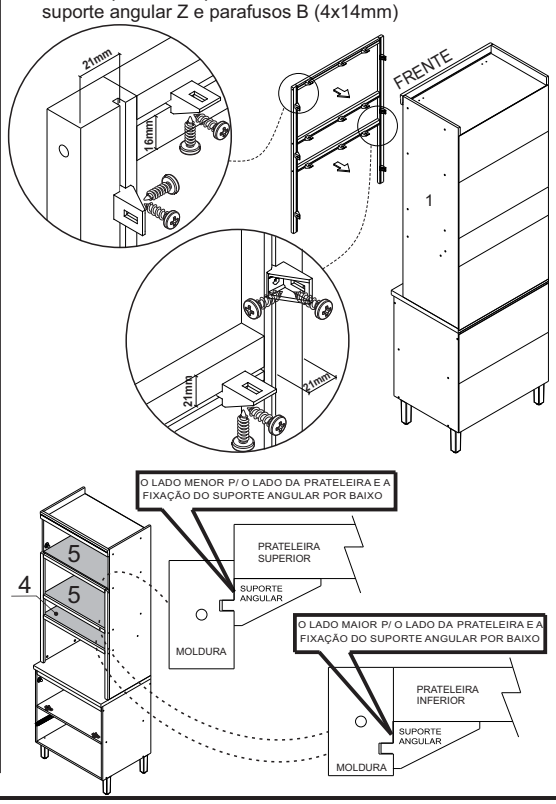

PASSO 15

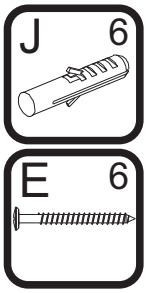

FIXAÇÃO NA PAREDE (ALVENARIA)

ATENÇÃO: Antes de fixar o armário na parede verifique se o local possui condições adequadas para suportar o produto.

1 - Posicione o armário na parede e alinhe-o utilizando um nível
2 - Fure a parede com a broca de 8mm através do furo da cantoneira
3 - Insira o conjunto de parafuso e bucha no furo e aperte até o final para travar

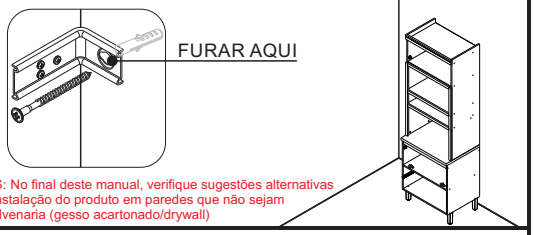

OBS: No final deste manual, verifique sugestões alternativas de instalação do produto em paredes que não sejam de alvenaria (gesso acartonado/drywall)

PASSO 16

1 - Inserir as cavilhas F (8x30mm) nas peças 17, 18 e 19
2 - Encaixar a peça 19 na lateral 17 e fixá-la com os parafusos A (3,5x40mm)
3 - Encaixar a peça 6 no conjunto
4 - Encaixar a peça 18 do outro lado e fixá-la com os parafusos A (3,5x40mm)

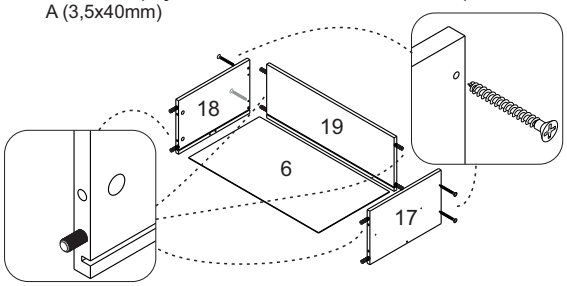

PASSO 17

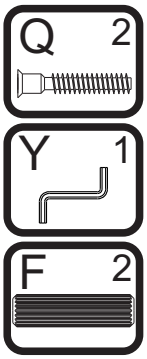

1 - Inserir as cavilhas F (8x30mm) na peça 21
2 - Encaixar a peça 21 entre as laterais 17 e 18 e fixá-la com parafusos Q (7x40mm), utilizando a chave zeta Y

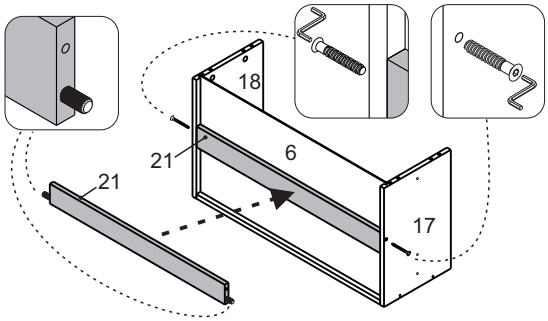

PASSO 18

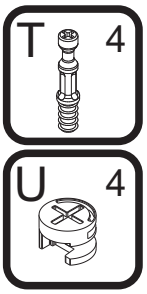

1 - Inserir os minifix T na peça 28
2 - Encaixar a peça 28 no conjunto montado
3 - Encaixar o tambor do minifix U nas laterais de gaveta e utilizando uma chave philips girar até travar

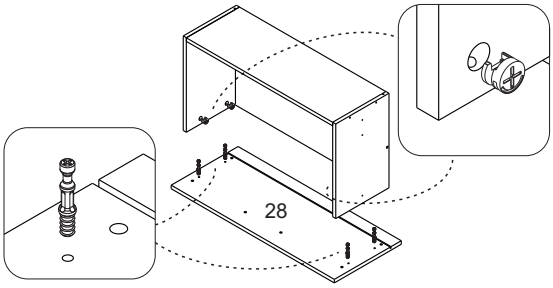

PASSO 19

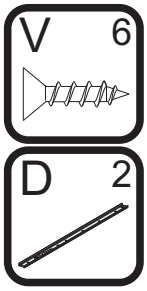

1 - Encostar a corrediça D (350x35mm) na frente de gaveta, alinhar os furos com as marcações da lateral e fixar com parafuso V (3,5x14mm)
2 - Encaixe o fixador de fundo M entre o rasgo e o fundo de gaveta e fixe-os com os parafusos L (3x16mm)

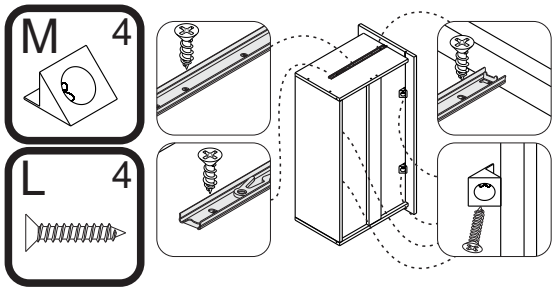

PASSO 20

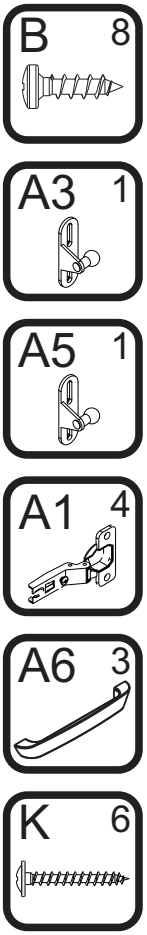

1 - Fixar as dobradiças A1 nas portas 29 e 30 com os parafusos B (4x14mm)
2 - Fixar o suporte do pistão A3 na marcação da porta 30 com os parafusos do kit do pistão
3 - Fixar o suporte do pistão A5 na marcação da porta 29 com os parafusos do kit do pistão
4 - Fixar o puxador A6 nas portas 29, 30 e frente de gaveta 28 com os parafusos K (3,5x25mm)

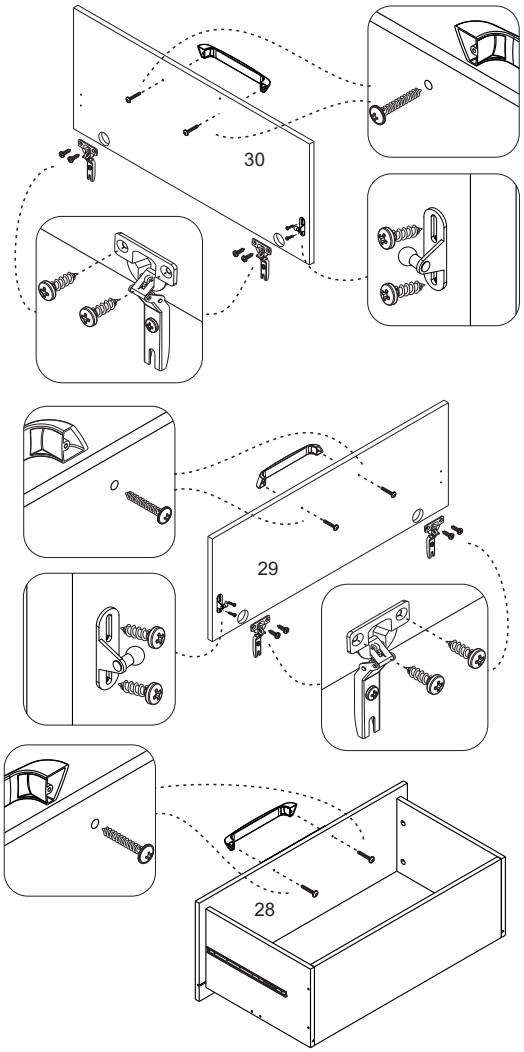

PASSO 21

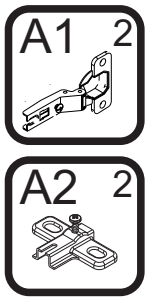

1 - Para montar a porta, encaixe a dobradiça A1 no calço A2 travando-a no parafuso indicado com o número 1 abaixo:

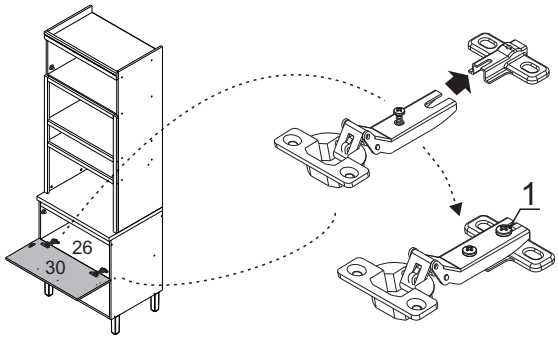

PASSO 22

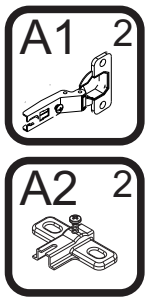

1 - Para montar a porta 29, encaixe a dobradiça A1 no calço A2 travando-a no parafuso indicado com o número 1 abaixo:

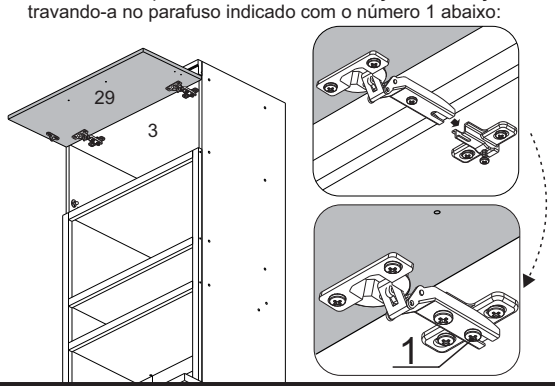

PASSO 23

INSTRUÇÃO DE MONTAGEM DO PISTÃO

1 - Em abas extremidades do pistão há uma capa protetora
2 - Retire esta capa puxando-a para cima
3 - Em seguida, sem a capa, encaixe o conector no local indicado
4 - Recoloque a capa de proteção para travar o conector.

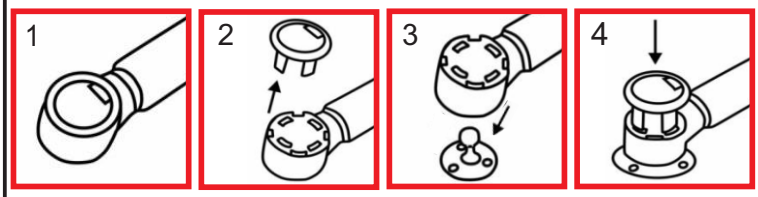

Repita o procedimento para fixar a outra extremidade do pistão

PASSO 24

ATENÇÃO
Utilizar o pistão com força inversa somente na porta inferior, na posição indicada ao lado

1 - Encaixe a haste do pistão A3 nos suportes que foram fixados na lateral 25 e na porta 30 nos passos anteriores.
2 - A parte mais grossa ficará apoiada na lateral e a mais fina na porta

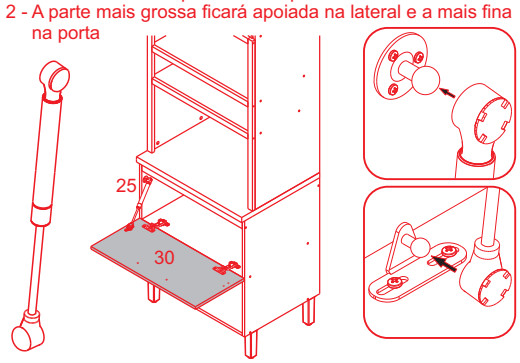

PASSO 25

ATENÇÃO
Utilizar o pistão com força normal somente na porta superior, na posição indicada ao lado

1 - Encaixe a haste do pistão A5 no suporte que foi fixado na lateral 2 e na porta 29 nos passos anteriores.
2 - A parte mais grossa ficará apoiada na porta e a mais fina na lateral

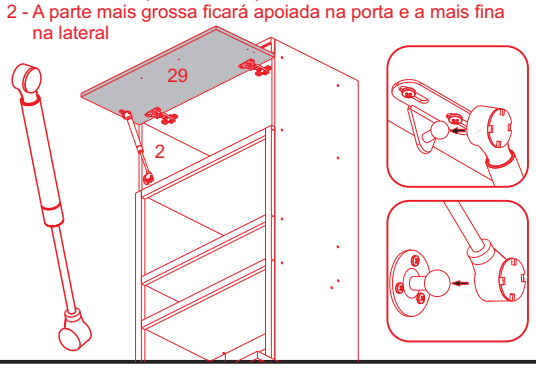

PASSO 26

1 - Encaixar a gaveta
2 - Verificar se os 2 lados estão bem encaixados

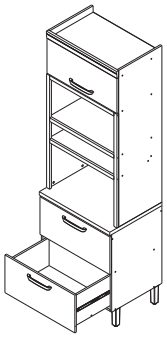

PASSO 27

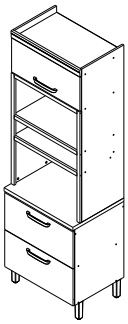

Para regulagem das portas siga as instruções conforme numeros abaixo:
1 - Se precisar subir ou abaixar um pouco a porta desaperte um pouco os parafusos indicados com o número 1, reposicione e aperte novamente
2 - Se precisar empurrar a porta um pouco mais para dentro ou puxá-la para fora, desaperte um pouco o parafuso indicado com o nº 2, reposicione e aperte novamente
3 - Se precisar alinhar as portas um pouco mais para o centro ou em direção as laterais, utilize uma chave philips para girar o parafuso indicado com o nº 3 até posicionar a porta da forma desejada

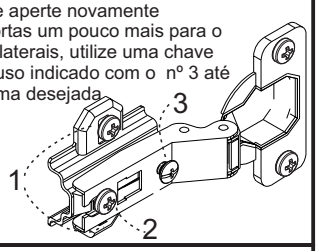

PASSO 28

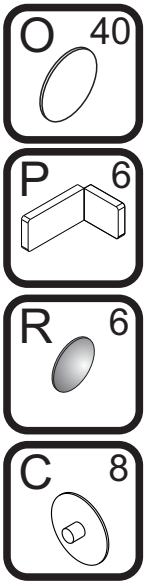

Para fazer o acabamento dos módulos siga os passos abaixo:

1 - Cole o tapa furo adesivo O (12mm) sobre todos os parafusos aparentes
2 - Encaixe a tampa plástica P sobre todas as cantoneiras metálicas
3 - Cole os batentes de silicone R nos cantos das portas e da frente de gaveta
4 - Encaixe as tampas C sobre os tambores dos minifix

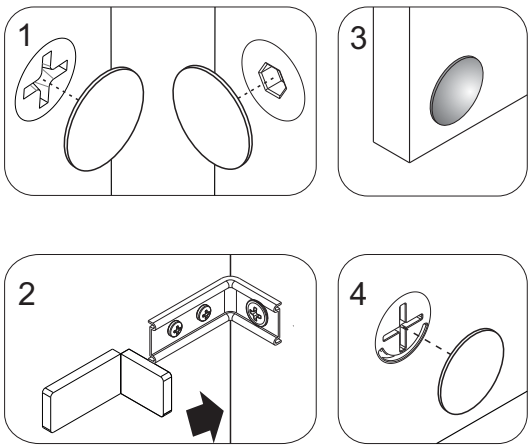

PASSO 29

LOCALIZAÇÃO

UTILIZAR O FORNO ELÉTRICO SOMENTE NO NICHO INFERIOR

AO EMBUTIR O FORNO, RESPEITAR AS DISTÂNCIAS NO NICHO, CONFORME FIGURA ABAIXO PARA O BOM FUNCIONAMENTO DO PRODUTO.

a = 5cm
b = 5cm

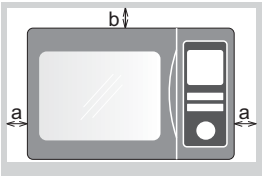

OPÇÃO 1 - FIXAÇÃO GESSO/DRYWALL - BUCHA FLY

ATENÇÃO: Caro(a) cliente, na ferragem desse produto contém componentes para instalação do móvel em parede de alvenaria. Para fixação do armário em paredes de gesso acartonado/drywall, é necessário adquirir, em uma loja de material de construção, a ferragem específica para esses tipos de parede

1 - Fure a parede de acordo com o diâmetro da bucha

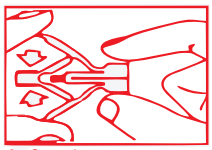

2 - Comprima as asas da bucha antes de introduzí-la

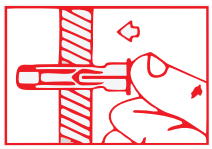

3 - Introduza a bucha no furo da parede

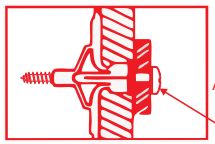

Aperte o parafuso até a fixação estar segura

4 - Posicione o armário com a cantoneira sobre a bucha e fixe-o com um parafuso

OPÇÃO 2 - FIXAÇÃO GESSO/DRYWALL - BUCHA MU

ATENÇÃO: Caro(a) cliente, na ferragem desse produto contém componentes para instalação do móvel em parede de alvenaria. Para fixação do armário em paredes de gesso acartonado/drywall, é necessário adquirir, em uma loja de material de construção, a ferragem específica para esses tipos de parede

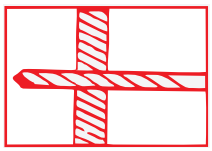

1 - Fure a parede de acordo com o diâmetro da bucha

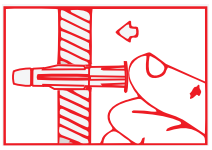

2 - Introduza a bucha no furo da parede

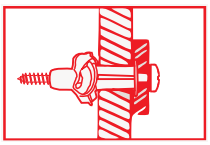

3 - Posicione o armário com a cantoneira sobre a bucha e fixe-o com um parafuso. Aperte o parafuso até a fixação estar segura

INSTRUÇÃO PARA MONTAGEM DAS MOLDURAS

13

14

14

16

15

21mm

16mm

FRENTE

1

21mm

21mm

5

5

4

O LADO MENOR P/ O LADO DA PRATELEIRA E A FIXAÇÃO DO SUPORTE ANGULAR POR BAIXO

PRATELEIRA SUPERIOR

SUPORTE ANGULAR

MOLDURA

O LADO MAIOR P/ O LADO DA PRATELEIRA E A FIXAÇÃO DO SUPORTE ANGULAR POR BAIXO

PRATELEIRA INFERIOR

SUPORTE ANGULAR

MOLDURA

TODAS AS MOLDURAS SÃO IDENTIFICADAS COM ETIQUETA QUE MOSTRA A POSIÇÃO DA PEÇA NO MOVEL

MANUAL DE MONTAGEM

BALCÃO 1 PORTA 2 GAVETAS COM CAIXA ORGANIZADORA NESHER PRINCESA 120 CM 100% MDF

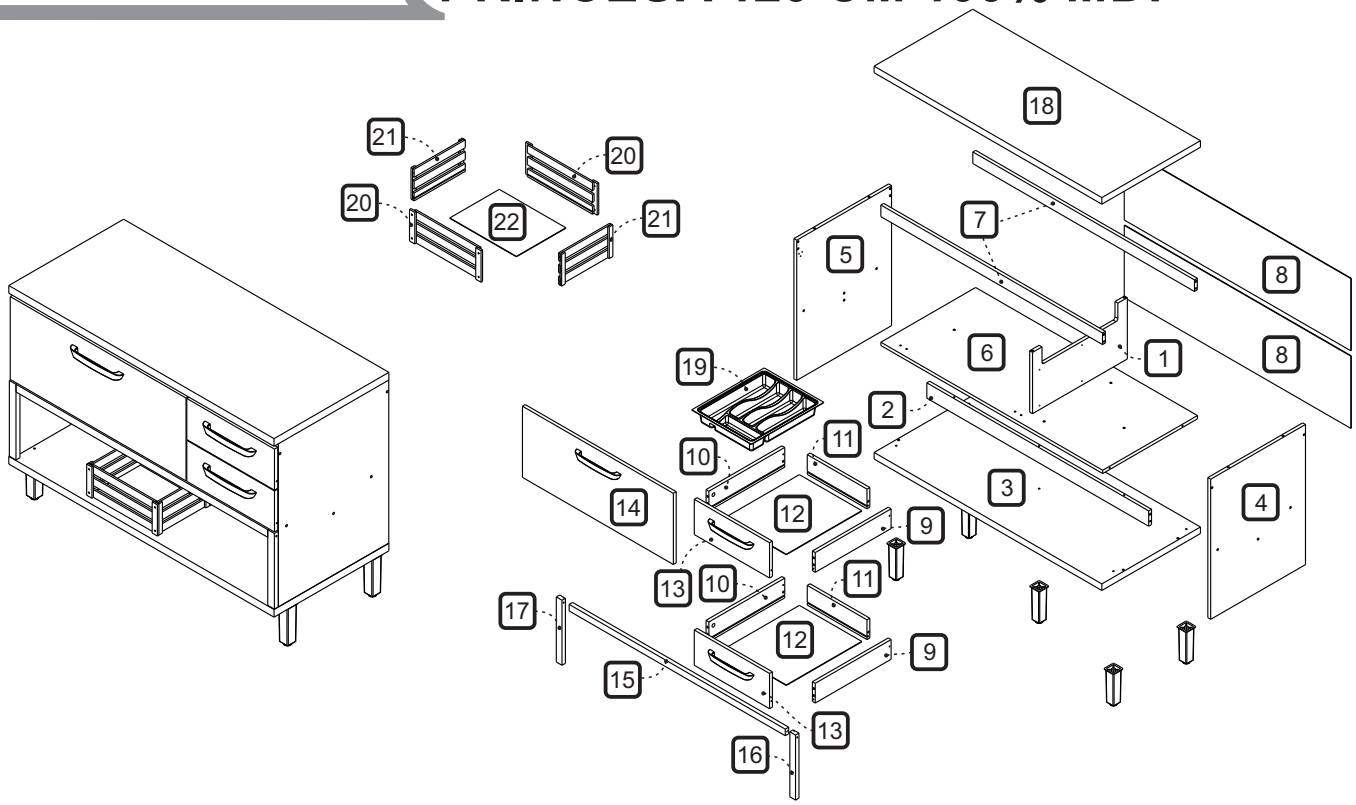

DIMENSÕES DOS ESPAÇOS INTERNOS (MEDIDAS EM MILÍMETRO)

DIMENSÕES MÁXIMAS
DO PRODUTO MONTADO

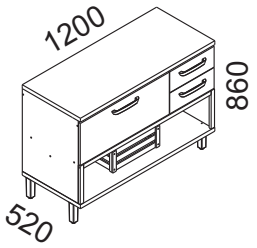

ESPAÇO INTERNO
DAS GAVETAS
(largura x altura x profundidade)

Ⓐ 315 x 78 x 385 mm

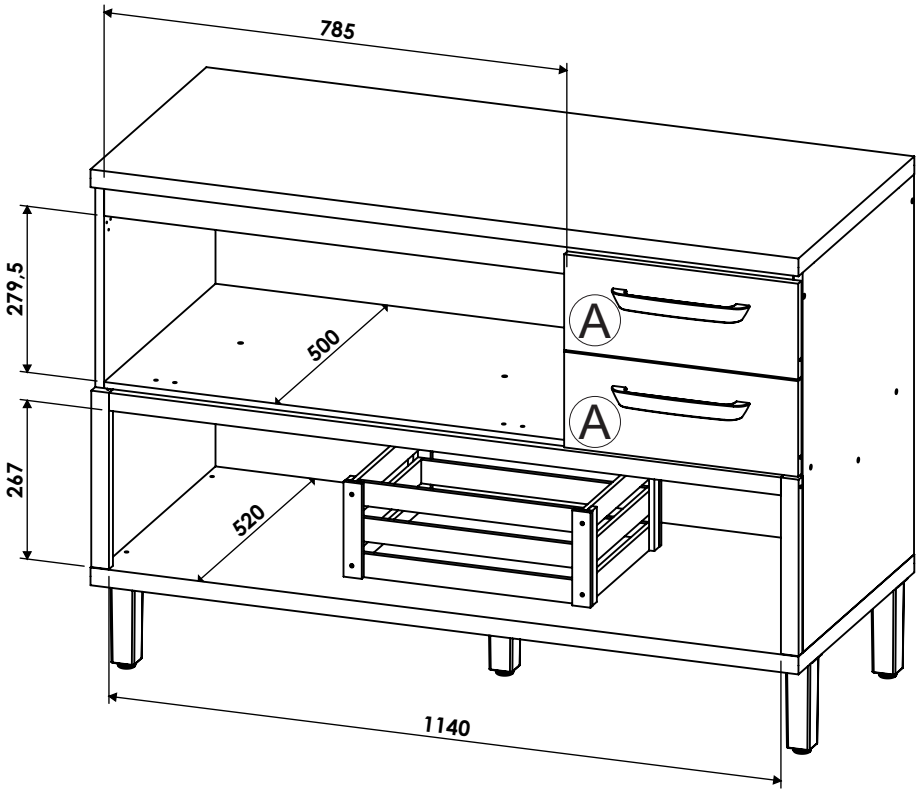

CÓDIGO	DESCRIÇÃO	QTDE	COMP	LARG	ESP
1	DIVISÃO	1	280	500	15
2	TRAVESSA SUSTENTAÇÃO	1	1170	70	15
3	BASE	1	1201	520	30
4	LATERAL DIREITA	1	640	500	15
5	LATERAL ESQUERDA	1	640	500	15
6	PRATELEIRA	1	1170	500	15
7	TRAVESSA SUPERIOR	2	1169	53	15
8	FUNDO TRASEIRO 1195x330	2	1195	330	2,5
9	LATERAL GAVETA DIR	2	400	90	15
10	LATERAL GAVETA ESQ	2	400	90	15
11	TRASEIRO GAVETA MENOR	2	315	90	15
12	FUNDO GAVETA 329 X 398	2	329	398	2,5
13	FRENTE GAVETA	2	397	161	15
14	PORTA BASCULANTE	1	796	325	15
15	MOLDURA SUPERIOR	1	1140	30	18
16	MOLDURA LATERAL DIR	1	297	30	18
17	MOLDURA LATERAL ESQ	1	297	30	18
18	BANCADA	1	1201	520	30
19	DIVISOR DE TALHERES	1	384	314	60
20	LATERAL MAIOR MONTADA - CAIXA ORGANIZADORA	2	419	160	18
21	LATERAL MENOR MONTADA - CAIXA ORGANIZADORA	2	300	160	18
22	FUNDO 390 X 290 - CAIXA ORGANIZADORA	1	390	290	2,5

CÓDIGO/DESCRIÇÃO	QUANTIDADE	CÓDIGO/DESCRIÇÃO	QUANTIDADE
A 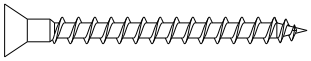 PARAFUSO 3,5x40mm CABEÇA CHATA	12	B 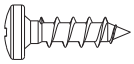 PARAFUSO 4x14mm CABEÇA PANELA	54
C 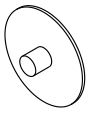 TAMPA MINIFIX	4	D 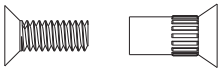 PARAFUSO DE UNIÃO 17mm	4
E 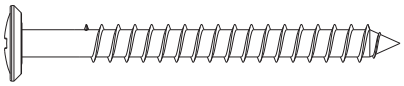 PARAFUSO 5x50mm CABEÇA FLANGEADA	11	F 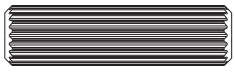 CAVILHA 8x30mm	20
G 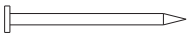 PREGO 10x10 COM CABEÇA	44	H 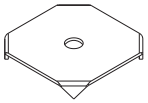 FIXADOR FUNDO TRASEIRO METÁLICO	12
I CANTONEIRA METALICA PARA FIXAÇÃO NA PAREDE 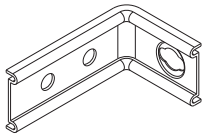	6	J BUCHA DE PAREDE DE 8mm 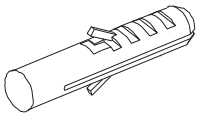	6
K DOBRADIÇA ALTA CANECO 35mm 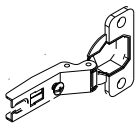	2	L SUPORTE ANGULAR 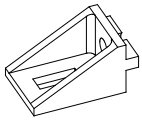	8
M CALÇO PARA DOBRADIÇA 35mm - 5mm 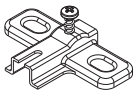	2	N PUXADOR FURAÇÃO 192mm 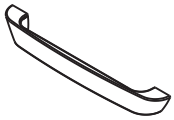	3
O TAPA FURO ADESIVO 12mm	18	P CAPA PLÁSTICA PARA CANTONEIRA 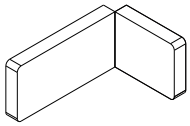	6

Q — BATENTE DE SILICONE — **6**	**R** — PARAFUSO UNIAO DE MÓDULOS 28MM — **3**
S — PÉS — **5**	**T** — PARAFUSO MINIFIX — **4**
U — TAMBOR MINIFIX — **4**	**V** — PARAFUSO 3,5x14mm CABEÇA CHATA — **32**
W — PAR CORREDIÇA TELESCÓPICA 350x32mm — **2**	**X** — CANTONEIRA METÁLICA DE FIXAÇÃO — **8**
Y — PISTÃO A GÁS 60N INVERSO — **1**	**Z** — DISPOSITIVO FIXADOR DE FUNDO — **8**
A1 — PARAFUSO 3 x 16 CABEÇA CHATA — **8**	**A2** — PARAFUSO 7x40mm CABEÇA CHATA — **15**
A3 — CHAVE ZETA — **1**	**A4** — PARAFUSO 7x50mm CABEÇA CHATA — **4**
A5 — PARAFUSO CABEÇA FLANGEADA 3,5 X 25mm — **6**	**A6** — PARAFUSO 3,5X50mm CABEÇA CHATA — **2**

Ferramentas para montagem e instalação

Montagem

Instalação

PASSO 1

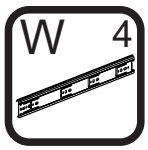

1 - Para montagem das corrediças nas gavetas é necessário primeiramente separar o conjunto
2 - Levante a trava indicada no desenho abaixo e puxe a peça até separá-las totalmente

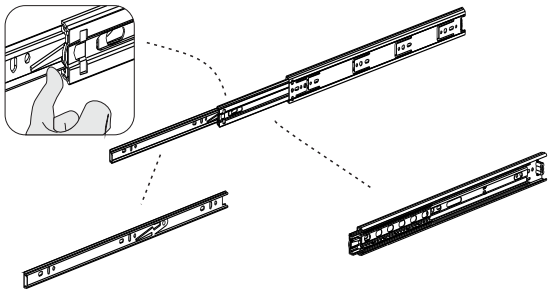

PASSO 2

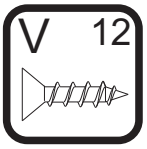

1 - Fixar as corrediças W nas marcações da divisão 1 e da lateral 4, utilizando os parafusos V (3,5x14mm)

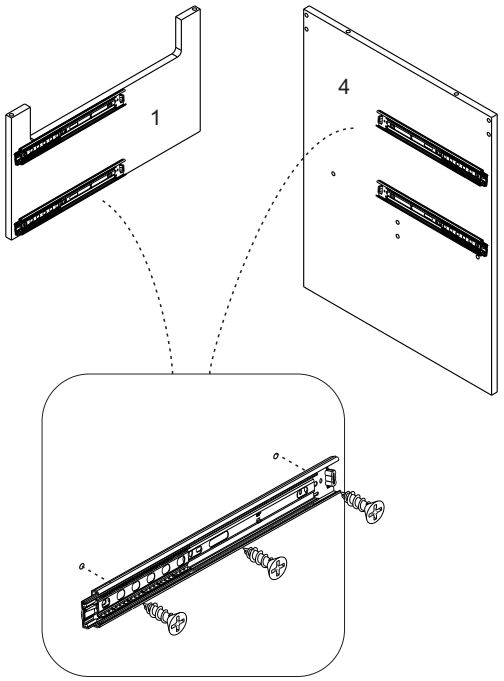

PASSO 3

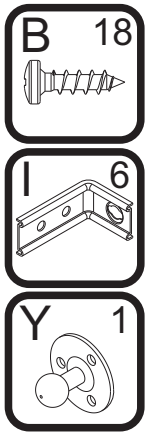

1 - Alinhe as cantoneiras I na parte de trás das laterais 4, 5 e da divisão 1, e fixe-as com os parafusos B (4x14mm)
2 - Alinhe o suporte do pistão Y com as marcações na parte superior da lateral 5 e fixe-os com os parafusos do kit do pistão

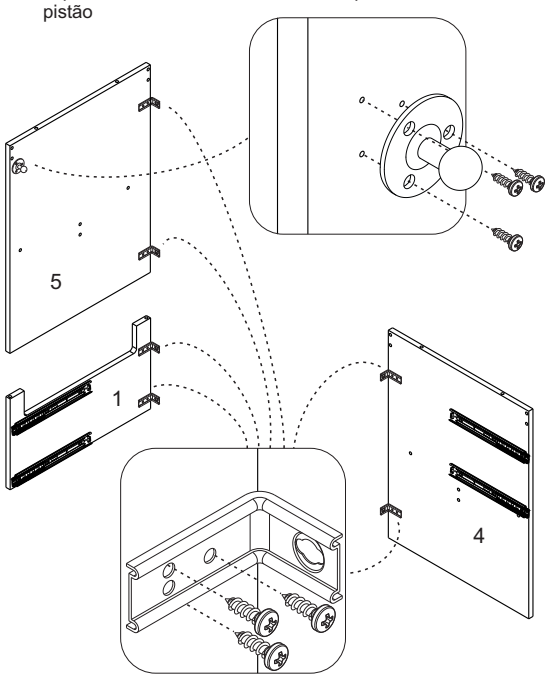

PASSO 4

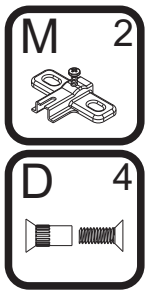

1 - Fixar os calços M na prateleira 6 utilizando os parafusos de união D (17mm)

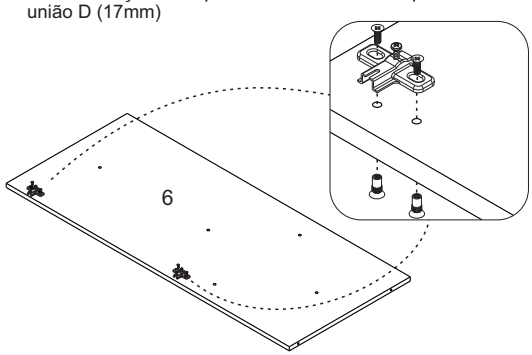

PASSO 5

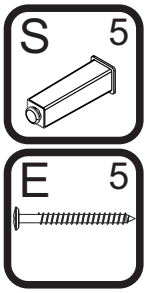

1 - Alinhar o pé S com o furo da base 3 e fixá-los com os parafusos E (5x50mm)

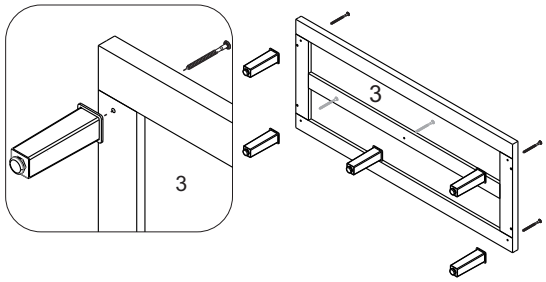

PASSO 6

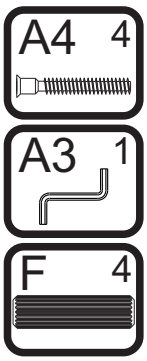

1 - Inserir as cavilhas F (8x30mm) nos topos das peças 4 e 5
2 - Fixar a peça 3 nas laterais 4 e 5 com os parafusos A4 (7x50mm), utilizando a chave zeta A3

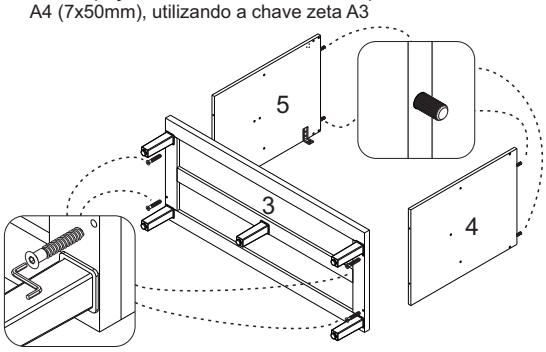

PASSO 7

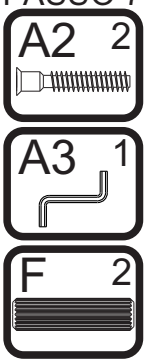

ATENÇÃO: A FIXAÇÃO DA TRAVESSA 2 É OBRIGATÓRIA

1 - Inserir cavilhas F (8X30mm) nos topos da travessa 2
2 - Encaixar a travessa 2 nas laterais 4 e 5 e fixá-la com o parafuso A2 (7x40mm), utilizando a chave zeta A3

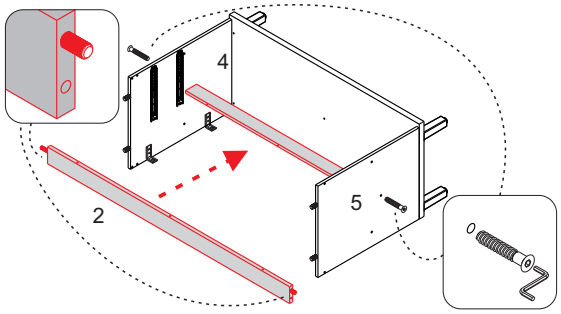

PASSO 8

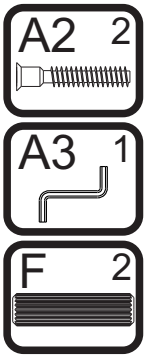

1 - Fixar a prateleira 6 na divisão 1 com o parafuso A2 (7x40mm), utilizando a chave zeta A3
2 - Inserir as cavilhas F (8x30mm) nos topos da divisão 1

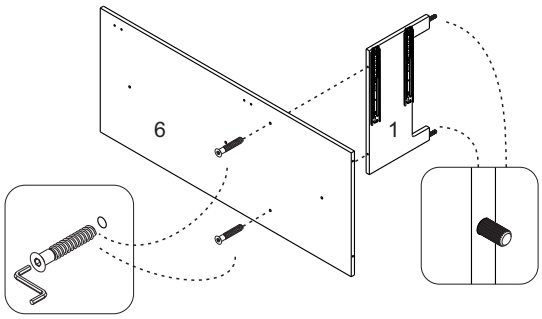

PASSO 9

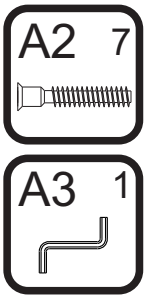

1 - Fixar o conjunto montado no passo anterior nas laterais com o parafuso A2 (7x40mm), utilizando a chave zeta A3
2 - Fixar a prateleira 6 na travessa 2 com o parafuso A2 (7x40mm), utilizando a chave zeta A3

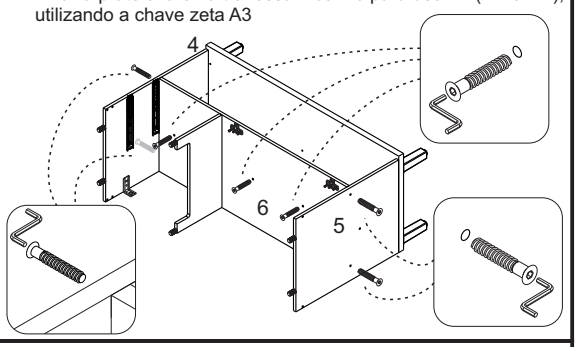

PASSO 10

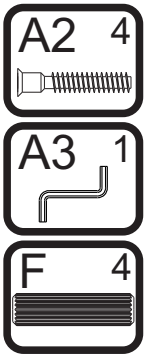

1 - Inserir as cavilhas F (8x30mm) nas travessas 7
2 - Encaixar a travessa 7 entre as laterais 4 e 5 e também sobre as cavilhas da divisão 1
3 - Fixar as travessas nas laterais com o parafuso A2 (7x40mm), utilizando a chave zeta A3

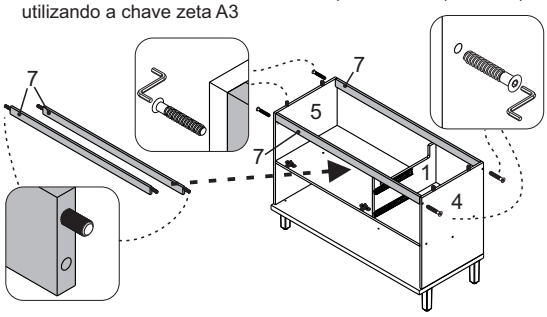

PASSO 11

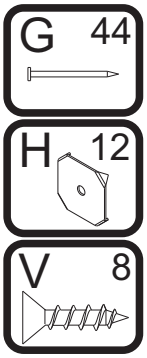

1 - Alinhar as peças 8 e fixá-la com pregos G (10x10) nas laterais e na base
2 - Na junção entre as peças utilizar os pregos G (10x10) com o fixador metálico H
4 - Na parte superior, utilizar o parafuso V (3,5x14mm) para fixar a peça 8 superior na travessa superior 2

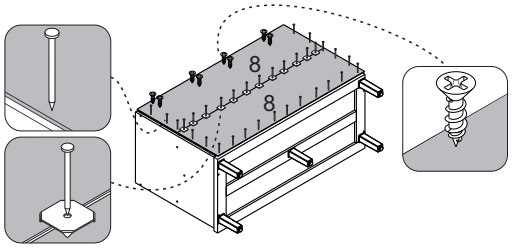

PASSO 12

1 - Fixar as molduras laterais 16 e 17 nas laterais 4 e 5 com suporte angular L e parafusos B (4x14mm)
2 - Fixar a moldura superior 15 na prateleira 6, entre as molduras 16 e 17, com suporte L e parafuso B (4x14mm)

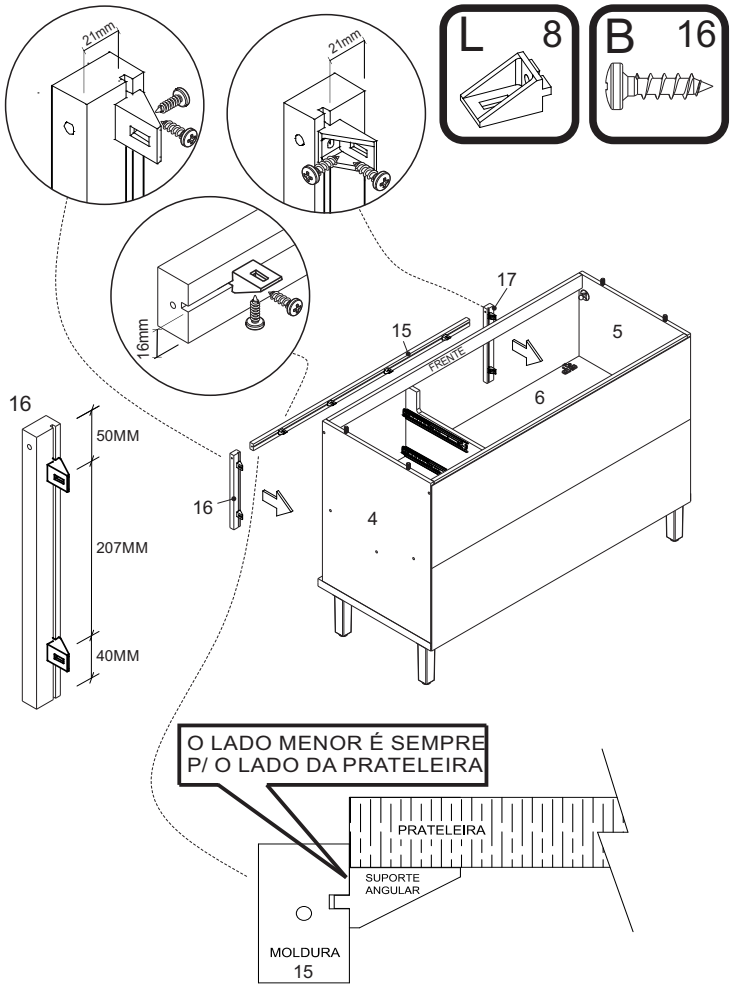

PASSO 13

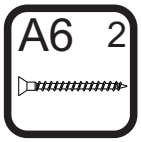

1 - Fixar a moldura 15 nas molduras laterais 16 e 17 com o parafuso A6 (3,5x50mm)

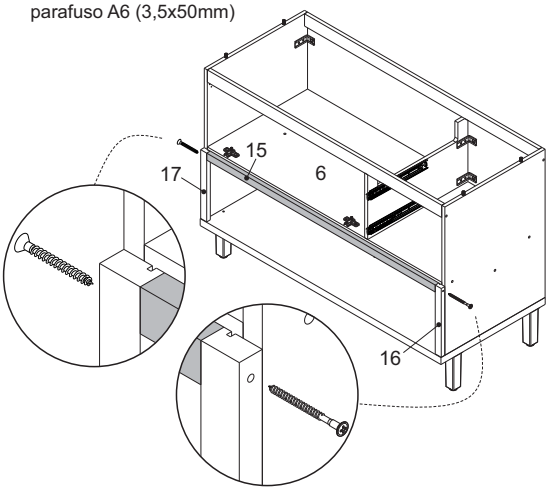

PASSO 14

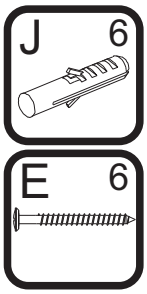

FIXAÇÃO NA PAREDE (ALVENARIA)

ATENÇÃO: Antes de fixar o armário na parede verifique se o local possui condições adequadas para suportar o produto.

1 - Posicione o armário na parede e alinhe-o utilizando um nível
2 - Fure a parede com a broca de 8mm através do furo da cantoneira
3 - Insira o conjunto de parafuso e bucha no furo e aperte até o final para travar

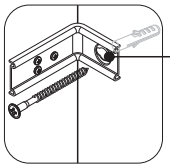

OBS: No final deste manual, verifique sugestões alternativas de instalação do produto em paredes que não sejam de alvenaria (gesso acartonado/drywall)

PASSO 15

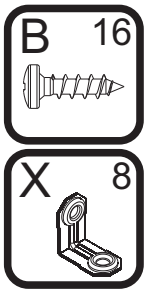

1 - Fixar 2 cantoneiras X em cada lateral, e mais 2 cantoneiras em cada uma das travessas 7 com parafuso B (4x14mm)
2 - Fixar 2 cantoneiras X travando as travessas 7 com a divisão 1, utilizando os parafusos B (4x14mm)
2 - Encaixar a bancada 18 sobre o balcão e fixá-la através das cantoneiras X e parafusos B (4x14mm)

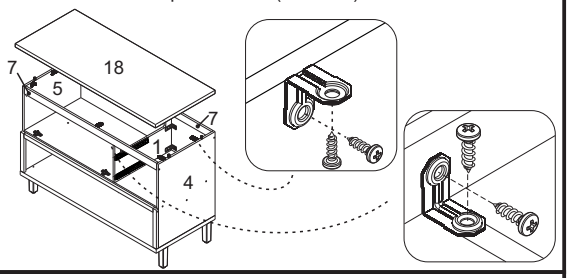

PASSO 16

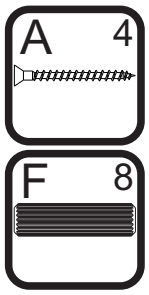

1 - Inserir as cavilhas F (8x30mm) nas peças 9, 10 e 11
2 - Encaixar a peça 11 entre as laterais 9 e 10
3 - Fixar as peças com os parafusos A (3,5x40mm)
4 - Encaixar o fundo 12 no conjunto
5 - Repetir o passo para a montagem da segunda gaveta

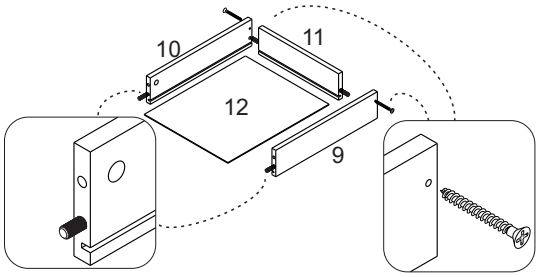

PASSO 17

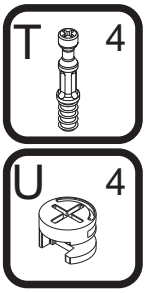

1 - Inserir os minifix T na peça 13
2 - Encaixar a peça 13 no conjunto montado
3 - Encaixar o tambor do minifix U nas laterais de gaveta e utilizando uma chave philips girar até travar
4 - Repetir o passo para a montagem da segunda gaveta

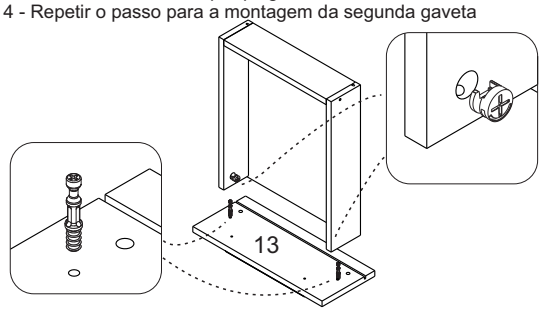

PASSO 18

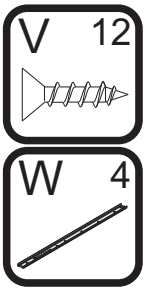

1 - Encostar a corrediça W na frente de gaveta e alinhar na parte de baixo da lateral e fixar com parafuso V (3,5x14mm)
2 - Encaixe o fixador de fundo Z entre o rasgo e o fundo de gaveta e fixe-os com os parafusos A1 (3x16mm)

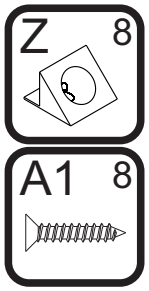

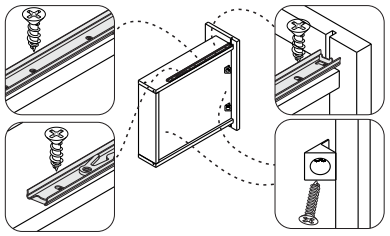

PASSO 19

1 - Fixar o puxador N na frente de gaveta 12 utilizando os parafusos A5, (3,5x25mm)

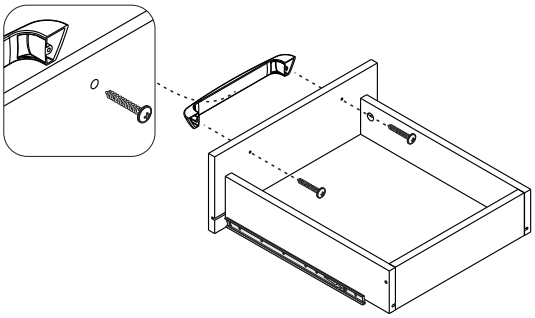

PASSO 20

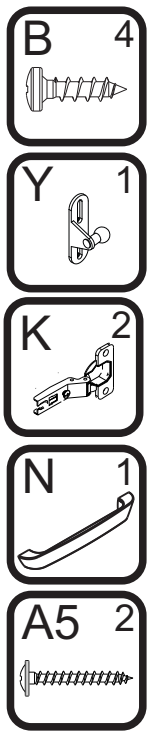

1 - Fixar as dobradiças K na porta 14 com parafuso B (4x14mm)
2 - Fixar o suporte do pistão na marcação da porta 14 com os parafusos do kit do pistão
3 - Fixar o puxador N na porta 14 com os parafusos A5, (3,5x25mm)

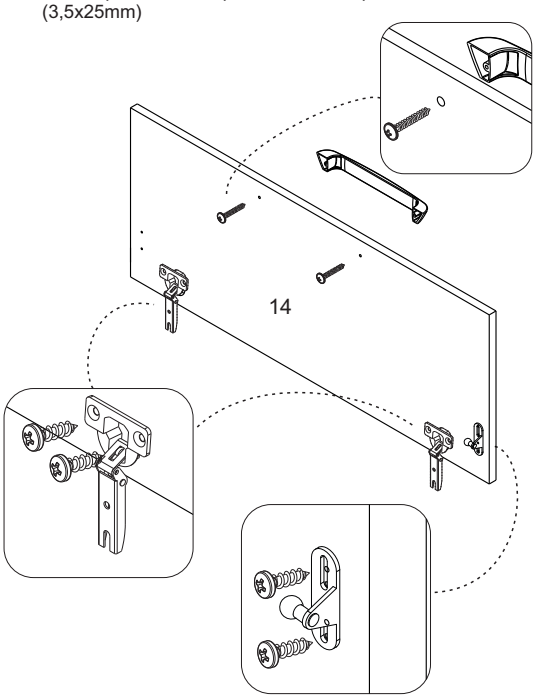

PASSO 21

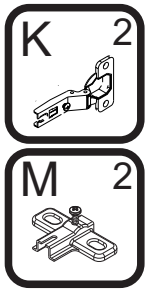

1 - Para montar a porta, encaixe a dobradiça K no calço M travando-a no parafuso indicado com o número 1 abaixo:

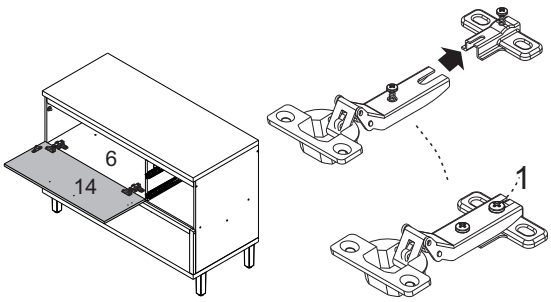

PASSO 22

INSTRUÇÃO DE MONTAGEM DO PISTÃO

1 - Em abas extremidades do pistão há uma capa protetora
2 - Retire esta capa puxando-a para cima
3 - Em seguida, sem a capa, encaixe o conector no local indicado
4 - Recoloque a capa de proteção para travar o conector.

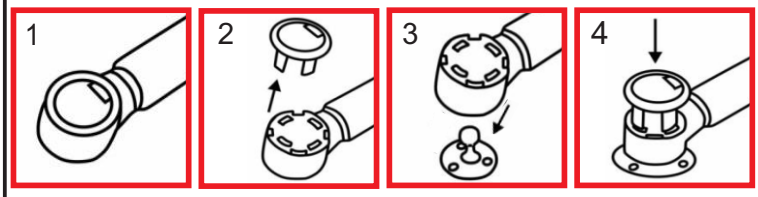

Repita o procedimento para fixar a outra extremidade do pistão

PASSO 23

1 - Encaixe a haste do pistão Y nos suportes que foram fixados na lateral 5 e na porta 14 nos passos anteriores.
2 - A parte mais grossa ficará apoiada na lateral e a mais fina na porta

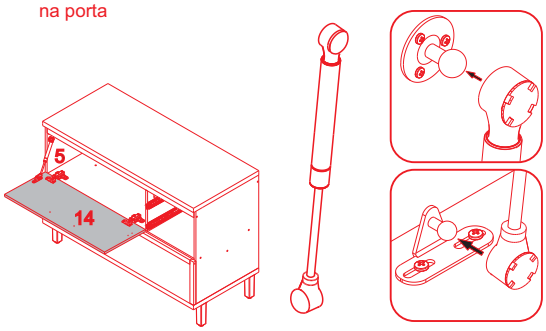

PASSO 24

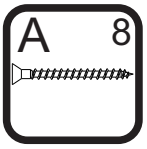

MONTAGEM DA CAIXA ORGANIZADORA

1 - Fixar uma peça 20 nas peças 21 com os parafusos A (3,5x40mm)
2 - Encaixar o fundo 22 no conjunto
3 - Fixar a outra peça 20 do outro lado, com os parafusos A (3,5x40mm)

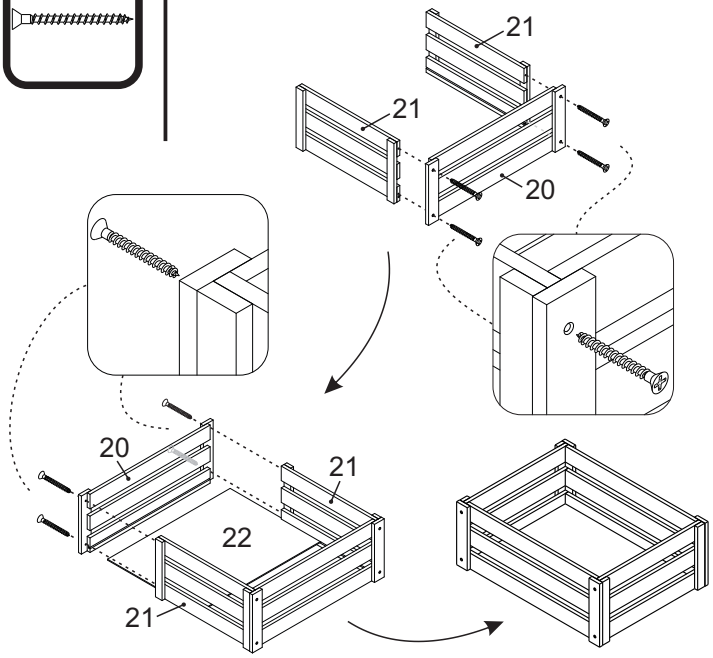

PASSO 25

1 - Encaixar os conjuntos de gavetas no armário
2 - Verificar se os 2 lados estão bem encaixados
3 - Inserir o divisor de talheres 19 dentro da primeira gaveta
4 - Inserir a caixa organizadora no nicho do balcão

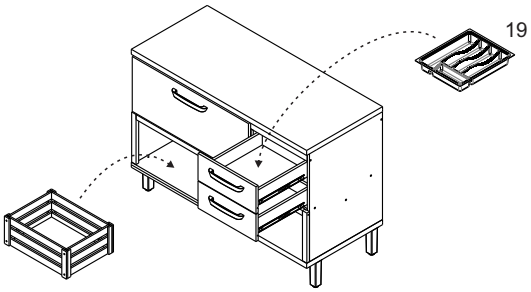

PASSO 26

Para regulagem das portas siga as instruções conforme numeros abaixo:
1 - Se precisar subir ou abaixar um pouco a porta desaperte um pouco os parafusos indicados com o número 1, reposicione e aperte novamente
2 - Se precisar empurrar a porta um pouco mais para dentro ou puxá-la para fora, desaperte um pouco o parafuso indicado com o nº 2, reposicione e aperte novamente
3 - Se precisar alinhar as portas um pouco mais para o centro ou em direção as laterais, utilize uma chave philips para girar o parafuso indicado com o nº 3 até posicionar a porta da forma desejada

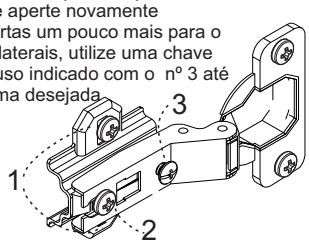

PASSO 27

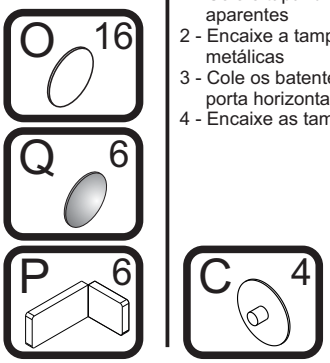

Para fazer o acabamento dos módulos siga os passos abaixo:
1 - Cole o tapa furo adesivo O (12mm) sobre todos os parafusos aparentes
2 - Encaixe a tampa plástica P sobre todas as cantoneiras metálicas
3 - Cole os batentes de silicone Q nos cantos superiores da porta horizontal e nos cantos superiores das frentes de gaveta
4 - Encaixe as tampas C sobre os tambores dos minifix

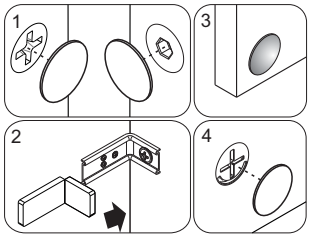

ATENÇÃO: Caro(a) cliente, na ferragem desse produto contém componentes para instalação do móvel em parede de alvenaria. Para fixação do armário em paredes de gesso acartonado/drywall, é necessário adquirir, em uma loja de material de construção, a ferragem específica para esses tipos de parede

OPÇÃO 1 - FIXAÇÃO GESSO/DRYWALL - BUCHA FLY

1 - Fure a parede de acordo com o diâmetro da bucha

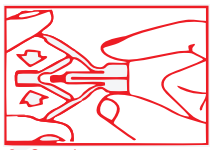

2 - Comprima as asas da bucha antes de introduzí-la

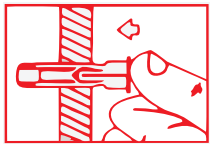

3 - Introduza a bucha no furo da parede

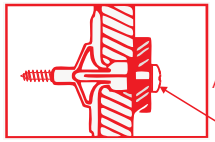

Aperte o parafuso até a fixação estar segura

4 - Posicione o armário com a cantoneira sobre a bucha e fixe-o com um parafuso

ATENÇÃO: Caro(a) cliente, na ferragem desse produto contém componentes para instalação do móvel em parede de alvenaria. Para fixação do armário em paredes de gesso acartonado/drywall, é necessário adquirir, em uma loja de material de construção, a ferragem específica para esses tipos de parede

OPÇÃO 2 - FIXAÇÃO GESSO/DRYWALL - BUCHA MU

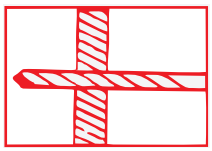

1 - Fure a parede de acordo com o diâmetro da bucha

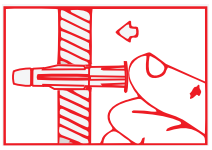

2 - Introduza a bucha no furo da parede

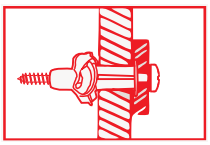

3 - Posicione o armário com a cantoneira sobre a bucha e fixe-o com um parafuso. Aperte o parafuso até a fixação estar segura

INSTRUÇÃO PARA MONTAGEM DAS MOLDURAS

21mm

21mm

16mm

17

15

FRENTE

5

6

4

16

16

50MM

207MM

40MM

O LADO MENOR É SEMPRE P/ O LADO DA PRATELEIRA

PRATELEIRA

SUPORTE ANGULAR

MOLDURA 15

15

17

6

16

TODAS AS MOLDURAS SÃO IDENTIFICADAS COM ETIQUETA QUE MOSTRA A POSIÇÃO DA PEÇA NO MOVEL

MANUAL DE MONTAGEM

ARMÁRIO 02 PORTAS NICHO NESHER PRINCESA 200 CM 100% MDF

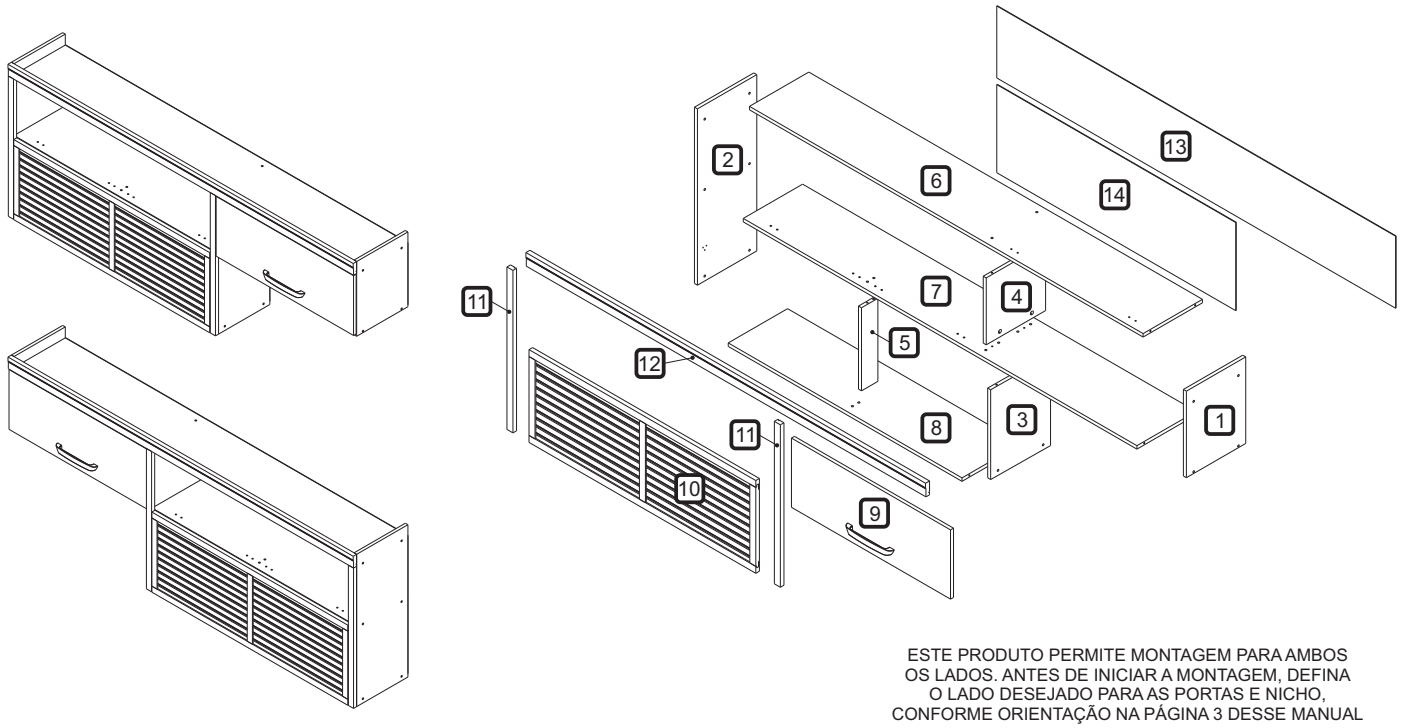

ESTE PRODUTO PERMITE MONTAGEM PARA AMBOS OS LADOS. ANTES DE INICIAR A MONTAGEM, DEFINA O LADO DESEJADO PARA AS PORTAS E NICHO, CONFORME ORIENTAÇÃO NA PÁGINA 3 DESSE MANUAL

DIMENSÕES MÁXIMAS DO PRODUTO MONTADO

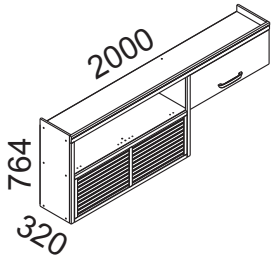

DIMENSÕES DOS ESPAÇOS INTERNOS (MEDIDAS EM MILÍMETRO)

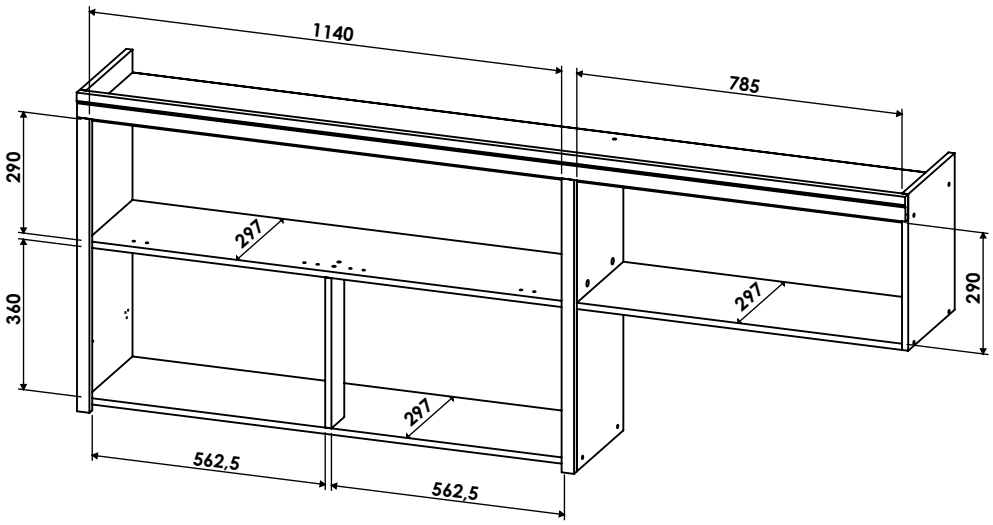

ARMÁRIO 02 PORTAS NICHO NESHER PRINCESA 200 CM 100% MDF

CÓDIGO	DESCRIÇÃO	QTDE	COMP.	LARG.	ESP.
1	LATERAL DIREITA	1	375	297	15
2	LATERAL ESQUERDA	1	764	297	15
3	LATERAL DIREITA INFERIOR	1	389	297	15
4	DIVISÃO	1	290	297	15
5	COLUNA	1	360	82	15
6	TAMPO	1	1.970	297	15
7	PRATELEIRA	1	1.970	297	15
8	BASE	1	1.170	297	15
9	PORTA	1	796	300	15
10	PORTA RIPADA	1	1.135	402	18
11	MOLDURA LATERAL	2	704	30	18
12	MOLDURA	1	2.000	60	20
13	FUNDO TRASEIRO SUPERIOR	1	1.996	312	2,5
14	FUNDO TRASEIRO INFERIOR	1	1.196	382	2,5

CÓDIGO/DESCRIÇÃO	QUANTIDADE	CÓDIGO/DESCRIÇÃO	QUANTIDADE
A PARAFUSO 7x40mm CABEÇA CHATA	18	B PARAFUSO 4x14mm CABEÇA PANELA	51
C CALÇO PARA DOBRADIÇA 35mm - 5mm	5	D PARAFUSO UNIAO DE MÓDULOS 28MM	3
E PARAFUSO 5x50mm CABEÇA FLANGEADA	5	F CAVILHA 8x30mm	4
G PREGO 10x10 COM CABEÇA	78	H PARAFUSO DE UNIÃO 17mm	10
I CANTONEIRA METALICA PARA FIXAÇÃO NA PAREDE	5	J BUCHA DE PAREDE DE 8mm	5
K PISTÃO A GÁS 60N	3	L DOBRADIÇA ALTA CANECO 35mm	2
M BATENTE DE SILICONE	4	N CHAVE ZETA	1
O TAPA FURO ADESIVO 12mm	18	P CAPA PLÁSTICA PARA CANTONEIRA	5
Q FIXADOR FUNDO TRASEIRO METÁLICO	12	R PARAFUSO CABEÇA FLANGEADA 3,5 X 25mm	2
S SUPORTE ANGULAR	11	T PARAFUSO MINIFIX	2
U TAMBOR MINIFIX	2	V TAMPA MINIFIX	2
W CANTONEIRA METÁLICA DE FIXAÇÃO	2	X PUXADOR FURAÇÃO 192mm	1
Y DOBRADIÇA BAIXA CANECO 35mm	3		

MONTAGEM FLEX - Este produto permite montagem para ambos os lados:

1 - Porta ripada e nicho do lado esquerdo e porta menor do lado direito

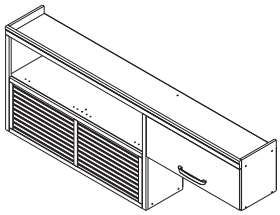

PORTA RIPADA NO LADO ESQUERDO - ATENÇÃO NOS POSICIONAMENTOS

1 - Posicione as cantoneiras I na borda traseira das peças 1, 2, 3 e 4 e fixe-as com os parafusos B (4x14mm), conforme indicação no desenho abaixo.
2 - Posicione os suportes K do pistão nas marcações das peças 1, 2 e 3 e fixe-os com os parafusos do kit pistão, conforme indicação no desenho abaixo.
3 - Fixe os calços C nas peças 6 e 7 utilizando os parafusos de união H (17mm)
4 - Insira os minifix T no local indicado na peça 7
5 - Inicie a montagem com a lateral esquerda 2 do lado esquerdo e a lateral direita inferior 3 do lado direito e fixe-as na base 8 com os parafusos A (7x40mm)

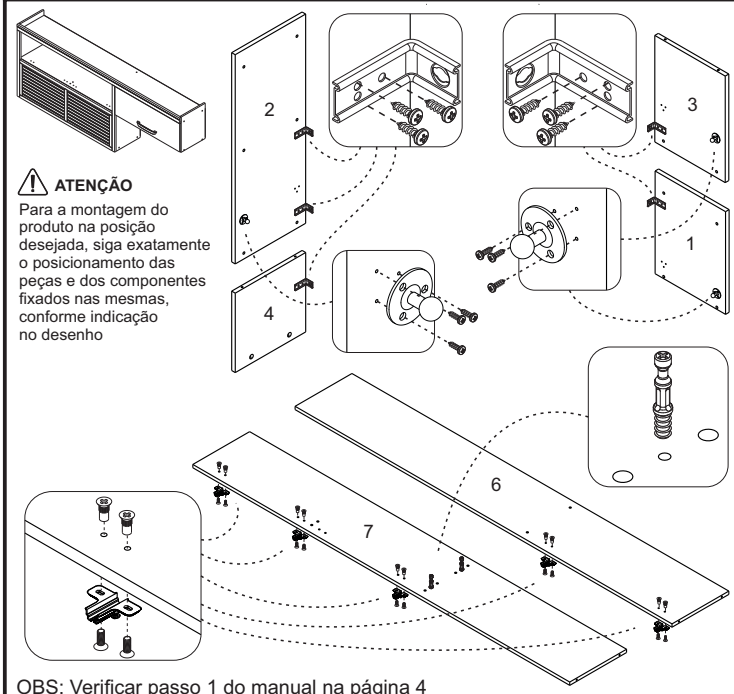

ATENÇÃO
Para a montagem do produto na posição desejada, siga exatamente o posicionamento das peças e dos componentes fixados nas mesmas, conforme indicação no desenho

OBS: Verificar passo 1 do manual na página 4

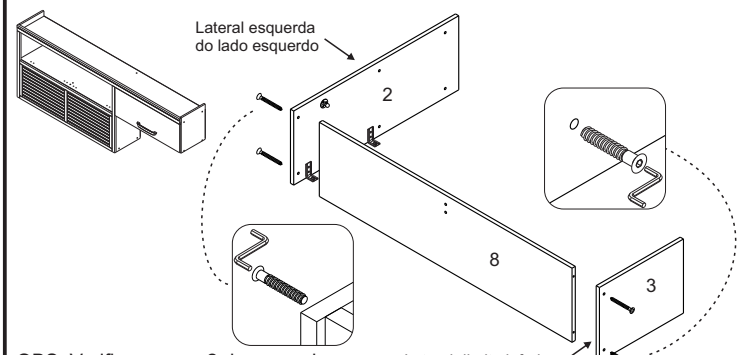

OBS: Verificar passo 2 do manual na página 4

Continue a montagem seguindo o passo a passo do manual

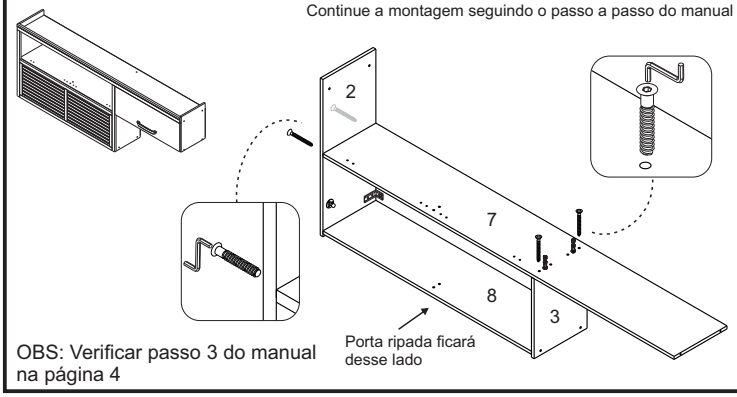

OBS: Verificar passo 3 do manual na página 4

2 - Porta ripada e nicho do lado direito e porta menor do lado esquerdo

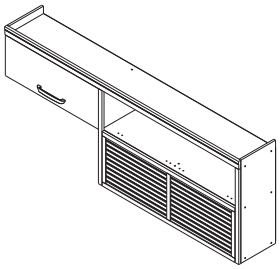

PORTA RIPADA NO LADO DIREITO - ATENÇÃO NOS POSICIONAMENTOS

1 - Posicione as cantoneiras I na borda traseira das peças 1, 2, 3 e 4 e fixe-as com os parafusos B (4x14mm), conforme indicação no desenho abaixo.
2 - Posicione os suportes K do pistão nas marcações das peças 1, 2 e 3 e fixe-os com os parafusos do kit pistão, conforme indicação no desenho abaixo.
3 - Fixe os calços C nas peças 6 e 7 utilizando os parafusos de união H (17mm)
4 - Insira os minifix T no local indicado na peça 7
5 - Inicie a montagem com a lateral esquerda 2 do lado direito e a lateral direita inferior 3 do lado esquerdo e fixe-as na base 8 com os parafusos A (7x40mm)

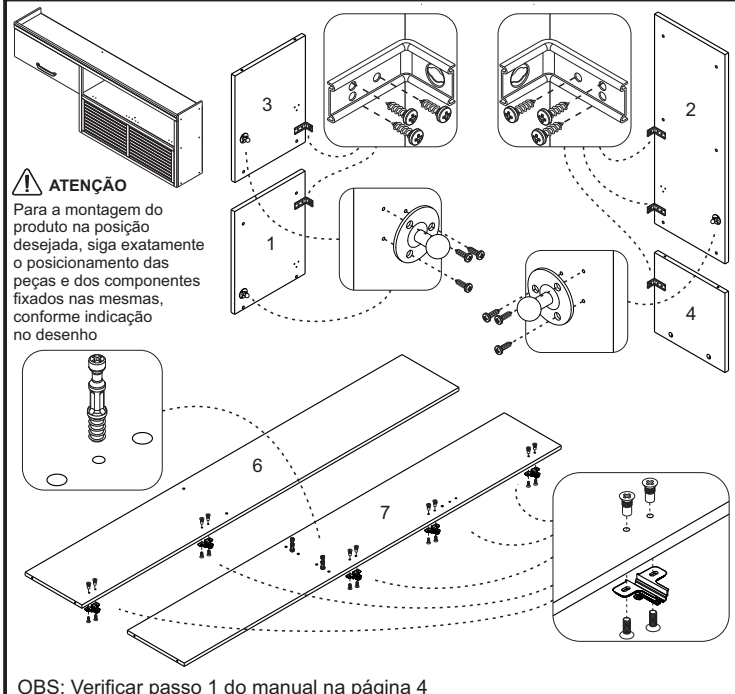

ATENÇÃO
Para a montagem do produto na posição desejada, siga exatamente o posicionamento das peças e dos componentes fixados nas mesmas, conforme indicação no desenho

OBS: Verificar passo 1 do manual na página 4

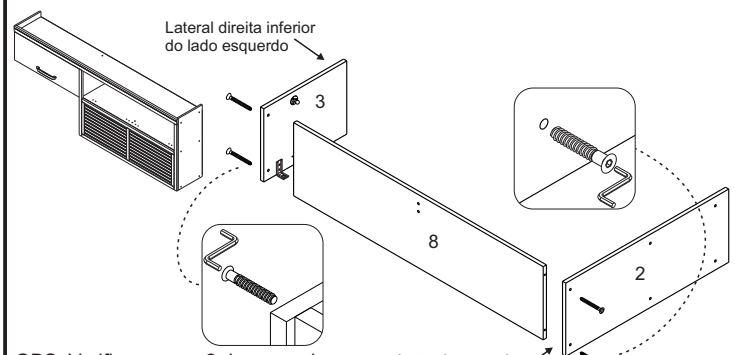

OBS: Verificar passo 2 do manual na página 4

Continue a montagem seguindo o passo a passo do manual

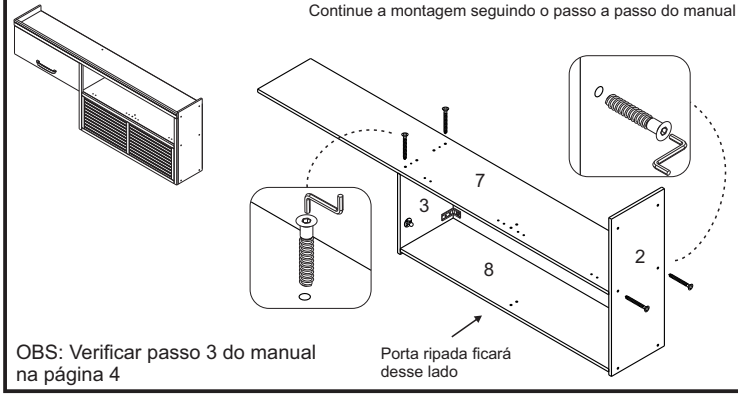

OBS: Verificar passo 3 do manual na página 4

Ferramentas para montagem e instalação

Montagem

Instalação

PASSO 1

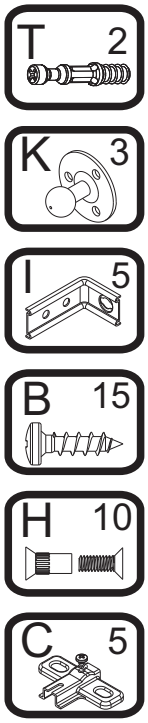

1 - Posicione as cantoneiras I na borda traseira das peças 1, 2, 3 e 4 e fixe-as com os parafusos B (4x14mm)
2 - Alinhe os suportes K do pistão na marcação das peças 1, 2 e 3 e fixe-os com os parafusos do kit do pistão
3 - Fixar os calços C na peça 6 e 7 utilizando os parafusos de união H (17mm)
4 - Inserir os minifix T na peça 7

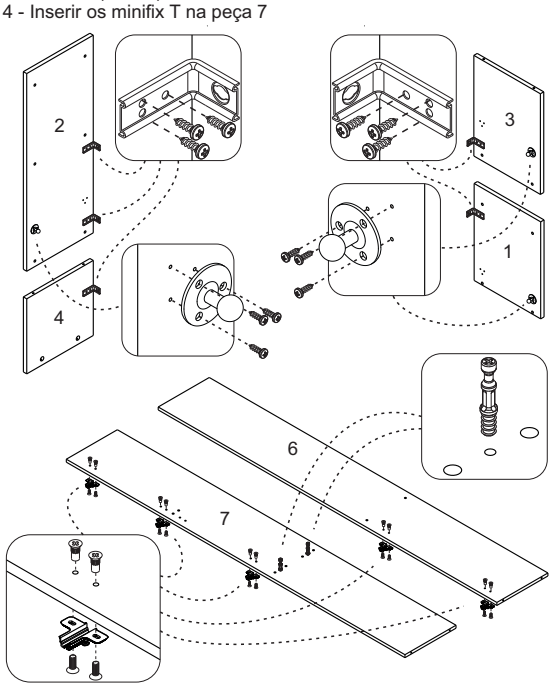

PASSO 2

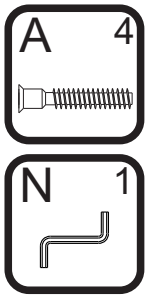

1 - Fixar as laterais 2 e 3 na base 8 com parafusos A (7x40mm), utilizando a chave zeta N

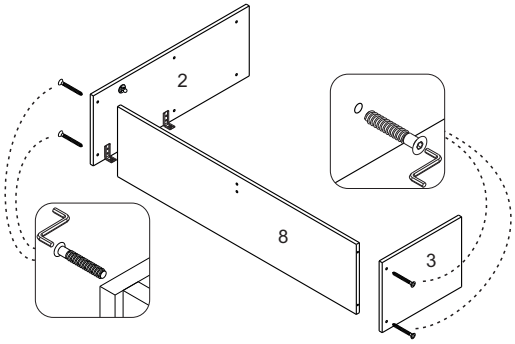

PASSO 3

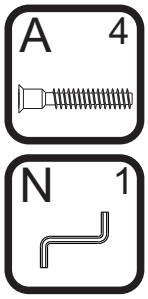

1 - Fixar a prateleira 7 nas laterais 2 e 3 com parafusos A (7x40mm), utilizando a chave zeta N

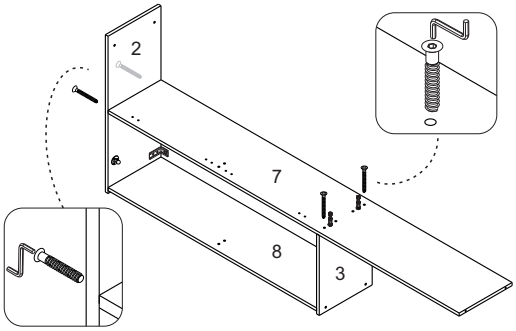

PASSO 4

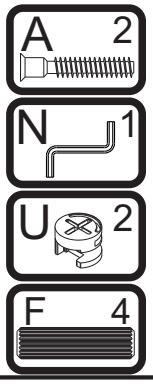

1 - Inserir as cavilhas F (8x30mm) na coluna 5 e divisão 4
2 - Encaixar a coluna 5 entre as peças 7 e 8 e fixá-la com parafusos A (7x40mm), utilizando a chave zeta N
3 - Encaixar a peça 4 na peça 7, inserir os tambores do minifix U na peça 4 e utilizar uma chave philips para girar o tambor até travar na haste do minifix T da peça 7

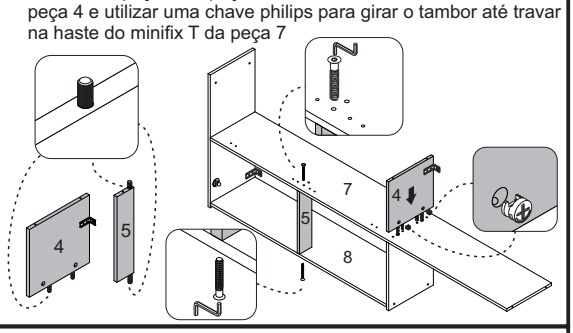

PASSO 5

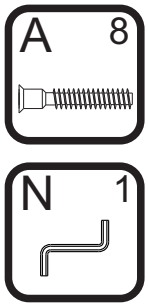

1 - Fixar o tampo 6 na divisão 4 e lateral 2 com parafusos A (7x40mm), utilizando a chave zeta N
2 - Fixar a lateral 1 nas peças 6 e 7 com parafusos A (7x40mm), utilizando a chave zeta N

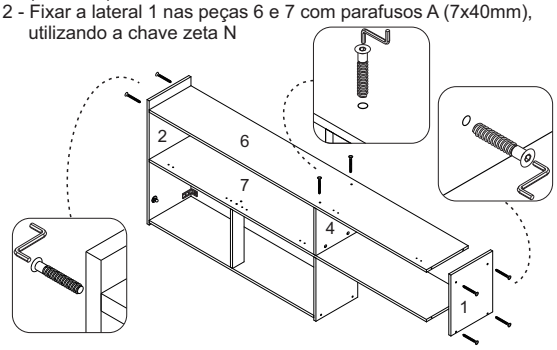

PASSO 6

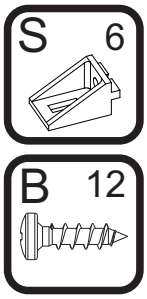

1 - Fixar as molduras laterais 11 nas laterais 2, 3 e divisão 4 com suporte angular S e parafusos B (4x14mm)

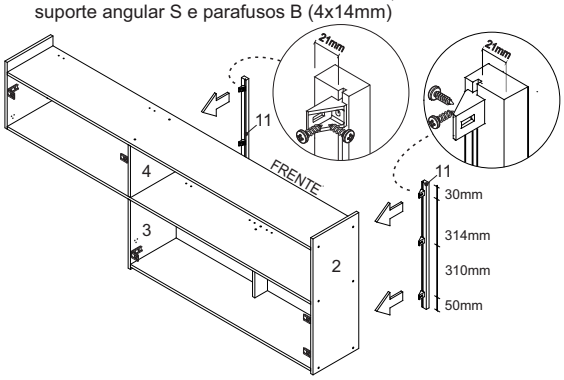

PASSO 7

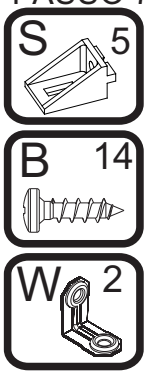

1 - Fixar a moldura 12 no tampo 6 com suporte angular S e parafusos B (4x14mm) e fixar a moldura 12 nas laterais 1 e 2, com as cantoneiras W e parafusos B (4x14mm)

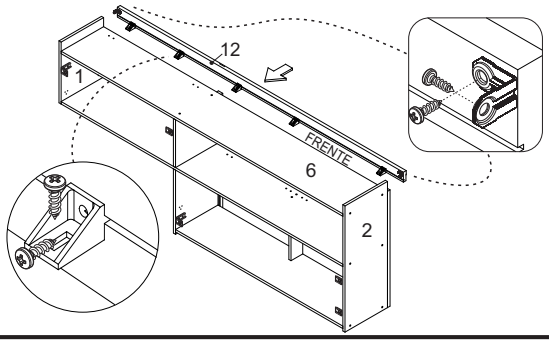

PASSO 8

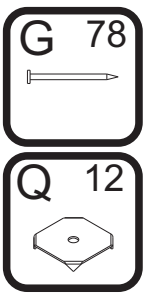

1 - Alinhar a peça 13 e fixá-la com pregos G (10x10) na parte de cima e nas laterais
2 - Alinhar a outra peça 14 inferior e fixá-la com pregos G (10x10) na parte inferior e laterais
3 - Na junção entre as peças 13 e 14 utilizar os pregos G (10x10) com o fixador metálico Q

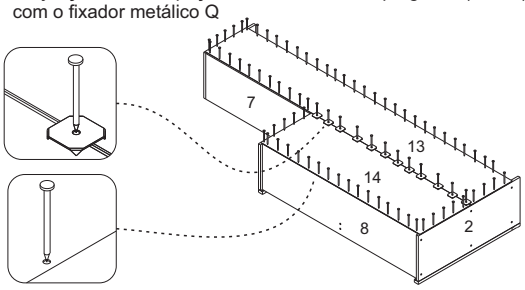

PASSO 9

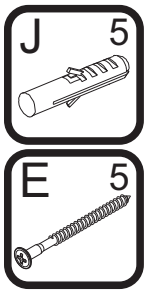

FIXAÇÃO NA PAREDE (ALVENARIA)

ATENÇÃO: Antes de fixar o armário na parede verifique se o local possui condições adequadas para suportar o produto.

1 - Posicione o armário na parede e alinhe-o utilizando um nível
2 - Fure a parede com a broca de 8mm através do furo da cantoneira e aperte até o final para travar

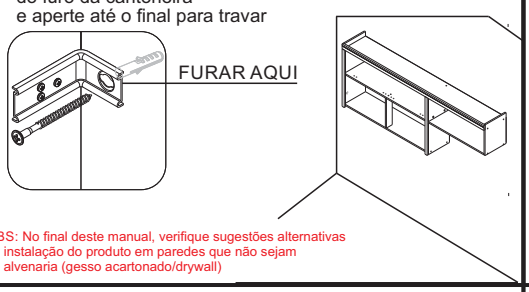

OBS: No final deste manual, verifique sugestões alternativas de instalação do produto em paredes que não sejam de alvenaria (gesso acartonado/drywall)

PASSO 10

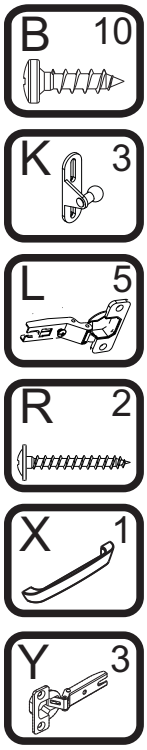

1 - Fixar as dobradiças L na porta 9 com parafuso B (4x14mm)
2 - Fixar as dobradiças Y na porta 10 com o parafuso B (4x14mm)
3 - Fixar o suporte do pistão K na marcação das portas 9 e 10 com os parafusos do kit pistão
4 - Fixar o puxador X na porta 9 com os parafusos R (3,5x25mm)

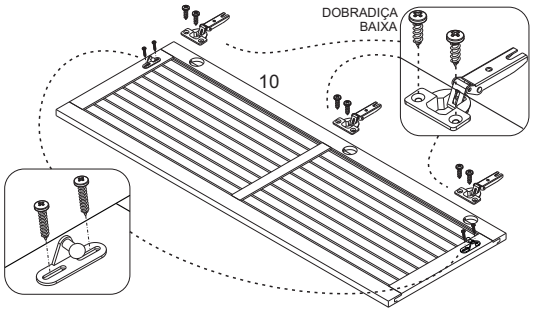

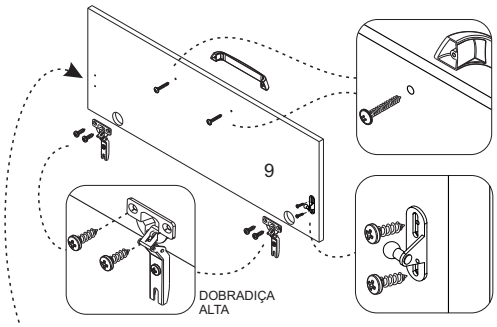

ATENÇÃO: Ao montar o produto invertido (com a porta 9 do lado esquerdo), fixe o suporte K do pistão na marcação do lado oposto ao da imagem acima, ou seja, na marcação do lado esquerdo da porta 9

PASSO 11

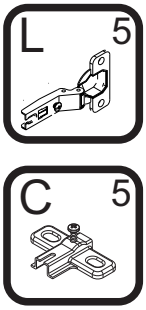

1 - Para montar as portas, encaixe as dobradiças L nos calços C travando-as no parafuso indicado com o número 1 abaixo:

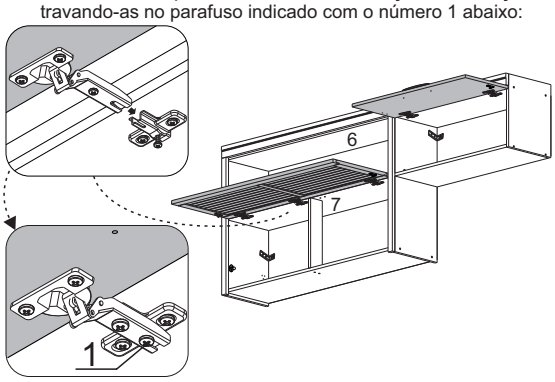

PASSO 12

INSTRUÇÃO DE MONTAGEM DO PISTÃO

1 - Em abas extremidades do pistão há uma capa protetora
2 - Retire esta capa puxando-a para cima
3 - Em seguida, sem a capa, encaixe o conector no local indicado
4 - Recoloque a capa de proteção para travar o conector.

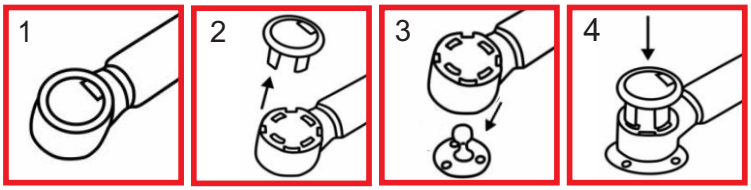

Repita o procedimento para fixar a outra extremidade do pistão

PASSO 13

1 - Encaixe a haste do pistão K no suporte que foi fixado nas laterais 1, 2 e 3 e nas portas 9 e 10 nos passos anteriores.
2 - A parte mais grossa ficará apoiada na porta e a mais fina na lateral

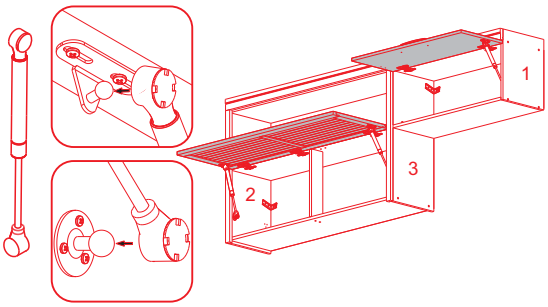

PASSO 14

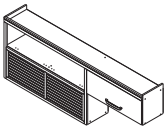

Para regulagem das portas siga as instruções conforme numeros abaixo:

1 - Se precisar subir ou abaixar um pouco a porta desaperte um pouco os parafusos indicados com o número 1, reposicione e aperte novamente
2 - Se precisar empurrar a porta um pouco mais para dentro ou puxá-la para fora, desaperte um pouco o parafuso indicado com o nº 2, reposicione e aperte novamente
3 - Se precisar alinhar as portas um pouco mais para o centro ou em direção as laterais, utilize uma chave philips para girar o parafuso indicado com o nº 3 até posicionar a porta da forma desejada

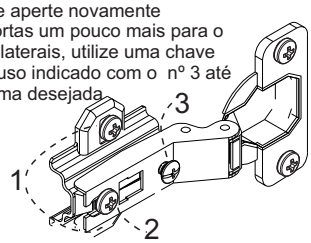

PASSO 15

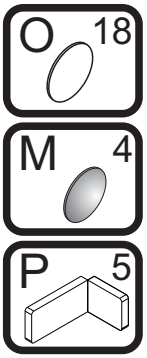

Para fazer o acabamento dos módulos siga os passos abaixo:

1 - Cole o tapa furo adesivo O (12mm) sobre todos os parafusos aparentes
2 - Encaixe a tampa plástica P sobre todas as cantoneiras metálicas
3 - Cole os batentes de silicone M nos cantos inferiores das portas
4 - Encaixe as tampas C sobre os tambores dos minifix

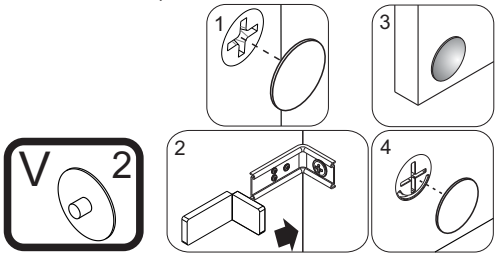

ATENÇÃO: Caro(a) cliente, na ferragem desse produto contém componentes para instalação do móvel em parede de alvenaria. Para fixação do armário em paredes de gesso acartonado/drywall, é necessário adquirir, em uma loja de material de construção, a ferragem específica para esses tipos de parede

OPÇÃO 1 - FIXAÇÃO GESSO/DRYWALL - BUCHA FLY

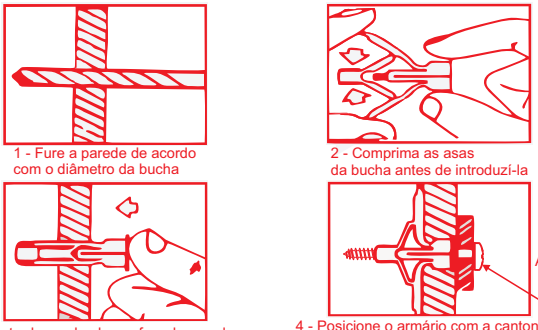

1 - Fure a parede de acordo com o diâmetro da bucha
2 - Comprima as asas da bucha antes de introduzí-la
3 - Introduza a bucha no furo da parede
4 - Posicione o armário com a cantoneira sobre a bucha e fixe-o com um parafuso

ATENÇÃO: Caro(a) cliente, na ferragem desse produto contém componentes para instalação do móvel em parede de alvenaria. Para fixação do armário em paredes de gesso acartonado/drywall, é necessário adquirir, em uma loja de material de construção, a ferragem específica para esses tipos de parede

OPÇÃO 2 - FIXAÇÃO GESSO/DRYWALL - BUCHA MU

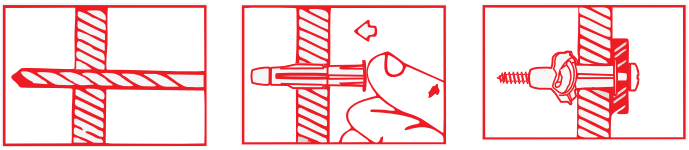

1 - Fure a parede de acordo com o diâmetro da bucha
2 - Introduza a bucha no furo da parede
3 - Posicione o armário com a cantoneira sobre a bucha e fixe-o com um parafuso. Aperte o parafuso até a fixação estar segura