Rua Vital Zambotto, n° 666 - Área Industrial II
Fone/Fax: (54) 3358-6054
Cep 95300-000 - Lagoa Vermelha - RS

TORRE QUENTE IARA

REF.: 6661

MANUAL DE MONTAGEM / ASSEMBLY MANUAL / MANUAL DE MONTAJE

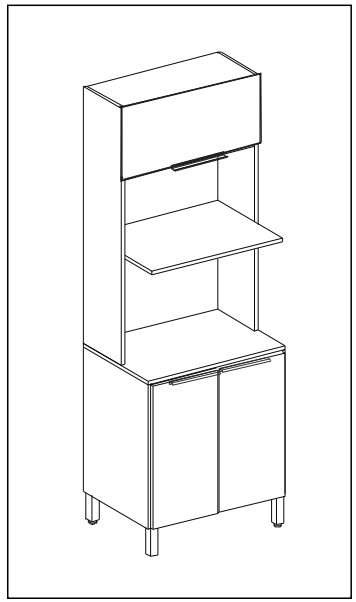

FERRAGENS / HARDWARE / EQUIPOS

A		Parafuso 4 x 40 Screw 4 x 40 Tornillo 4x40
B		Prego 10 x 10 Nail 10 x 10 Clavo 10 x 10
C		Cavilhas 6 x 30 6 X 30 DOWEL CLAVIJA 6 X 30
D		Pé FEET PIES
E		Cantoneira Corner guard Esquina
F		Puxador Handle Manejar
G		Dobradiça Hinge Bisagra
H		Parafuso 3,5 x 14 Screw 3,5 x 14 Tornillo 3,5x14
J		Perfil H Per?l H Por lo H
K		Suporte Support Apoyo
L		Parafuso 5 X 40 Screw 5 x 40 Tornillo 5 x40

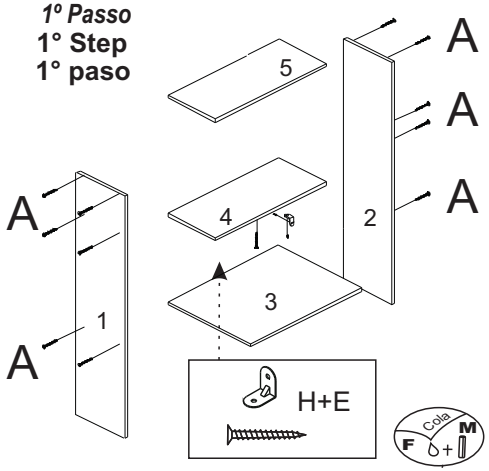

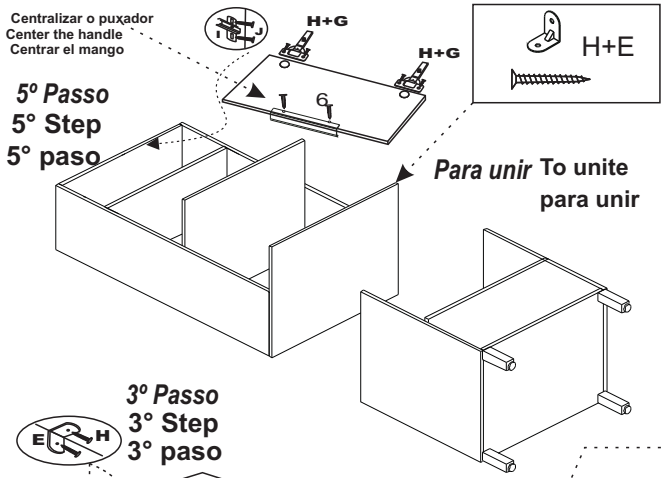

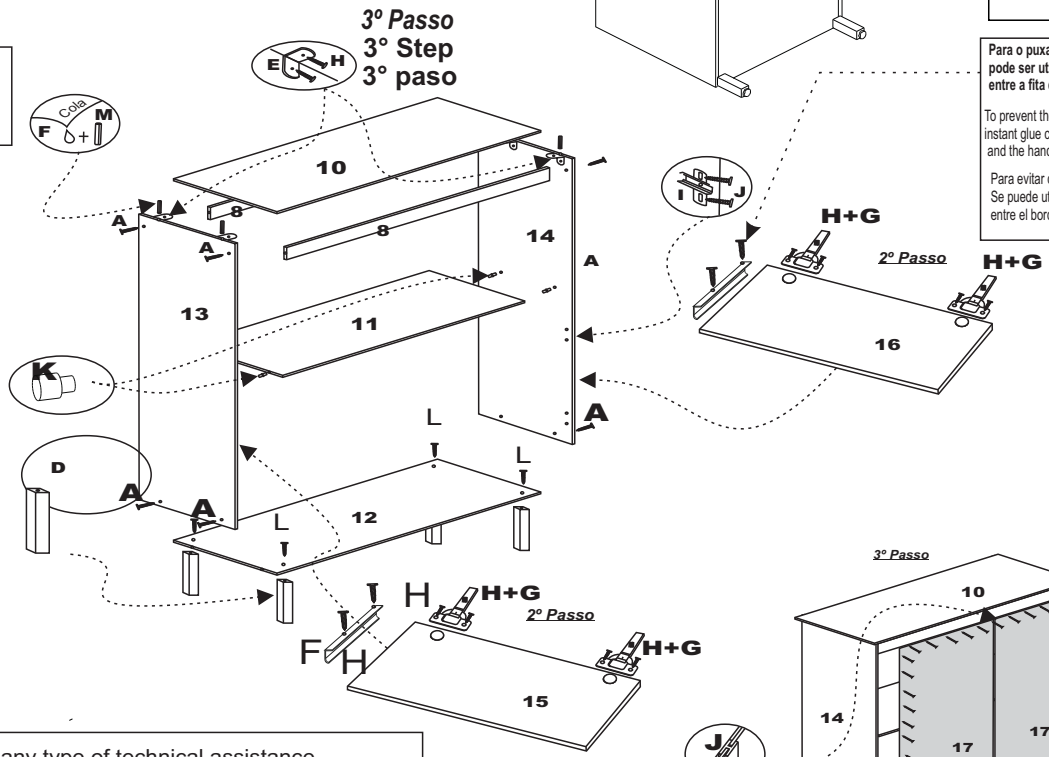

Para o puxador não se movimentar
pode ser utilizado cola instantânea para melhorar a fixicação entre a fita de borda e o puxador.

To prevent the handle from moving
instant glue can be used to improve fixation between the edge band and the handle.

Para evitar que el mango se mueva
Se puede utilizar pegamento instantáneo para mejorar la fijación. entre el borde y el mango.

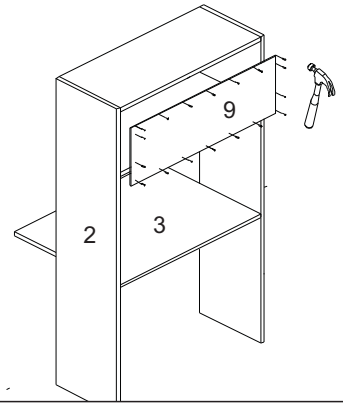

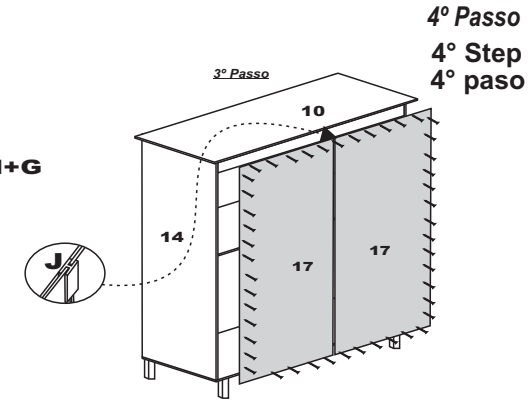

Em caso de solicitação de algum tipo de assistência técnica, tenha este esquema de montagem em mãos.

If you require any type of technical assistance, have this assembly diagram at hand.

Si requieres algún tipo de asistenciatécnica tenga a mano este esquema de montaje.

Rua Vital Zambotto, n° 666 - Área Industrial II
Fone/Fax: (54) 3358-6054
Cep 95300-000 Lagoa Vermelha - RS

BALCÃO DE PIA IARA

REF.: 649

MANUAL DE MONTAGEM
ASSEMBLY INSTRUCTIONS
INSTRUCCIONES DE MONTAJE

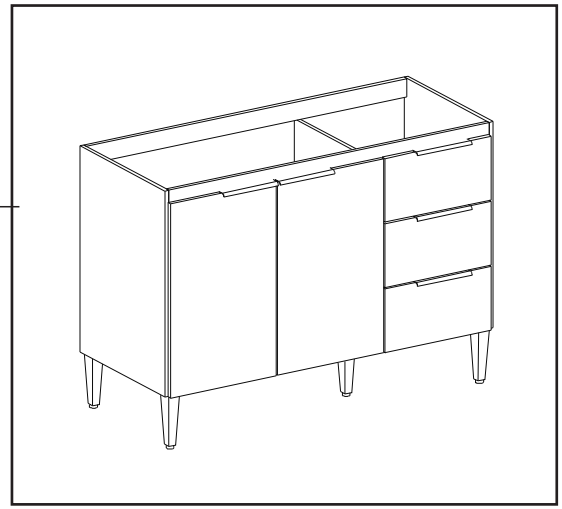

1° PASSO
1° STEP
1° PASO

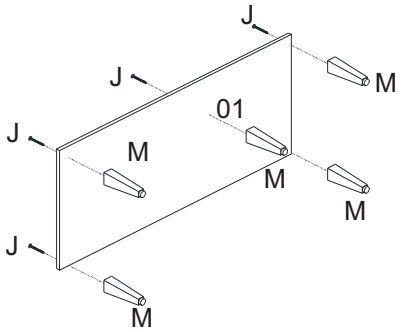

2° PASSO
2° STEP
2° PASO

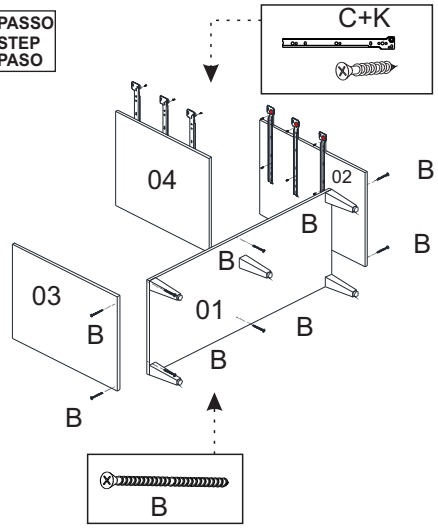

3° PASSO
3° STEP
3° PASO

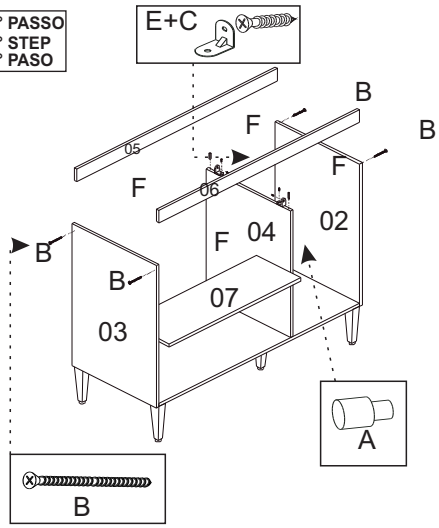

4° PASSO
4° STEP
4° PASO

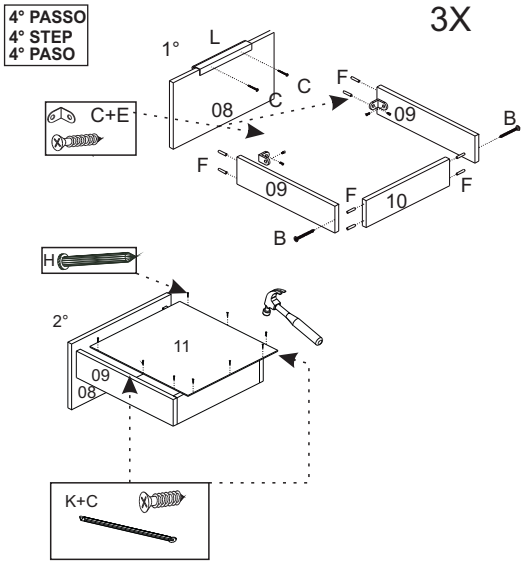

5° PASSO
5° STEP
5° PASO

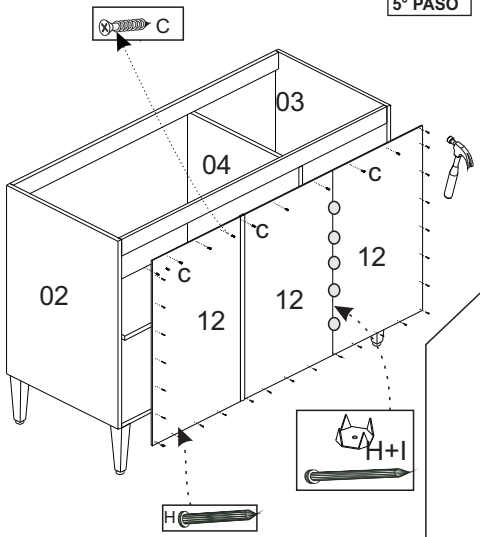

6° PASSO
6° STEP
6° PASO

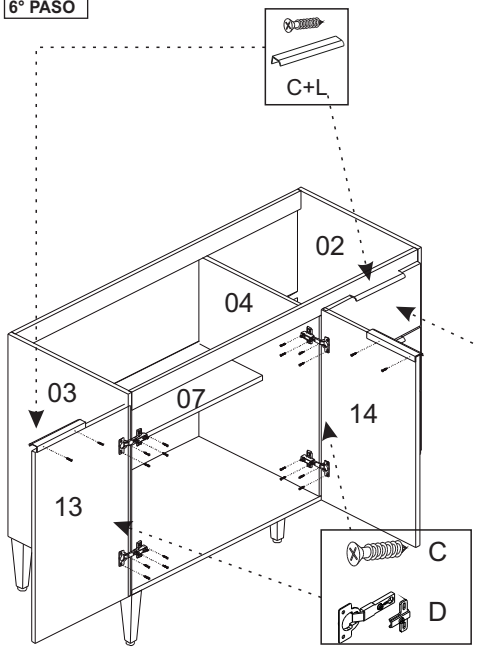

FERRAGENS / HARDWARE / EQUIPOS

A	04	SUPORTE PINO PIN SUPPORT SOPORTE DE PIN	
B	17	PARAFUSO 4 X 40 SCREW 4 X 40 TORNILLO 4 X 40	
C	82	PARAFUSO 3,5 X 14 SCREW 3.5 X 14 TORNILLO 3,5X14	
D	04	DOBRADIÇA SUPER ALTA 26 SUPER HIGH HINGE 26 BISAGRA SUPER ALTA 26	
E	09	CANTONEIRA CORNER ESQUINA	
F	28	CAVILHA 6 X 30 6 X 30 DOWEL CLAVIJA 6 X 30	
G	01	PERFIL H PROFILE H PERFIL H	
H	40	PREGO 10 X 10 NAIL 10 X 10 CLAVO 10 X 10	
I	06	FIXADOR DE FUNDO BOTTOM FIXER FIJADOR INFERIOR	
J	05	PARAFUSO 5 X 40 SCREW 5 X 40 TORNILLO 5 X40	
K	03	TRILHO METAL SLIDE DESLIZAR	
L	05	PUXADOR HANDLE MANEJAR	
M	05	SAPATA SHOE	

Para o puxador não se movimentar
pode ser utilizado cola instantânea para melhorar a fixicação

To prevent the handle from moving
instant glue can be used to improve fixation

Para evitar que el mango se mueva
Se puede utilizar pegamento instantáneo para mejorar la fijación.

Rua Vital Zambotto, n° 666 - Área Industrial II
Fone/Fax: (54) 3358-6054
Cep 95300-000 - Lagoa Vermelha - RS

PANELEIRO IARA

REF.: 667

MANUAL DE MONTAGEM / ASSEMBLY MANUAL / MANUAL DE MONTAJE

Centralizar o puxador
Center the handle
Centrar el mango

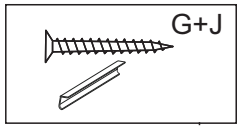

FERRAGENS / HARDWARE / EQUIPOS

A		Parafuso 4 x 40 Screw 4 x 40 Tornillo 4x40
B		Prego 10 x 10 Nail 10 x 10 Clavo 10 x 10
D		PÉS FEET PIES
F		Bucha Bushing Cojinete
G		Puxador Handle Manejar
I		Dobradiça Hinge Bisagra
J		Parafuso 3,5 x 14 Screw 3,5 x 14 Tornillo 3,5x14
K		Suporte Support Apoyo
M		Parafuso 5 X 50 Screw 5 x 50 Tornillo 5 x50
L		Suporte Parede Wall Support Soporte de pared

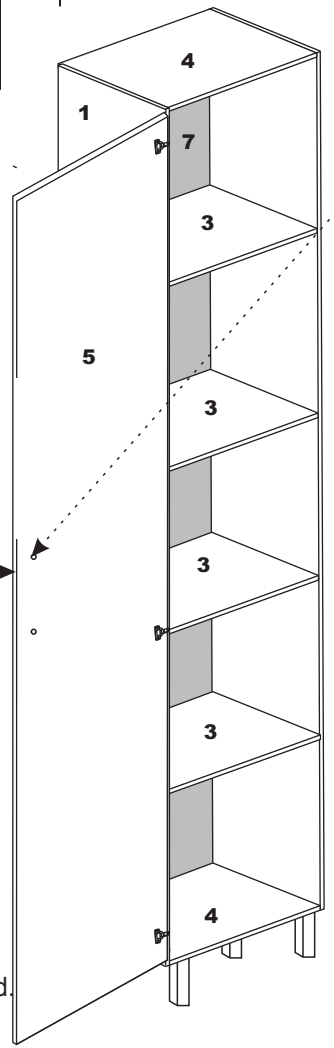

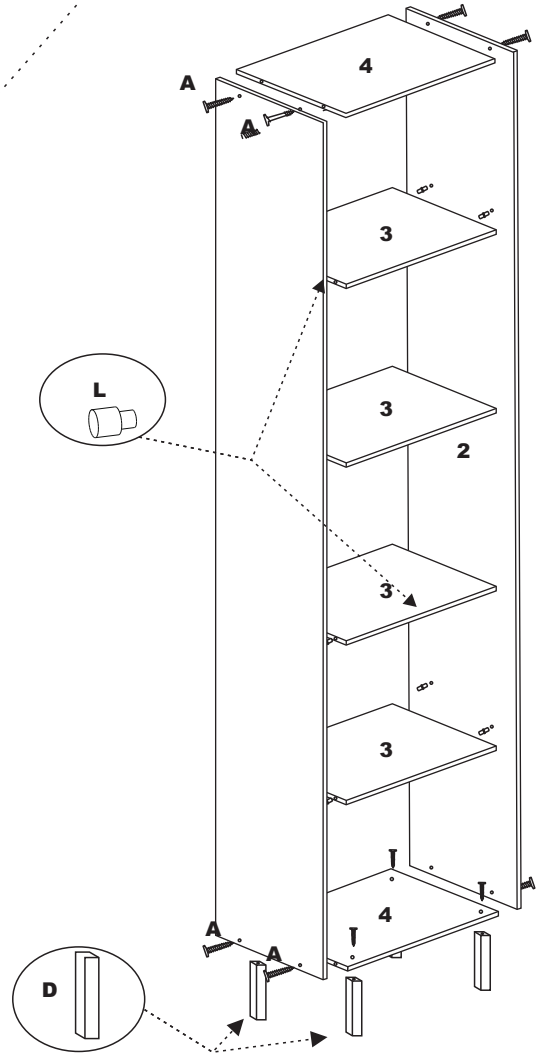

Para o puxador não se movimentar pode ser utilizado cola instantânea para melhorar a fixicação entre a fita de borda e o puxador.

To prevent the handle from moving instant glue can be used to improve fixation between the edge band and the handle.

Para evitar que el mango se mueva Se puede utilizar pegamento instantáneo para mejorar la fijación. entre el borde y el mango.

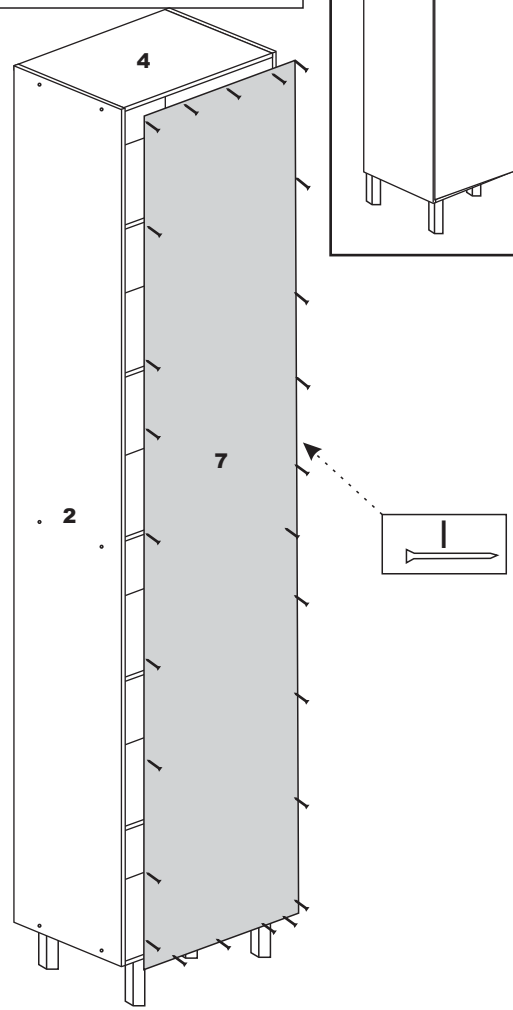

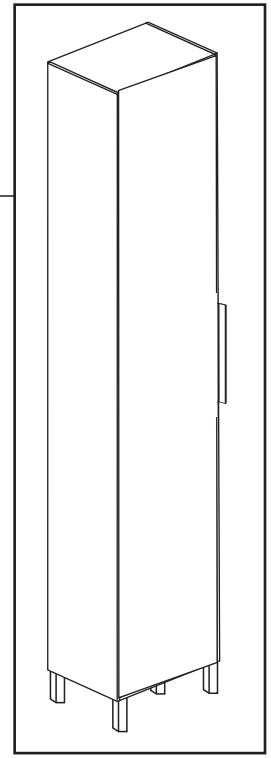

If you require any type of assistance technique, have this assembly diagram at hand.

Si requieres algún tipo de asistencia técnica, tenga a mano este esquema de montaje.

Em caso de solicitação de algum tipo de assistência técnica, tenha este esquema de montagem em mãos.

Rua Vital Zambotto, n° 666 - Área Industrial II
Fone/Fax: (54) 3358-6054
Cep 95300-000 - Lagoa Vermelha - RS

AÉREO 3PTS IARA
REF.: 665

MANUAL DE MONTAGEM / ASSEMBLY MANUAL / MANUAL DE MONTAJE

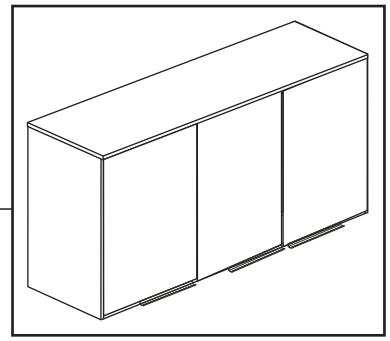

Para o puxador não se movimentar pode ser utilizado cola instantânea para melhorar a fixicação entre a fita de borda e o puxador.
To prevent the handle from moving instant glue can be used to improve fixation between the edge band and the handle.
Para evitar que el mango se mueva Se puede utilizar pegamento instantáneo para mejorar la fijación. entre el borde y el mango.

FERRAGENS HARDWARE EQUIPOS

A		Parafuso 4 x 40 Screw 4 x 40 Tornillo 4x40
B		Prego 10 x 10 Nail 10 x 10 Clavo 10 x 10
D		Puxador Handle Manejar
F		Dobradiça Hinge Bisagra
G		Parafuso 3,5 x 14 Screw 3,5 x 14 Tornillo 3,5x14
J		Bucha Bushing Cojinete
K		Parafuso 5 x 50 Screw 5 x 50 Tornillo 5 x50
L		Suporte Parede Wall Mount Soporte de pared

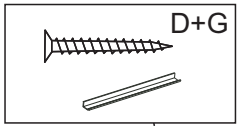

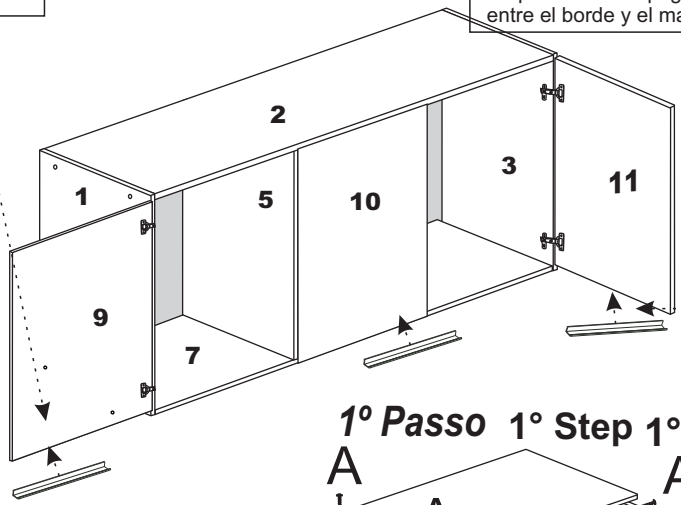

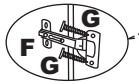

2º Passo 2° Step 2° paso

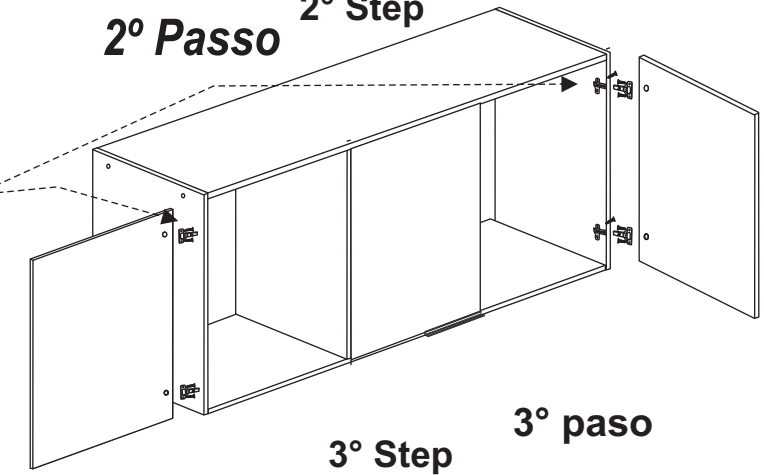

1º Passo 1° Step 1° paso

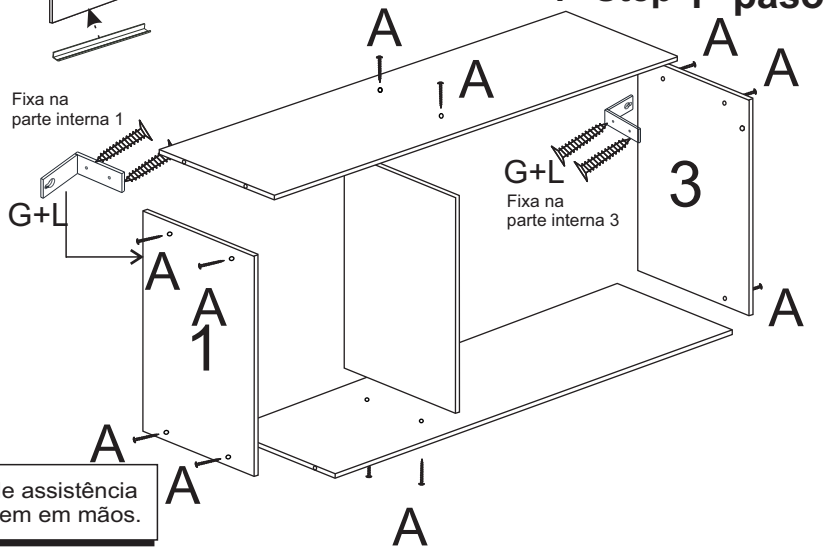

3º Passo 3° Step 3° paso

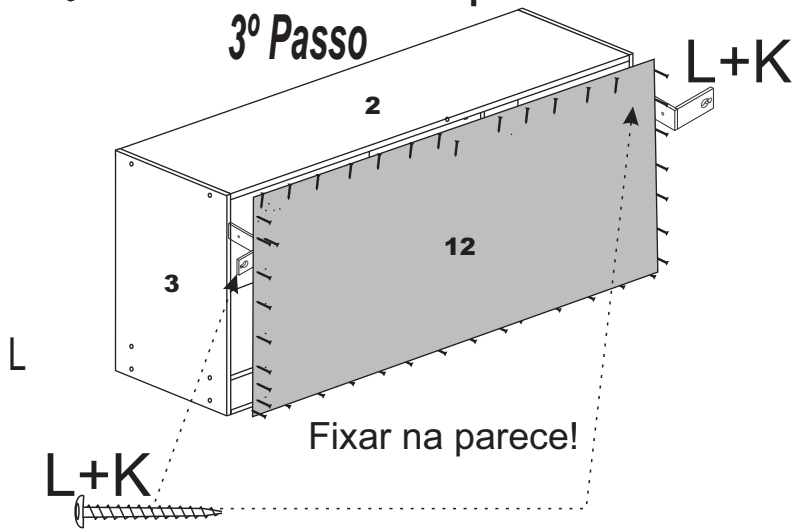

Em caso de solicitação de algum tipo de assistência técnica, tenha este esquema de montagem em mãos.

If you require any type of technical assistance, have this assembly diagram at hand.

Si requieres algún tipo de asistencia técnica, tenga a mano este esquema de montaje.