CO14231 - BALCÃO 1,20 M

Manual de Montagem
Assembly Instructions
Instrucción de Montaje

decibal® móveis

Produto Montado
Producto final
Assembled

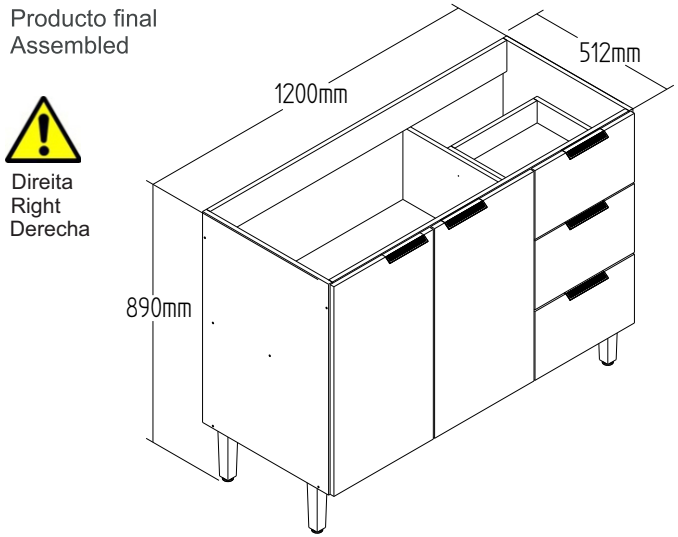

Direita
Right
Derecha

Verificar o lado desejado antes de efetuar a montagem
Check the desired side before mounting
Compruebe el lado deseado antes de montar
Possui montagem dois lados/tiene un montaje de dos lados/ It has two sides

Produto Montado
Producto final
Assembled

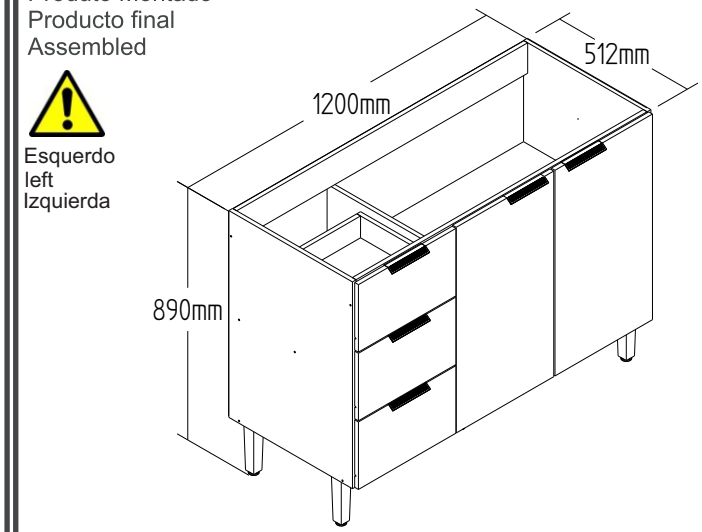

Esquerdo
left
Izquierda

Verificar o lado desejado antes de efetuar a montagem
Check the desired side before mounting
Compruebe el lado deseado antes de montar
Possui montagem dois lados/tiene un montaje de dos lados/ It has two sides

01º

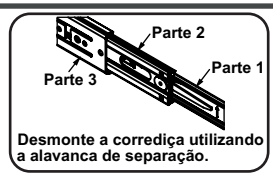

Desmonte a corrediça utilizando a alavanca de separação.

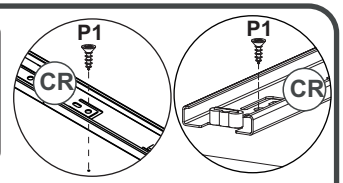

Direita
Right
Derecha

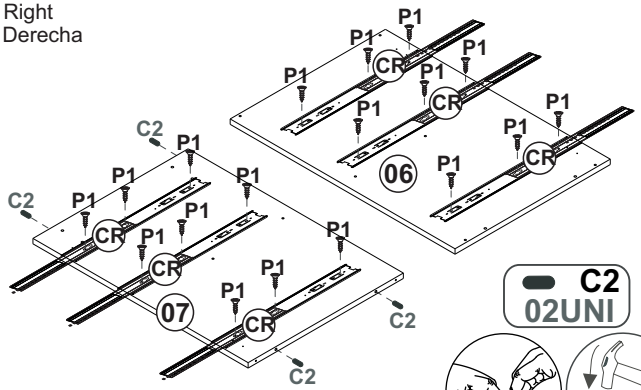

C2
02UNI

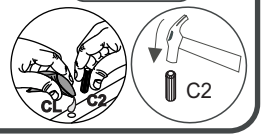

02º

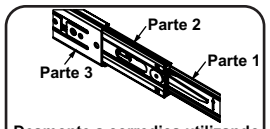

Desmonte a corrediça utilizando a alavanca de separação.

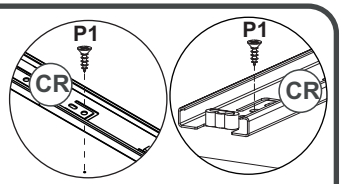

Esquerdo
left
Izquierda

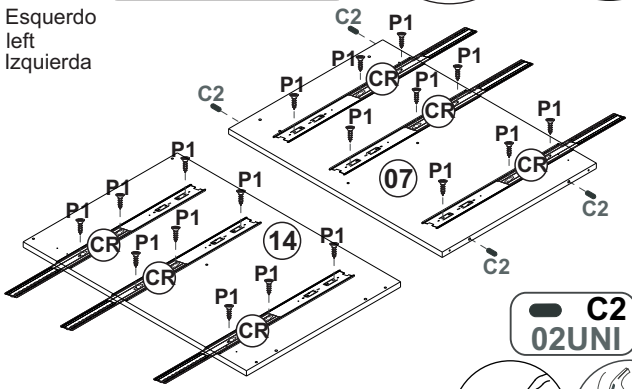

C2
02UNI

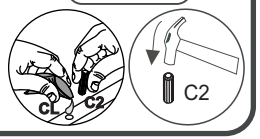

03º

P8
6 UNI

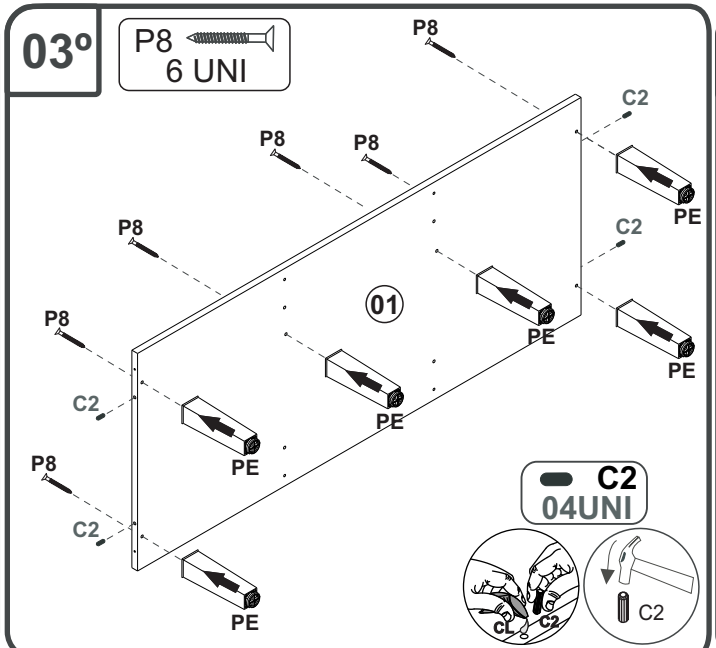

C2
04UNI

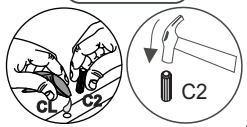

04º

P7
2 UNI

Direita
Right
Derecha

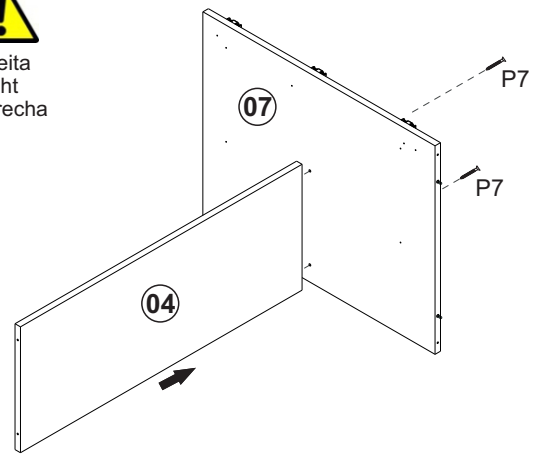

CO14231 - BALCÃO 1,20 M

Manual de Montagem
Assembly Instructions
Instrucción de Montaje

decibal® móveis

05º

Direita
Right
Derecha

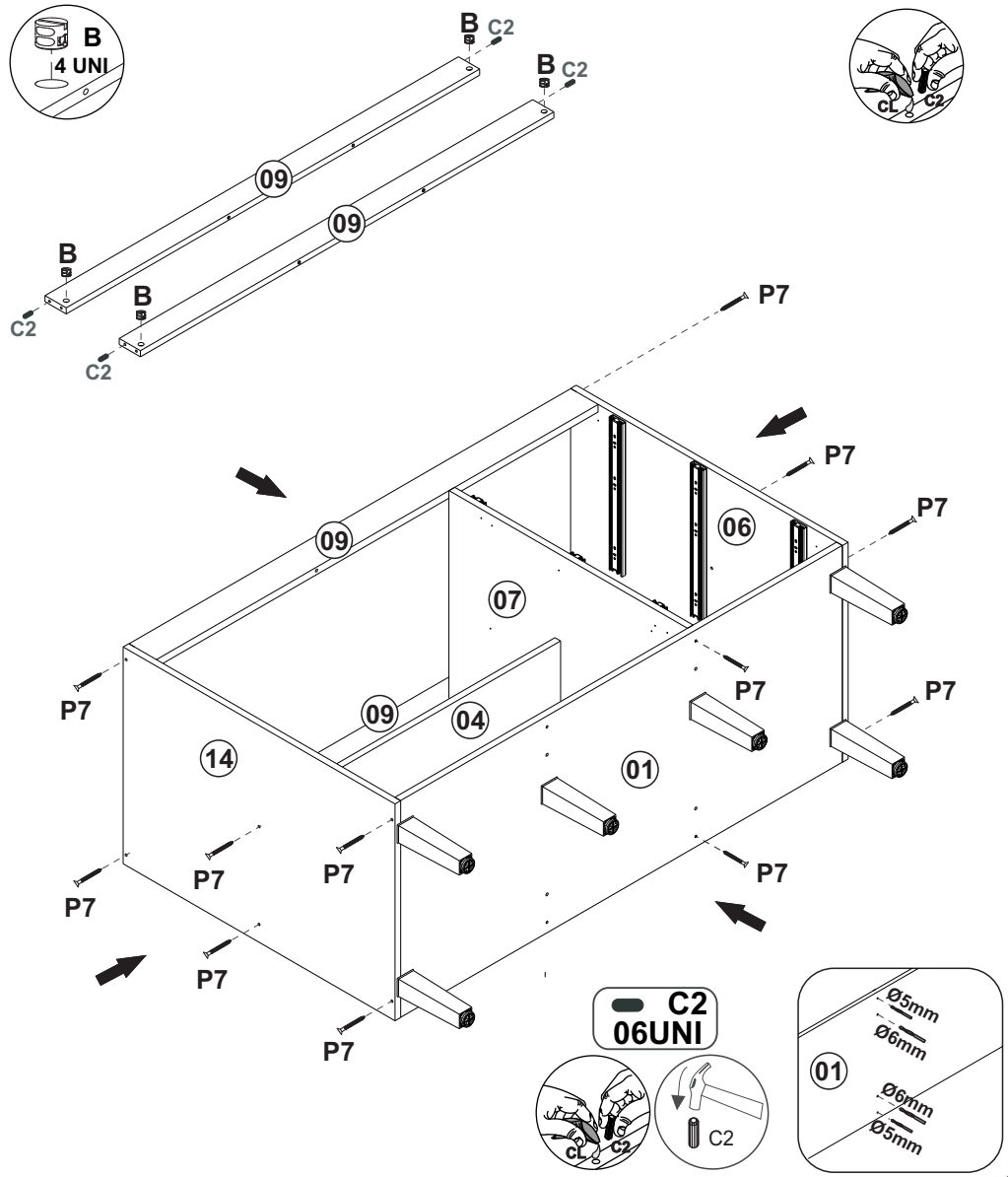

06º COSTA/REVÉS/BACK

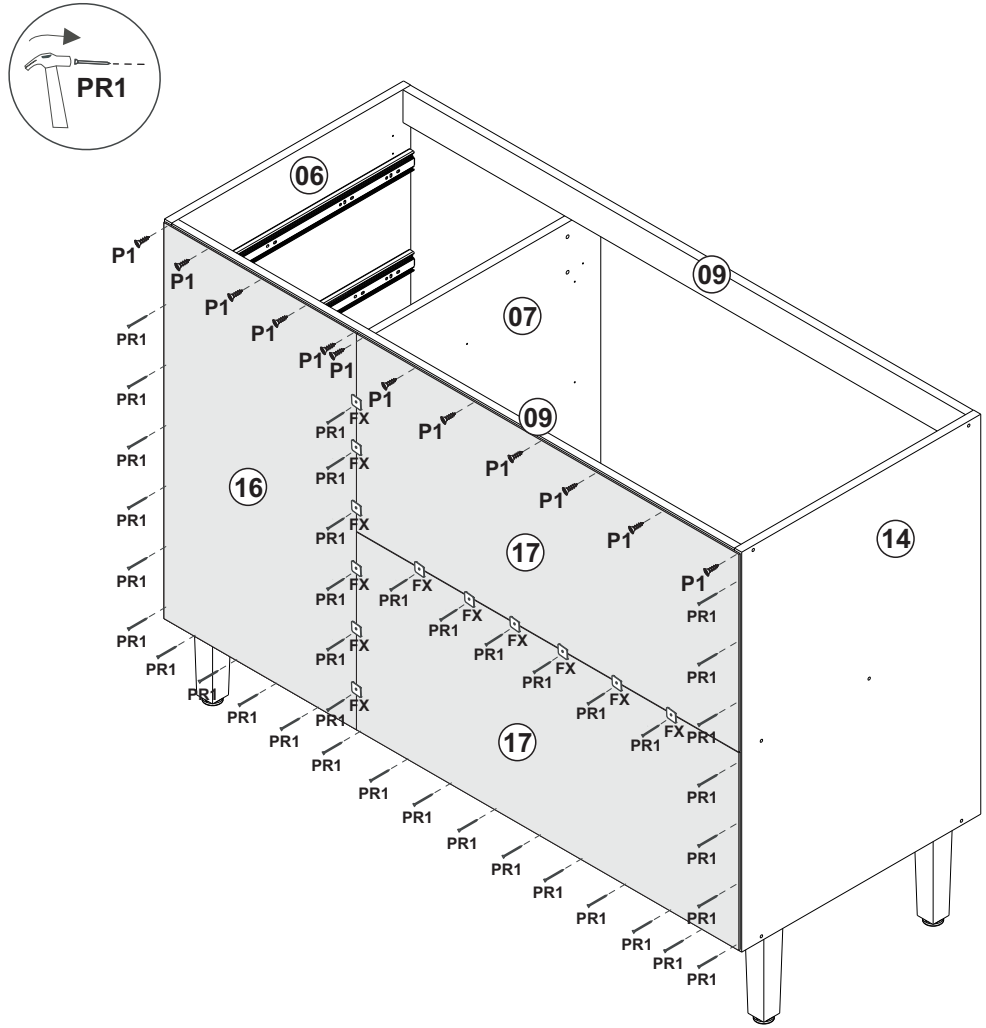

CO14231 - BALCÃO 1,20 M

Manual de Montagem
Assembly Instructions
Instrucción de Montaje

decibal® móveis

07º

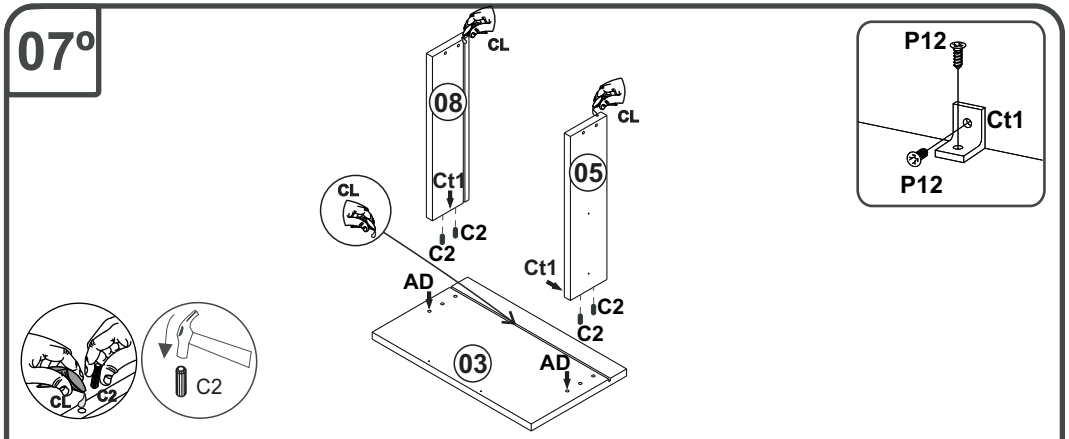

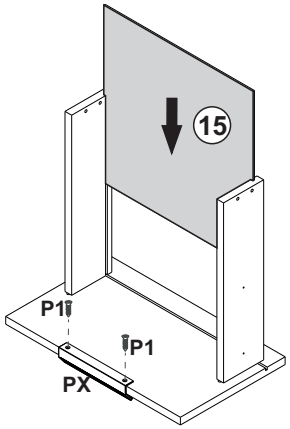

ATENÇÃO!!!!

MARCAÇÃO PRA O PRIMEIRO FURO DO PUXADOR
MARCADO PARA EL PRIMER AGUJERO
MARKING FOR THE FIRST HANDLE HOLE

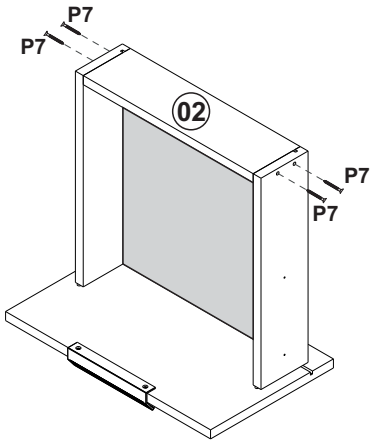

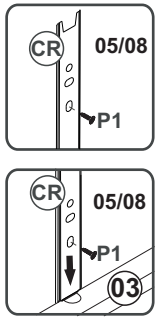

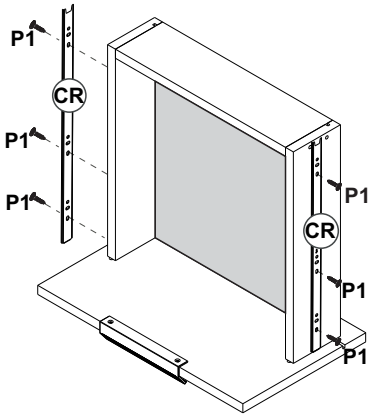

08º 2X

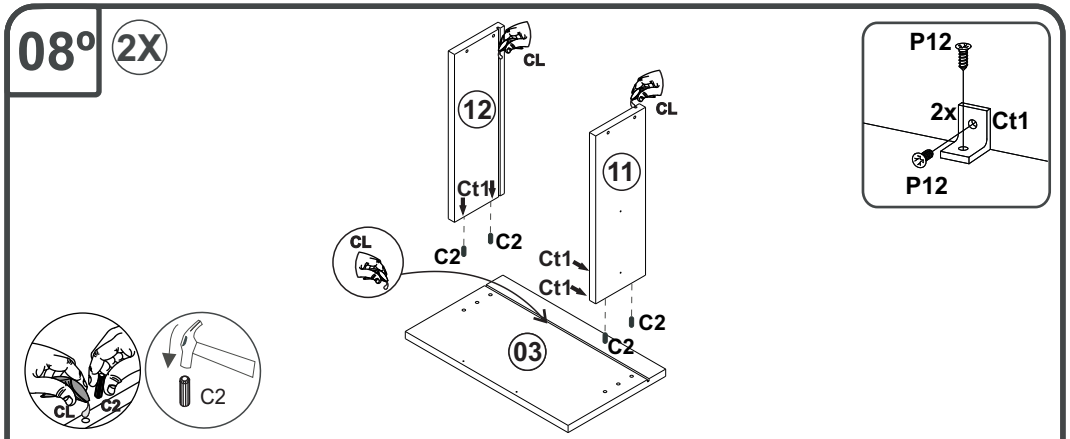

2X

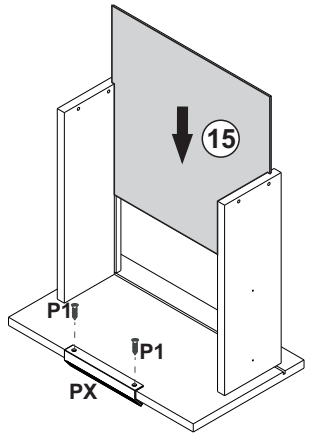

ATENÇÃO!!!!

MARCAÇÃO PRA O PRIMEIRO FURO DO PUXADOR
MARCADO PARA EL PRIMER AGUJERO
MARKING FOR THE FIRST HANDLE HOLE

2X

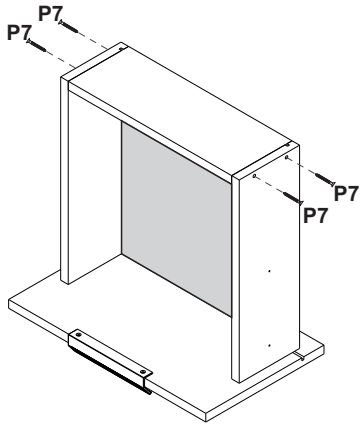

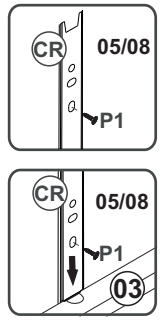

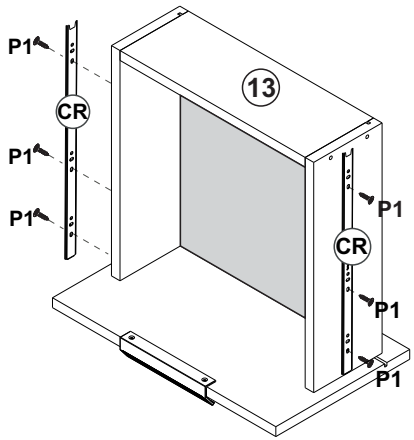

CO14231 - BALCÃO 1,20 M

Manual de Montagem
Assembly Instructions
Instrucción de Montaje

decibal® móveis

09º

Direita
Right
Derecha

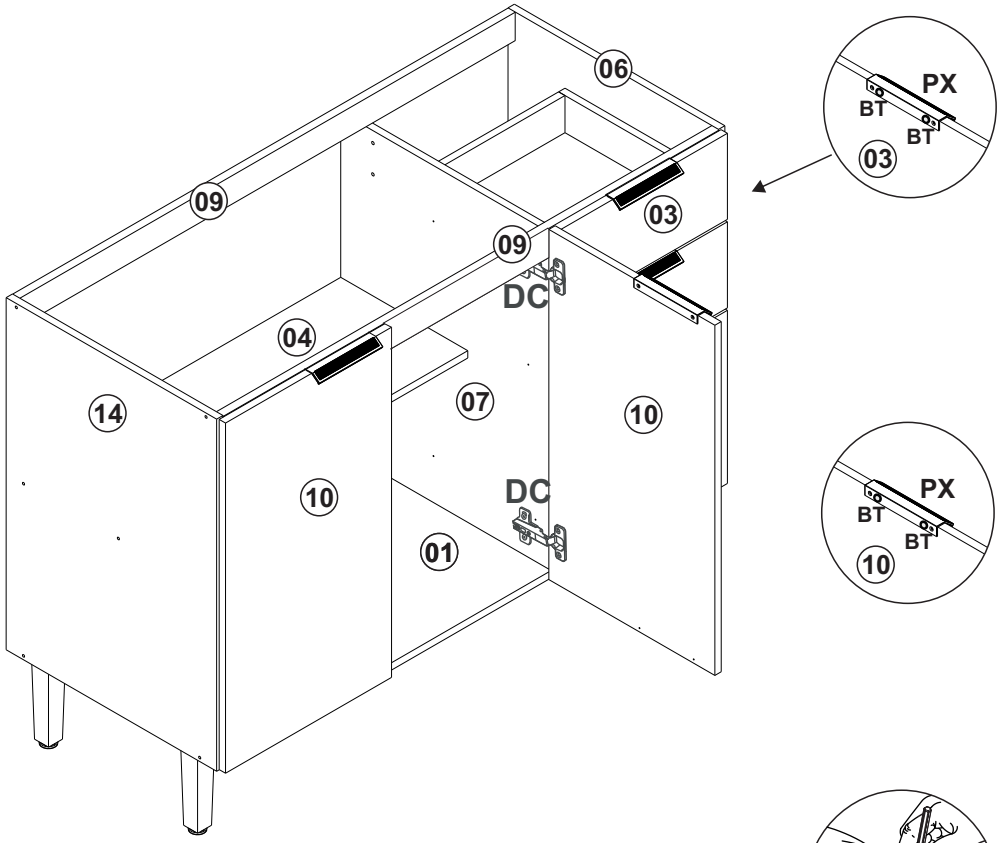

ATENÇÃO!!!!

MARCAÇÃO PRA O PRIMEIRO FURO DO PUXADOR
MARCADO PARA EL PRIMER AGUJERO
MARKING FOR THE FIRST HANDLE HOLE

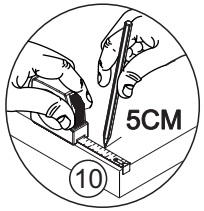

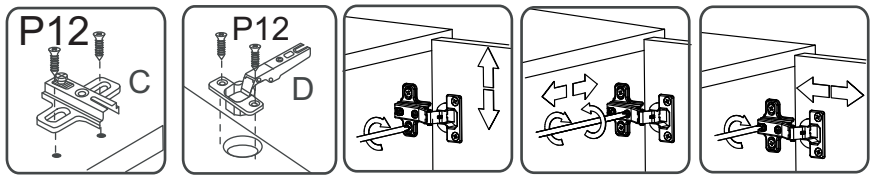

***PESO SUPORTADO.**
***PESO SOPORTADO.**
***WEIGHT SUPPORTED.**

Direita
Right
Derecha

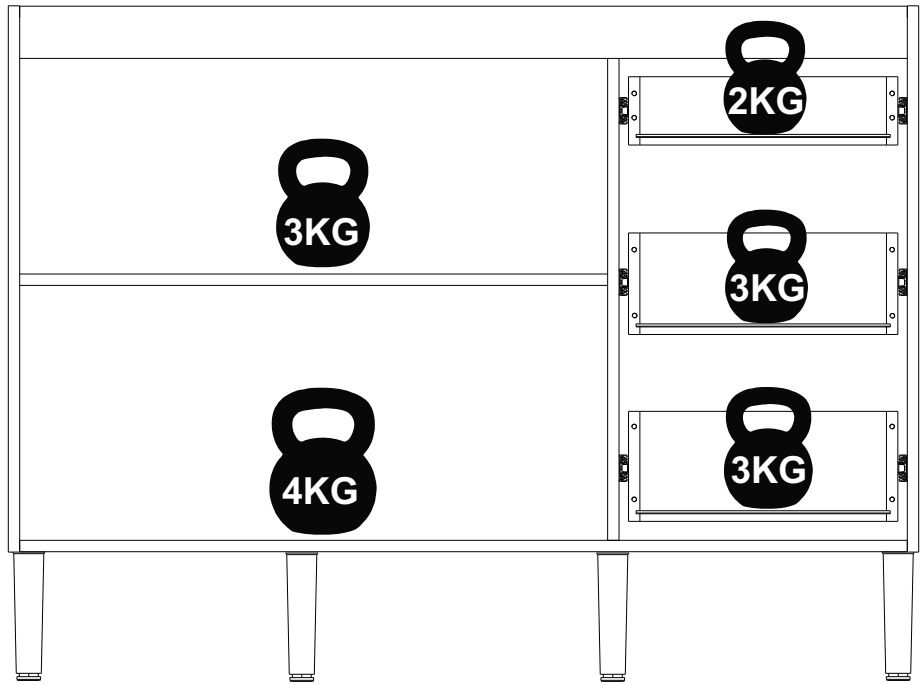

CO14231 - BALCÃO 1,20 M

Manual de Montagem
Assembly Instructions
Instrucción de Montaje

decibal®

ATENÇÃO!!!! montadores e consumidores
*** Ajustar o torque da parafusadeira para não danificar as peças escareando o parafuso ***
ATENCIÓN!!!! montadores e consumidores
*** Ajuste el torque del destornilador para no dañar las piezas avallanando el tornillo ***
ATTENTION!!!! assemblers and consumers
*** Adjust the torque of the screwdriver so as not to damage the parts by countersinking the screw ***

Ferramentas necessárias
Necessary tools
Herramientas necesarias

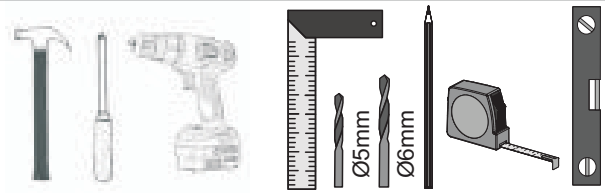

www.decibal.com.br

60 min.

2 montador
2 ajustador
2 Fitter

Relação de Peças/ Relación de Piezas/Parts List

N°	CÓDIGO/CODE	DESCRIÇÃO/DESCRIPCIÓN/DESCRIPTION		QTD/CANT	VOL.
1	0565150	BASE INF	1170X497X15MM	1	1
2	0565161	BATENTE MENOR/REVÉS CAJÓN DRAWER BACK	325X90X15MM	1	1
3	0565158	FRENTE DE GAVETA/FRENTE CÁJON DRAWER FRONT	392X235X15MM	3	1
4	0565156	PRATELERIA/ESTANTE/SHELF	775X300X15MM	1	1
5	0565697	LATERAL DE GAVETA MENOR DIREITA/ LATERAL CAJÓN/DRAWER SIDE	400X90X15MM	1	1
6	0565151	LATERAL DIR/LATERAL/SIDE	720X497X15MM	1	1
7	0565155	DIVISÓRIA/DIVIDER	599X497X15MM	1	1
8	0565698	LATERAL DE GAVETA MENOR ESQUERDA/ LATERAL CAJÓN/DRAWER SIDE	400X90X15MM	1	1
9	0565153	TRAVESSA FRT/TRAVIESA/TRAVERSE	1170X106X15MM	2	1
10	0565157	PORTA MAIOR/PUERTA/DOOR	716X392X15MM	2	1
11	0565699	LATERAL DE GAVETA MAIOR DIREITA/ LATERAL CAJÓN/DRAWER SIDE	400X120X15MM	2	1
12	0565700	LATERAL DE GAVETA MAIOR ESQUERDA/ LATERAL CAJÓN/DRAWER SIDE	400X120X15MM	2	1
13	0565164	BATENTE MAIOR/REVÉS CAJÓN/ DRAWER BACK	325X120X15MM	2	1
14	0560759	LATERAL ESQ/LATERAL/SIDE	720X497X15MM	1	1
15	0565701	FUNDO GAVETA/FONDO CAJÓN/ DRAWER BOTTOM	395X335X2,8MM	3	1
16	0565166	COSTA MENOR/REVÉS/BACK	713X400X2,8MM	1	1
17	0565167	COSTA MAIOR/REVÉS/BACK	795X356X2,8MM	2	1

ATENÇÃO!!!! montadores e consumidores
*** Para limpar o móvels utilize somente um pano úmido (umedecido em água pura ou água com sabão neutro). Depois, passe um pano seco.**
Evite a umidade excessiva.
*** Evite usar álcool, água sanitária, detergente e outros produtos químicos, mesmo diluídos em água. Não utilize produtos abrasivos de nenhuma espécie**

ATENCIÓN!!!! montadores e consumidores
*** Para limplar el mueble utilice solamente un paño húmedo (humedecido con agua limpia o con un jabón suave).**
Acontinuación, utilice un paño seco. Evite el exceso de humedad.
*** Evite uso de alcohol, hipocloridro solución basada, detergente y otros productos químicos, mismo diluídos en água. No utilice productos abrasivos de ningún tipo.**

ATTENTION!!!! assemblers and consumers
***To clean the furniture, use only a damp cloth (humidify it only in pure water ou water and neutral soap).After, use a dry cloth.Avoid excessive humidity.**
***Avoid using alcohol, bleach, detergent and other chemical productos, even diluted in water. Do not use any kind of abrasive cleaning agentes to clean the furniture.**
The use of such products may jeopardize the ?nal characteristics of the furniture.

CO14231 - BALCÃO 1,20 M

Manual de Montagem
Assembly Instructions
Instrucción de Montaje

decibal® móveis

escala (1:1)

LEGENDA	DESCRIÇÃO/DESCRIPCIÓN/DESCRIPTION	CÓDIGO	QUANT.
P7	PARAFUSO/TORNILLO/SCREW 4X45	01318	26
P1	PARAFUSO/TORNILLO/SCREW 3,5X12	01328	56
Pr1	PREGO/CLAVO/NAIL 10X10	01330	60
C2	CAVILHA/TARUGO/DOWEL 6X30 MM	01211	26
PU	PARAFUSO UNIÃO/UNIÓN DETORNILLO /SCREW UNION	01495	02
P12	PARAFUSO/TORNILLO/SCREW 3,5X13	09927	48
P8	PARAFUSO/TORNILLO/SCREW 5X45	01320	06
B	BUCHA/BUJE/BUCHING	02734	04

escala (N/A)

LEGENDA	DESCRIÇÃO/DESCRIPCIÓN/DESCRIPTION	CÓDIGO	QUANT.
CL	COLA/PEGAMENTO/GLUE	01213	01
PX	PUXADOR/PEGADOR /HANDLE DOURADO(AKEO 96MM)	12611	05
ET	decibal® móveis ETIQUETA LOGO DECIBAL/LABEL DECIBAL	01312	01
Ct1	CANTONEIRA/PIEZA L/SHEET	03077	12
FX	FIXADOR COSTA/FIJADOR FONDO/FIXER COAST	01331	12
PE	PÉ/PATA/FOOT (170mm)	12003 CHAMP170mm	06
CR	CORREDICA/CORREDERA/METTALIC SLIDE LARG	02641	03
AD	ADESIVO/ADHESIVO/ADHESIVE	15mm	14
DC	D C DOBRADIÇA/BISAGRA/HINGE D=35mm C=Alta	12615 (AMORTECIMENTO)	04
BT	BATENTE/BATIENTE DE SILICONA/SILICONE STOP 8MM	02921	08

Medida em mm

0 10 20 30 40 50 60 70 80 90 100 110 120 130 140 150 160 170 180 190 200 210 220 230 240 250