ATENÇÃO: Carga máxima suportavél.
!ATENCIÓNi: Carga máxima soportable.
ATTENCION: Maximum load bearable.

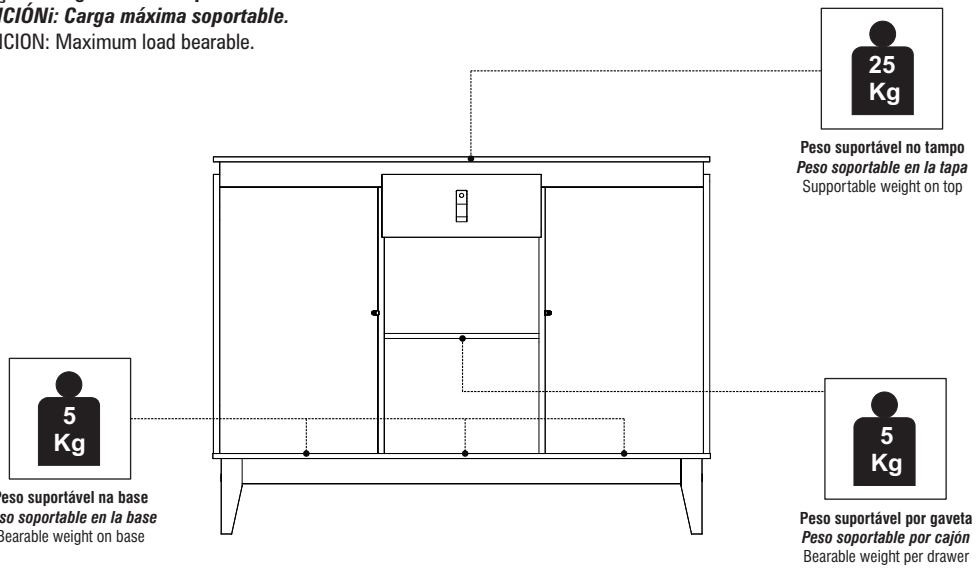

Procedimento para Solicitação de Assistência Técnica

Em caso de Assistência Técnica, entrar em contato com nosso Representante de Vendas, no ato da montagem do produto e informar o número do lote.

Procedimento para Solicitud de Asistencia Técnica

En caso de Asistencia Técnica, contactar a nuestro Representante de Ventas, en el acto del montaje del producto e informar el número de lote.

How to Proceed if you Need Technical Assistance

In case you need technical assistance, please contact ou Sales Representative at the time of assembly and inform the lot number provided to the side.

REMONTAGEM

Retirar todo o peso do móvel caso queira trocá-lo de local. Em alguns casos é recomendado desmontar o móvel, o que deve ser feito por um profissional qualificado.

DESCRITIVO TÉCNICO

Produto elaborado em madeira reconstituída MDF e/ou MDP e/ou BP. Acabamento fosco em verniz poliuretano ou poliéster. Fundos e contra-fundos em chapas de fibromadeira e/ou MDF. Ferragens e acessórios de aço zincado, zamack e/ou PVC. Bordos com fita de PVC, papel ou pintados.
A empresa se reserva do direito de evetuar modificações de caráter técnico sem prévio aviso.

REMONTAJE

Sacar todo el peso del mueble en el caso de que desse cambiarlo de sitio. Em algunos casos, se recomienda que un profesional calificado desmonte el mueble.

DESCRITIVO TÉCNICO

Producto elaborado en madera reconstituida MDF y/o MDP y/o BP. Acabado opaco en barniz poliuretano o poliéster. Fondos y traseras en chapas de fibromadera y/o MDF. Herrajes y accesorios de acero zincado, zamack y/o PVC. Bordas con cinta de PVC, papel o pintados.
La empresa se reserva el derecho de efectuar cambios de carácter técnico sin previo aviso.

REASSEMBLY

Take all of the weight off the furniture if you want to put it in a different place. In a few cases, it is recommended youdisassemble the piece of forniture, and this should be don by a qualifield professional.

DESCRITIVO TÉCNICO

Product made out of reconstituted wood MDF and/or MDP and/or BP. Finishing with shine and/or glaze with polyurethane or polyester varnish. Bottoms and rearends made out of wood fiber plates and/or MDF. Hardware and accessories made out of galvanized steel, zamack and/or PVC. Sides with PVC tape, paper or painted.
The company reserves the right to make techinical changes without prior notice.

Produzido por / Producido por / Made in
Casa D Indústria de Móveis Ltda.
Rua Dr. Ernani da Gama Corrêa, 35-00 - Bairro Portal - CEP 15130-000
Mirassol - SP - Brasil - Fone 55 17 3243 8300 - Fax 55 17 3243 8310
www.casad.com.br

ESQUEMA DE MONTAGEM / INSTRUCCIONES DE MONTAJE / ASSEMBLY INSTRUCTIONS

APARADOR BUFFET DIAMANTE
RECORTE BUFFET DIAMANTE
DIAMOND BUFFET TRIMMING
COD: 011.073

Pessoas Necessárias para Montagem

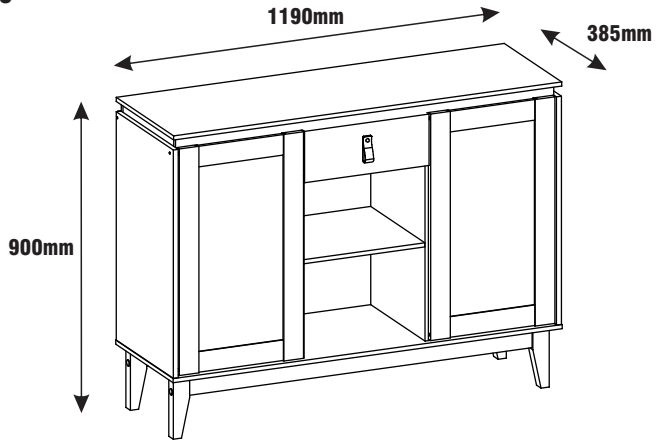

ATENÇÃO:
Antes de iniciar a montagem, leia as dicas abaixo, que julgamos fundamentais para uma boa montagem.
ATENCIÓN:
Antes de empezar el montaje, lea las pistas abajo, que juzgamos fundamentales para un buen montoje.
ATTENTION:
Before beginning the assembly, read the folowing tips, which we consider fundamental for good assembly.

LIMPEZA
PANO LEVEMENTE UMEDECIDO COM ÁGUA E SEGUIDO DE PANO SECO, NÃO UTILIZAR PRODUTOS QUÍMICOS OU ABRASIVOS.

LIMPIEZA
TRAPO LIGERAMENTE EMPAPADO EN AGUA SEGUIDO DE TRAPO SECO, NO UTILIZAR PRODUCTOS QUÍMICOS O ABRASIVOS.

CLEANING
WIPE WITH A SLIGHTLY DAMP CLOTH FOLLOWED BY A DRY CLOTH, DO NOT USE CHEMICAL OR ABRASIVE PRODUCTS.

DICAS / PISTAS / TIPS

- Utilizar a própria embalagem como tapete, protegendo as peças durante a montagem;
- Observar o local exato da montagem para evitar movimentos desnecessários do móvel;
- Sugerir ao cliente que guarde este manual.

- Usar el proprio embalaje com alfombra, protegiendo las piezas durante el montaje;
- Observar el lugar exacto del montaje para evitar movimientos innecessarios del mueble;
- Sugerir al cliente la guarda de este manual.

- Use the package itself as rug to protect the parts during assembly;
- Observe the exact assembly location to avoid unnecessary movements of the furniture;
- Suggest the customer keep this manual.

Tenha em mãos: / Tenga en manos: / Have in hands:

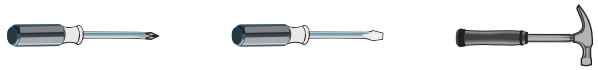

404.388.000

IDENTIFICAÇÃO DAS PEÇAS / IDENTIFICACIÓN DE LAS PIEZAS / PIECES IDENTIFICATION

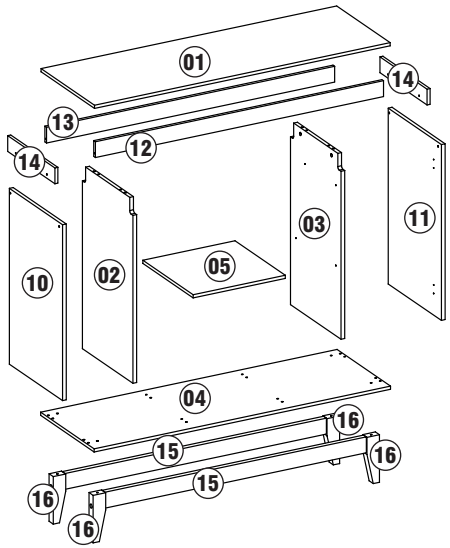

Gaveta
Cajón
Drawer

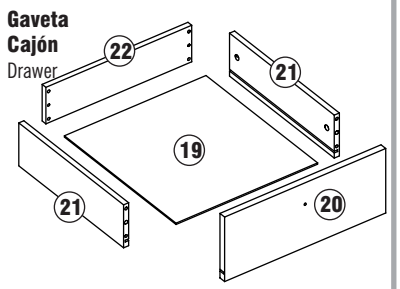

Portas
Puertas
Doors

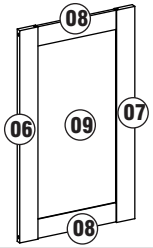

Fundo
Fondo
Back Panel

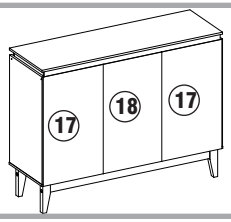

LEGENDA DE PEÇAS	MATERIAL	MEDIDAS (mm)	OFFW/NOCE 346	BCO/NOCE 526	PTO/NOCE 576	CIZ/NOCE 586	QUANT.
01 - Tampo	MDP	1187x385x12	146	146	146	146	01
02 - Divisória Esquerda	MDP	696x364x15	140	009	025	581	01
03 - Divisória Direita	MDP	696x364x15	140	009	025	581	01
04 - Base	MDP	1187x385x12	140	009	025	581	01
05 - Prateleira	MDP	370x363x12	140	009	025	581	01
06 - Moldura Esquerda da Porta	MDP	661x60x15	140	009	025	581	02
07 - Moldura Direita da Porta	MDP	661x60x15	140	009	025	581	02
08 - Moldura Menor da Porta	MDP	264x60x12	140	009	025	581	04
09 - Fundo Miolo da Porta	MDF	555x280x3	650	650	650	650	02
10 - Lateral Esquerda	MDP	666x383x15	140	009	025	581	01
11 - Lateral Direita	MDP	666x383x15	140	009	025	581	01
12 - Travessa Frontal	MDP	1155x60x12	146	146	146	146	01
13 - Travessa Traseira	MDP	1155x60x12	146	146	146	146	01
14 - Travessa Lateral	MDP	340x60x12	146	146	146	146	02
15 - Travessa madeira	MADEIRA	1045x60x20	146	146	146	146	02
16 - Pé madeira	MADEIRA	alt. 180mm	146	146	146	146	04
17 - Fundo Lateral	MDF	677x395x3	140	009	025	581	02
18 - Fundo Central	MDF	677x384x3	140	009	025	581	01
19 - Fundo Gaveta	MDF	334x357x3	140	009	025	581	01
20 - Frente de Gaveta	MDP	380x150x15	140	009	025	581	01
21 - Lateral de Gaveta	MDP	335x100x12	140	009	025	581	02
22 - Contra Fundo de Gaveta	MDP	344x100x12	140	009	025	581	01

009 - BRANCO **025 - PRETO** **140 - OFFWHITE** **146 - NOCE** **581 - CINZA PÉROLA**

MONTAGEM / MONTAJE / ASSEMBLY

6º PASSO / PASO / STEP

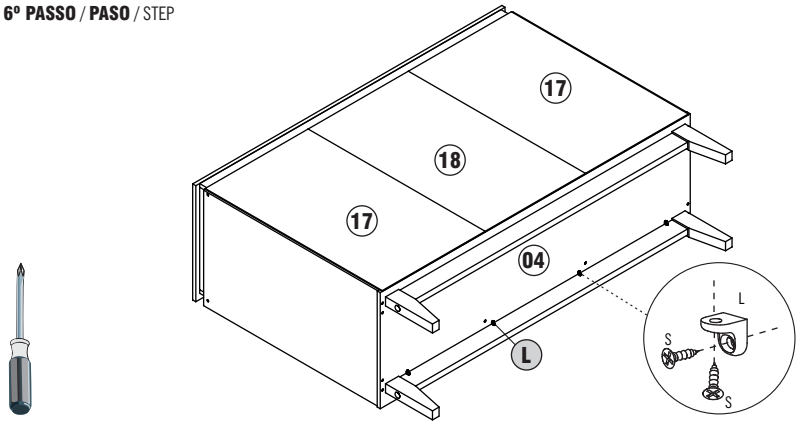

7º PASSO / PASO / STEP

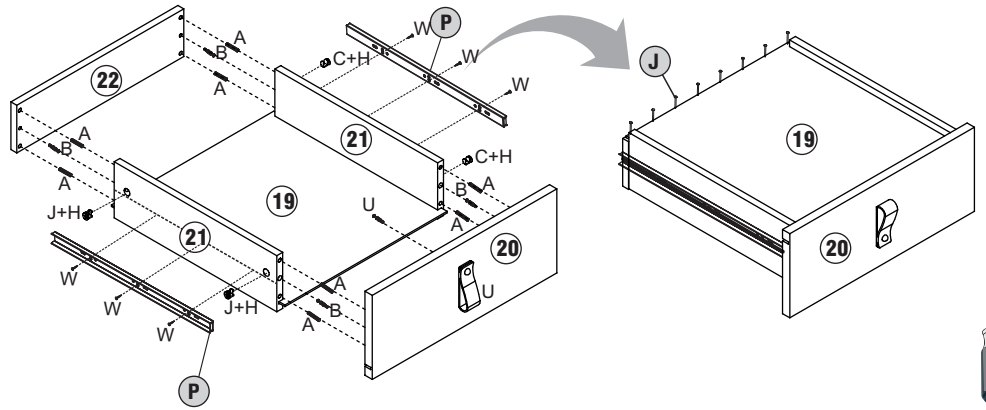

8º PASSO / PASO / STEP

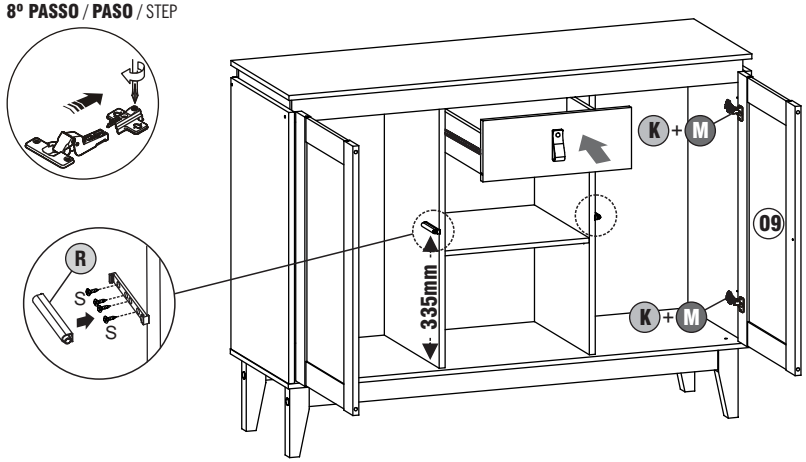

MONTAGEM / **MONTAJE** / ASSEMBLY

4º PASSO / **PASO** / STEP

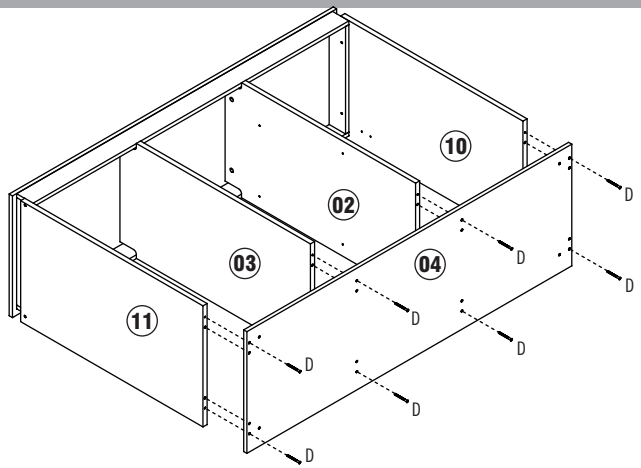

5º PASSO / **PASO** / STEP

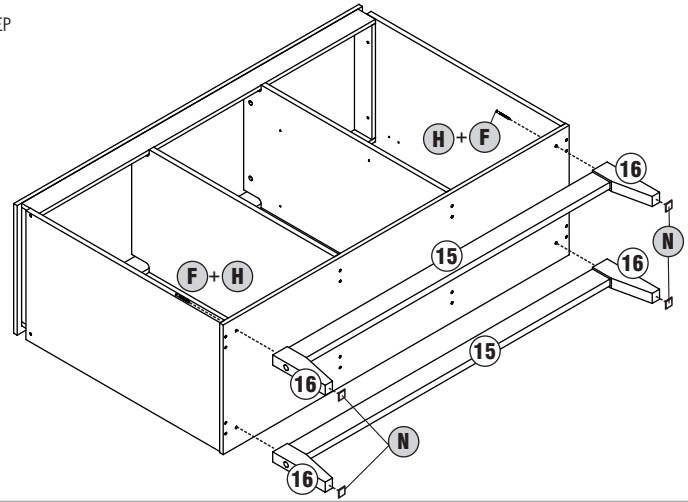

6º PASSO / **PASO** / STEP

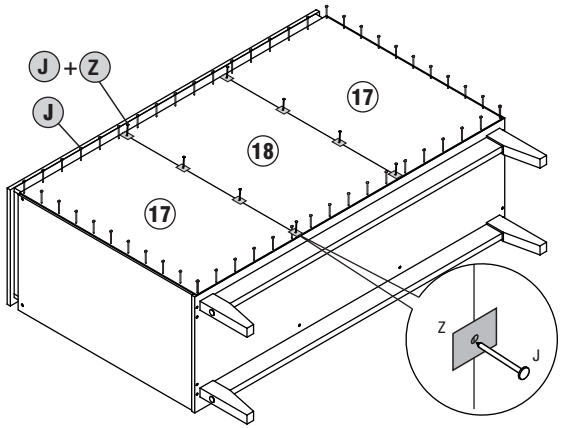

ACESSÓRIOS / **ACCESORIOS** / ACCESORIES

A		**CAVILHA Ø6x30mm** **CLAVIJA Ø6x30mm** Ø6x30mm DOWEL	**32 PEÇAS** / **PIEZAS** / PEACES
B		**PARAFUSO MINI Ø6.3x11mm** **TORNILLO MINI Ø6.3x11mm** Ø6.3x11mm MINIFIX SET	**08 PEÇAS** / **PIEZAS** / PEACES
C		**TAMBOR MINIFIX Ø12x12mm** **TAMBOR MINIFIX Ø12x12mm** MINIFIX BARREL Ø12x12mm	**08 PEÇAS** / **PIEZAS** / PEACES
D		**PARAFUSO Ø5x50mm** **TORNILLO Ø5x50mm** Ø5x50mm BOLT	**20 PEÇAS** / **PIEZAS** / PEACES
E		**PARAFUSO Ø4,5x16mm** **TORNILLO Ø4,5x16mm** Ø4,5x16mm BOLT	**16 PEÇAS** / **PIEZAS** / PEACES
F		**PARAFUSO Ø6x60mm** **TORNILLO Ø6x60mm** Ø6x60mm BOLT	**04 PEÇAS** / **PIEZAS** / PEACES
G		**PARAFUSO Ø7x50mm** **TORNILLO Ø7x50mm** Ø7x50mm BOLT	**04 PEÇAS** / **PIEZAS** / PEACES
H	(BRANCO, PRETO, OFF WHITE, CINZA PÉROLA)	**TAMPA ADESIVA Ø18x1mm** **TAPA ADHESIVA Ø18x1mm** Ø18x1mm COVER	**04 PEÇAS** / **PIEZA** / PEACE
I	(NOCE)	**TAMPA ADESIVA Ø18x1mm** **TAPA ADHESIVA Ø18x1mm** Ø18x1mm COVER	**04 PEÇAS** / **PIEZA** / PEACE
J		**PREGO 10x10mm** **CLAVO 10x10mm** 10x10mm NAIL	**48 PEÇAS** / **PIEZA** / PEACE
K		**CALÇO BAIXO 12MM** **APOYO BAJO 12MM** 12MM LOW SUPPORT	**04 PEÇAS** / **PIEZAS** / PEACES
L		***SUPORTE DE PRATELEIRA*** *SOPORTE DEL REPISA* SHELF SUPPORT	**18 PEÇAS** / **PIEZAS** / PEACES
M		**DOBRADIÇA ALTA** **BISAGRA ALTA** HIGH HINGE	**04 PEÇAS** / **PIEZAS** / PEACES
N		**FELTRO ADESIVO** **FIELTRO ADHESIVO** ADHESIVE FELT	**04 PEÇAS** / **PIEZAS** / PEACES
O	(BRANCO, PRETO, OFF WHITE, CINZA PÉROLA)	**TAMPA FURO Ø10x12mm** **CUBIERTA DE AGUJERO Ø10x12mm** Ø10x12mm HOLE COVER	**08 PEÇAS** / **PIEZA**S / PEACES
P		**CORREDIÇA 300x34x13mm** ***RIEL CORREDIZO 300x34x13mm*** 300x34x13mm SLIDING	**01 PARE** / ***PIEZA*** / PEACE
Q	(BRANCO, PRETO, OFF WHITE, CINZA PÉROLA)	**TAMPA ADESIVA Ø12x1mm** **TAPA ADHESIVA Ø12x1mm** Ø12x1mm COVER	**04 PEÇAS** / **PIEZA**S / PEACES
R		**FECHADURA PUSH OPEN** ***BLOQUERO PUSH OPEN*** DOOR LOCK PUSH OPEN	**02 PEÇAS** / ***PIEZAS*** / PEACES
S		**PARAFUSO AÇO CC Ø3,5x12mm** ***TORNILLO ACERO CC Ø3,5x12mm*** Ø3,5x12mm STEEL BOLT CC	**60 PEÇAS** / ***PIEZAS*** / PEACES

ACESSÓRIOS / **ACCESORIOS** / ACCESORIES

T		**PARAFUSO Ø4,5x20mm** **TORNILLO Ø4,5x20mm** Ø4,5x20mm BOLT	**04 PEÇAS** / **PIEZAS** / PEACES
U		**PUXADOR COURO 60x20x2mm** ***PEGADOR DE CUERO 60x20x2mm*** LEATHER HANDLE 60x20x2mm	**01 PEÇA** / ***PIEZA*** / PEACE
X		***SUPORTE DE PRATELEIRA*** *SOPORTE DEL REPISA* SHELF SUPPORT	***04 PEÇAS*** / *PIEZAS* / PEACES
Z		**UNIÃO PARA FUNDOS METÁLICO** ***PLACA DE FONDOS METALICO*** METAL PLATE FOR BACK PANEL	**08 PEÇAS** / ***PIEZA*** / PEACE
W		**PARAFUSO Ø3,0x10mm** **TORNILLO Ø3,0x10mm** Ø3,0x10mm BOLT	**06 PEÇAS** / **PIEZAS** / PEACES

MONTAGEM / **MONTAJE** / ASSEMBLY

1- MONTAGEM: Siga corretamente a ordem.
MONTAJE: Siga Correctamente el orden.
ASSEMBLY: Please follow these instructions correcty.

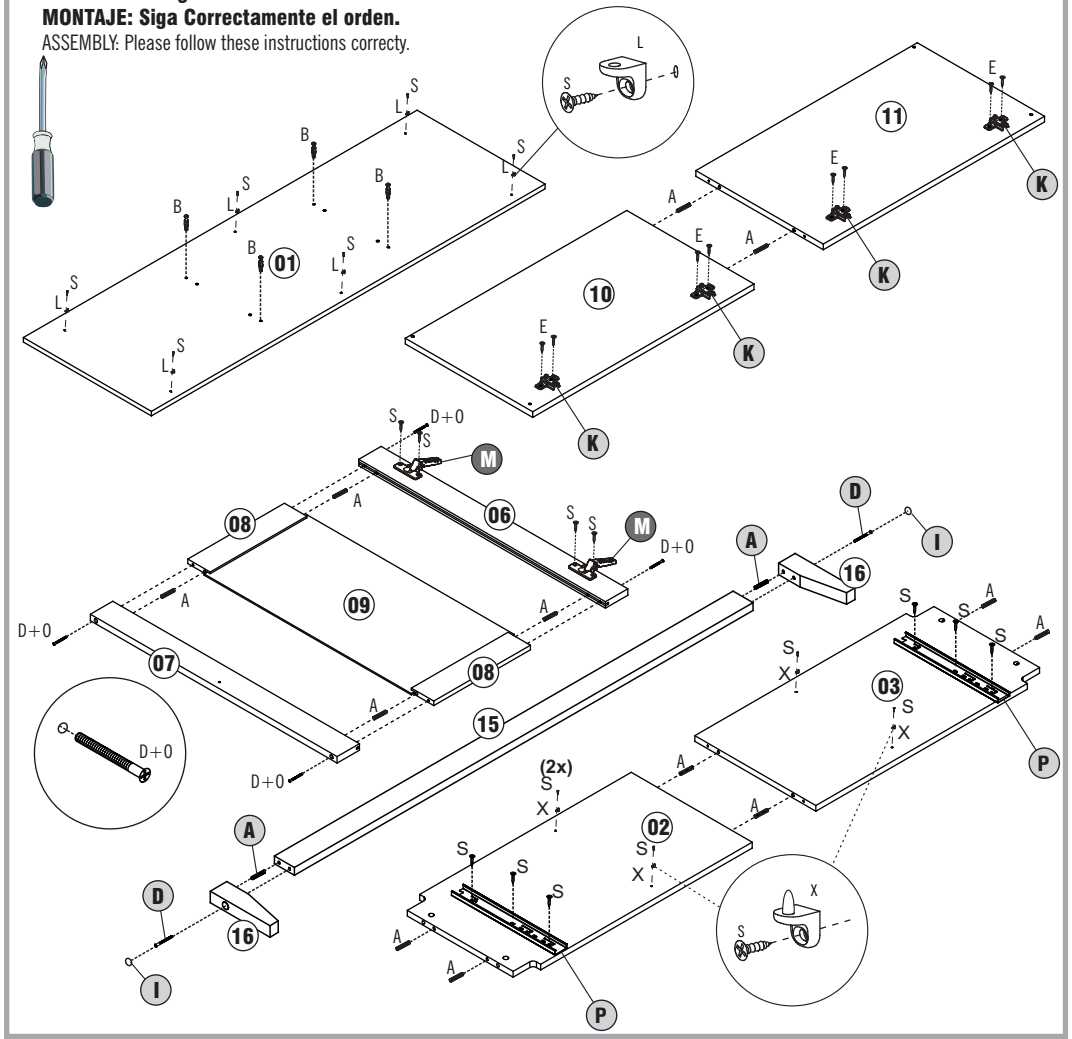

MONTAGEM / **MONTAJE** / ASSEMBLY

1º PASSO / **PASO** / STEP

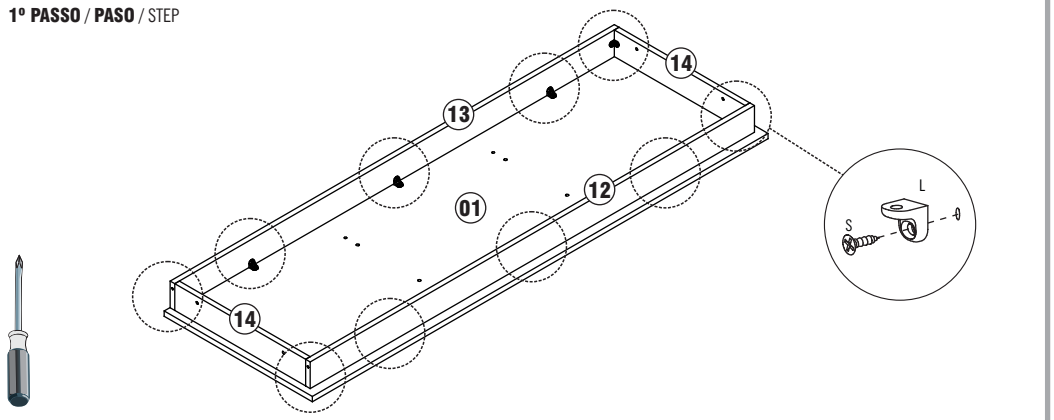

2º PASSO / **PASO** / STEP

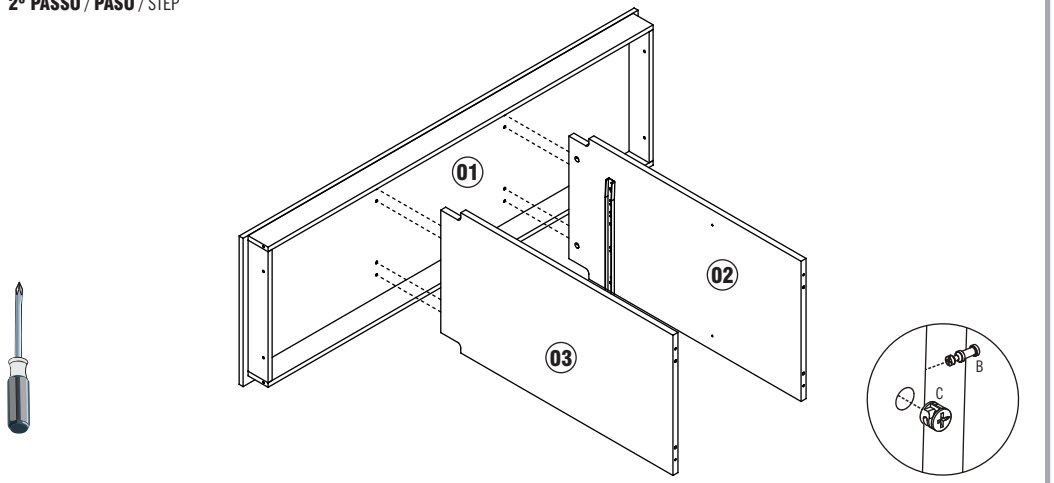
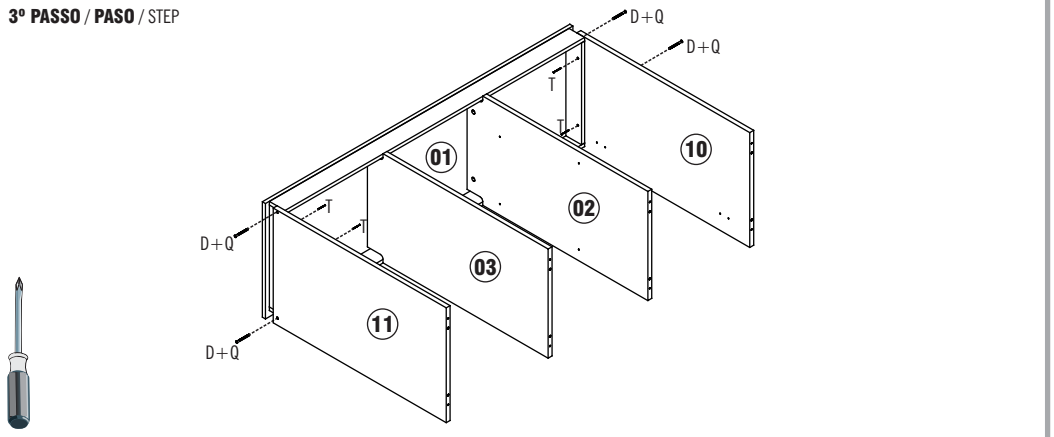
3º PASSO / **PASO** / STEP